WAGNER

Traduction en français du mode d'emploi original

Wildcat 18-40

Puma 28-40

Édition 05/2015

Pompes à piston IceBreaker

Débit 40 cm^3

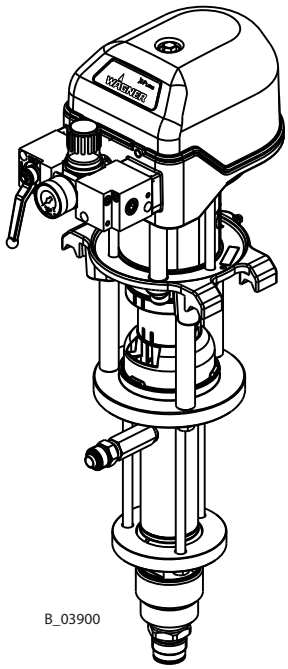

B_03900

CE Ex II 2 G c IIB T3/T4 X

Sommaire

1	**À PROPOS DE CE MODE D'EMPLOI**	**6**
1.1	Avant-propos	6
1.2	Avertissements, remarques et symboles utilisés dans ce mode d'emploi	6
1.3	Langues	7
1.4	Abréviations utilisées dans le texte	7
1.5	Termes utilisés dans le présent mode d'emploi	8
2	**UTILISATION CONFORME**	**9**
2.1	Types d'appareil	9
2.2	Type d'utilisation	9
2.3	Domaine d'application	9
2.4	Paramètres de sécurité techniques	9
2.5	Produits de travail traitables	10
2.6	Domaines d'application recommandés	10
2.7	Mauvais usage raisonnablement prévisible	11
2.8	Risques résiduels	11
3	**MARQUAGE**	**12**
3.1	Marquage de la protection contre les risques d'explosion	12
3.2	Marquage « X »	12
3.3	Plaque signalétique	13
4	**CONSIGNES GÉNÉRALES DE SÉCURITÉ**	**14**
4.1	Consignes de sécurité pour l'exploitant	14
4.1.1	Matériel électrique	14
4.1.2	Qualification du personnel	14
4.1.3	Environnement de travail sûr	14
4.2	Consignes de sécurité pour le personnel	15
4.2.1	Manipulation sûre des appareils de pulvérisation WAGNER	15
4.2.2	Mise à la terre de l'appareil	16
4.2.3	Tuyaux de produit	16
4.2.4	Nettoyage et rinçage	17
4.2.5	Manipulation de liquides dangereux, laques et peintures	18
4.2.6	Contact avec des surfaces chaudes	18
5	**DESCRIPTION**	**19**
5.1	Structure	19
5.2	Mode de fonctionnement	19
5.3	Dispositifs de protection et de surveillance	20
5.4	Volume de livraison	20
5.5	Données	21
5.5.1	Matériaux des pièces en contact avec la peinture	21
5.5.2	Garnitures recommandées	21
5.5.3	Données techniques	21
5.5.3.1	Données techniques pour Wildcat et Puma	22
5.5.3.2	Dimensions et raccords pour Wildcat et Puma	23
5.5.4	Débit volumétrique	24
5.5.5	Diagrammes de performance	25
5.6	Unité de régulation de pression	26

Sommaire

5.7	Filtre produit et retour	26
5.7.1	Filtre haute pression (en option)	26
5.7.2	Combinaison de décharge et filtre en ligne jusqu'à 270 bars (option)	27
5.8	Comptage de courses (option)	27
5.9	Pompe d'alimentation (option)	28
6	**MONTAGE ET MISE EN SERVICE**	**29**
6.1	Qualification du personnel de montage / de mise en service	29
6.2	Conditions de stockage et de montage	29
6.3	Transport	29
6.4	Montage et installation	30
6.4.1	Aération de la cabine de pulvérisation	30
6.5	Mise à la terre	31
6.6	Mise en service	32
7	**FONCTIONNEMENT**	**33**
7.1	Qualification des opérateurs	33
7.2	Consignes de sécurité	33
7.2.1	Règles générales de manipulation du pistolet de pulvérisation	34
7.3	Coupure d'urgence	34
7.4	Pulvérisation	35
7.5	Décharge de pression / Interruption du travail	35
7.6	Rinçage de base	36
7.6.1	Remplissage de produit de travail	36
8	**NETTOYAGE ET MAINTENANCE**	**37**
8.1	Nettoyage	37
8.1.1	Personnel de nettoyage	37
8.1.2	Consignes de sécurité	37
8.1.3	Mise hors service et nettoyage	38
8.1.4	Entreposage à long terme	38
8.2	Maintenance	39
8.2.1	Personnel de maintenance	39
8.2.2	Consignes de sécurité	39
8.2.3	Travaux de maintenance réguliers	40
8.2.4	Remplir l'agent de séparation	40
8.2.5	Évacuation du condensat du régulateur de filtre AirCoat	40
8.2.6	Vider la pompe	41
8.2.7	Remplir la pompe vide	42
8.2.8	Nettoyer les filtres haute pression	43
8.2.9	Tuyaux de produit, tubes et accouplements	44
9	**RECHERCHE ET ÉLIMINATION DE DÉFAUTS**	**45**
10	**RÉPARATION**	**46**
10.1	Personnel de réparation	46
10.2	Moyens auxiliaires de montage	46
11	**ÉLIMINATION**	**46**

Sommaire

12	**ACCESSOIRES**	**48**
12.1	Sortie de produit	48
12.2	Entrée de produit	50
12.3	Accessoires pour chariot, châssis et fixation murale	52
13	**PIÈCES DE RECHANGE**	**54**
13.1	Comment commander les pièces de rechange ?	54
13.2	Aperçu des sous-ensembles	55
13.3	Moteurs pneumatiques	56
13.3.1	Régulateur pour moteurs pneumatiques Wildcat et Puma	60
13.4	Kits de raccordement	61
13.5	Sections du fluide	62
13.6	Soupape d'aspiration avec poussoirs de soupapes	65
13.7	Combinaison de décharge 270 bars	66
13.8	Filtre à laque (jusqu'à 270 bar ; 3 916 psi)	67
13.9	Filtre à haute pression 270 bars	68
13.10	Filtre à haute pression 530 bars	70
13.11	AirCoat Regler und AirCoat Filterregler	72
13.12	Chariot pour Wildcat et Puma	73
14	**3+2 ANS DE GARANTIE « PROFESSIONAL FINISHING »**	**75**
14.1	Étendue de la garantie	75
14.2	Durée de garantie et inscription	75
14.3	Liquidation	75
14.4	Exclusion de garantie	76
14.5	Dispositions complémentaires	76
14.6	Déclaration de conformité CE	77
14.7	Remarques concernant des règlements et directives nationaux	77

1 À PROPOS DE CE MODE D'EMPLOI

1.1 AVANT-PROPOS

Le mode d'emploi contient des informations pour le fonctionnement sûr, la maintenance, le nettoyage et la réparation de l'appareil.
Il fait partie de l'appareil et doit être disponible pour les opérateurs et le personnel de service.
Seul un personnel formé est habilité à utiliser l'appareil dans le respect du présent mode d'emploi. Les opérateurs et le personnel de service doivent être formés selon les consignes de sécurité.
Cette installation peut s'avérer dangereuse si elle n'est pas opérée selon les instructions du présent mode d'emploi.

1.2 AVERTISSEMENTS, REMARQUES ET SYMBOLES UTILISÉS DANS CE MODE D'EMPLOI

Les indications d'avertissement dans ce mode d'emploi attirent l'attention sur des dangers particuliers pour l'opérateur et l'appareil et mentionnent des mesures permettant d'éviter le danger. Les indications d'avertissement comportent les niveaux suivants :

Danger - danger imminent.
Le non-respect entraîne la mort ou de graves blessures.

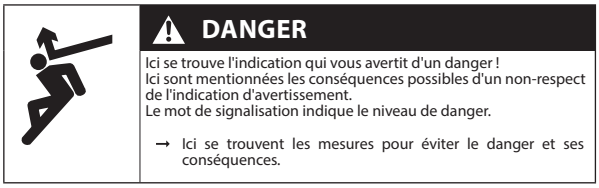

Avertissement – danger potentiellement menaçant.
Le non-respect peut entraîner la mort ou de graves blessures.

Attention – situation potentiellement dangereuse.
Le non-respect peut entraîner des blessures légères.

Avis – situation potentiellement dangereuse.
Le non-respect peut entraîner des dommages matériels.

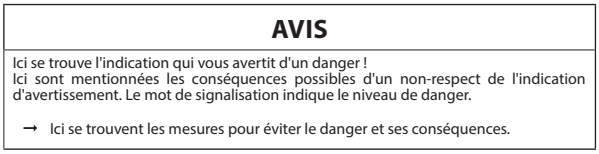

Remarque - fournit des informations concernant des particularités et l'attitude à adopter.

1.3 LANGUES

Le mode d'emploi est disponible dans les langues suivantes :

Langue	N° de comm.	Langue	N° de comm.	Langue	N° de comm.
Allemand	2302505	Anglais	2303659	Français	2303661
Italien	2303663	Espagnol	2303665	Néerlandais	2303662
Danois	2303666	Suédois	2303667	Portugais	2339146

Les instructions de service correspondantes sont disponibles sous le n° de référence suivant :

Langue	N° de comm.	Langue	N° de comm.
Allemand	2335993	Anglais	2335994

Autres langues sur demande ou au : **www.wagner-group.com**

1.4 ABRÉVIATIONS UTILISÉES DANS LE TEXTE

Stk	Nombre de pièces
Pos	Position
K	Marquage dans les listes des pièces de rechange
N° de comm.	Numéro de référence
DH	Course double
DN	Largeur nominale
PN	Pression nominale
2K	Deux composants

Produits

SSt	Acier inoxydable
PE	Polyéthylène
UHMWPE	Polyéthylène avec un poids moléculaire extrêmement élevé
PTFE	Polytétrafluorethylène
TG	PTFE avec graphite
T	PTFE
L	Cuir

1.5 TERMES UTILISÉS DANS LE PRÉSENT MODE D'EMPLOI

Nettoyer	Nettoyage manuel d'appareils et de pièces d'appareil avec un produit de nettoyage
Rinçage	Rinçage intérieur des pièces conductrices de peinture avec un produit de rinçage

Qualifications du personnel

Personne formée	Est informée des tâches qui lui ont été confiées, des dangers possibles dûs à un comportement inadéquat, ainsi que des dispositifs et des mesures de protection nécessaires.
Personne formée sur le plan électrotechnique	Est informée par un électricien qualifié des tâches qui lui ont été confiées, des dangers possibles dûs à un comportement inadéquat, ainsi que des dispositifs et des mesures de protection nécessaires.
Électrotechnicien	Est en mesure, de par sa formation spécialisée, ses connaissances et son expérience, ainsi que sa connaissance des dispositions applicables, de juger des travaux qui lui ont été confiés et d'identifier les dangers possibles.
Personne autorisée au sens de TRBS 1203 (2010 / Amendement 2012)	Personne qui, de par sa formation spécialisée, son expérience et ses activités professionnelles récentes, possède suffisamment de connaissances techniques, et est familière avec les règles applicables et généralement reconnues de la technique, afin de pouvoir vérifier et juger de l'état de fonctionnement sûr des appareils et des installations de revêtement. → Vous trouverez des exigences supplémentaires concernant les personnes compétentes dans TRBS 1203 (2010 / Amendement 2012) : connaissances spéciales dans le domaine de la protection contre les dangers de pression et les dangers électriques et le domaine de la protection contre les explosions (le cas échéant).

2 UTILISATION CONFORME

2.1 TYPES D'APPAREIL

Pompe pneumatique et son « Spraypack » :

Wildcat	Puma
18-40	28-40

2.2 TYPE D'UTILISATION

L'appareil convient pour le traitement de matériaux liquides, comme les peintures et les laques, suivant leur classification en groupes d'explosion IIA ou IIB.

2.3 DOMAINE D'APPLICATION

La pompe pneumatique peut être utilisée dans une zone à risque d'explosion (zone 1).
→ Voir chapitre 3.

2.4 PARAMÈTRES DE SÉCURITÉ TECHNIQUES

WAGNER décline toute responsabilité pour les dommages découlant d'une utilisation non conforme.

- → Utiliser l'appareil uniquement pour le traitement de produits recommandés par WAGNER.
- → Utiliser l'appareil en tant qu'appareil complet.
- → Ne pas mettre les dispositifs de protection hors service.
- → Utiliser uniquement des pièces de rechange et des accessoires d'origine WAGNER.

L'utilisation de la pompe pneumatique est exclusivement autorisée dans les conditions suivantes :

- → les opérateurs doivent auparavant avoir été formés à l'aide de ce mode d'emploi ;
- → les consignes de sécurité présentées dans ce mode d'emploi doivent être respectées ;
- → les consignes de fonctionnement, maintenance et mise en état de ce mode d'emploi doivent être respectées ;
- → les dispositions et règlements sur la prévention des accidents en vigueur dans le pays de l'utilisateur doivent être respectés.

2.5 PRODUITS DE TRAVAIL TRAITABLES

Produits de travail	WILDCAT 18-40	PUMA 28-40
Produits solubles à l'eau	↗	↗
Laques et peintures à solvants	↗	↗
Peintures de base	➡	➡
Peintures époxydes et au polyuréthanne, peintures phénoliques	➡	↗
Plastique liquide	↘	➡
Protection de dessous de caisse à base de cire	↘	↘
Produits chimiques corrosifs qui attaquent les logements en métal dur	↘	↘

Légende : ↗ recommandé ➡ recommandé dans certaines conditions ↘ peu recommandé

AVIS

Produits de travail et pigments abrasifs !
Usure accrue des pièces en contact avec le produit.

→ Ne pas mettre en oeuvre de produits de travail granuleux et abrasifs contenant des pigments grossiers, acérés.
→ Utiliser le modèle correspondant à l'application (débit/cycle, matériau, garnitures, siège de soupape etc.), comme indiqué au chapitre 5.5.
→ Vérifier si les liquides et les solvants utilisés sont compatibles avec les matériaux ayant servis à la fabrication de la pompe, comme indiqué au chapitre 5.5.1.

Une usure due aux produits de travail abrasifs n'est pas couverte par la garantie.

2.6 DOMAINES D'APPLICATION RECOMMANDÉS

Domaine d'application	WILDCAT 18-40	PUMA 28-40
Industrie du meuble	↗	↗
Fabricant des cuisines	↗	↗
Menuiseries	↗	↗
Fabriques de fenêtres	➡	➡
Entreprises de traitement des métaux	↘	➡
Construction de véhicules	↗	↗
Construction navale	↘	↘

Légende : ↗ recommandé ➡ recommandé dans certaines conditions ↘ peu recommandé

2.7 MAUVAIS USAGE RAISONNABLEMENT PRÉVISIBLE

Les utilisations non conformes indiquées ci-après peuvent entraîner des atteintes à la santé et/ou des dommages matériels :

- → revêtement de pièces non mises à la terre ;
- → conversions ou modifications non autorisées de la pompe pneumatique ;
- → traitement de produits de revêtement secs ou similaires, comme la poudre ;
- → utilisation de composants défectueux, pièces de rechange ou accessoires autres que ceux décrits dans le chapitre « Accessoires » de ce mode d'emploi ;
- → poursuite du travail avec un tuyau de produit endommagé ou plié ;
- → travail avec des valeurs mal réglées ;
- → traitement de denrées alimentaires.

2.8 RISQUES RÉSIDUELS

Les risques résiduels sont des risques ne pouvant pas être exclus même lors d'une utilisation conforme.
Le cas échéant, des panneaux d'avertissement et d'interdiction situés sur les différents endroits à risque attirent l'attention sur les risques résiduels existants.

Risque résiduel	Source	Conséquences	Mesures spécifiques	Phase de vie
Contact de la peau avec des laques et produits de nettoyage	Manipulation des laques et produits de nettoyage	Irritations cutanées, allergies	Utiliser un équipement de protection individuel. Respecter les fiches de données de sécurité	Fonctionnement, maintenance, démontage
Teneur de laque dans l'air hors de la zone de travail définie	Opération de laquage hors de la zone de travail définie	Inhalation de substances dangereuses pour la santé	Observer les instructions de travail et de service. Utiliser un équipement de protection individuel	Fonctionnement, maintenance

3 MARQUAGE

3.1 MARQUAGE DE LA PROTECTION CONTRE LES RISQUES D'EXPLOSION

L'appareil convient à l'utilisation en zone à risque d'explosion suivant la directive 94/9/CE (ATEX 95).

CE Ex II 2 G c IIB T3/T4 X

CE	Marque CE (Communautés Européennes)
Ex	Moyens de production avec une protection contre les explosions
II	Groupe d'appareils II (pas dans les mines)
2	Appareil de catégorie 2 (adapté à la zone 1)
G	Gaz atmosphérique Ex
c	Sécurité de construction
IIB	Groupe d'appareils (gaz) IIB
T3	Classe de température T3 : température de surface maximale 200 °C ; 392 °F
T4	Classe de température T4 : température de surface maximale 135 °C ; 275 °F
X	Des remarques particulières pour le fonctionnement sûr sont disponibles. → Voir le chapitre suivant « Marquage X ».

3.2 MARQUAGE « X »

Température maximale de surface
La température maximale de surface T3 de la pompe à piston peut être atteinte en cas de marche à sec de la pompe à piston.
→ S'assurer que la pompe à piston est suffisamment remplie de produit de travail ou de produit de rinçage.
→ S'assurer que le récipient d'agent de séparation est suffisamment rempli d'agent de séparation.

Classe de température T3 : sans protection contre la marche à sec.

Classe de température T4 : avec protection contre la marche à sec.

Température d'inflammation
→ S'assurer que la température d'inflammation du gaz ambiant (produit acheminé, produit de nettoyage) est supérieure à la température de surface maximum admissible de l'appareil.

Température ambiante
→ Température ambiante admissible comprise entre +5 °C et +50 °C ; +41 °F et +122 °F.

Fluide d'assistance à la pulvérisation
→ Pour la pulvérisation du produit, utiliser uniquement des gaz faiblement oxydants, p. ex. de l'air.

Manipulation sûre des appareils de pulvérisation WAGNER

En cas de contact de l'appareil avec du métal, il peut y avoir formation d'étincelles mécaniques.
Dans une atmosphère explosible :
→ Ne pas frapper ni cogner l'appareil contre de l'acier ou du fer rouillé.
→ Ne pas laisser tomber l'appareil.
→ Utiliser uniquement des outils constitués de matériaux admissibles.

Pulvérisation électrostatique de surface

→ Ne pas soumettre les éléments de l'appareil à l'électrostatique.

Nettoyage

En cas de dépôts sur les surfaces, l'appareil peut dans certaines circonstances se charger électrostatiquement. En cas de décharge, il peut y avoir formation de flammes ou étincelles.
→ Enlever les dépôts sur les surfaces afin de préserver la conductibilité.
→ Nettoyer l'appareil uniquement avec un chiffon humide.

Règlements nationaux

→ S'assurer du respect des règles et prescriptions nationales de protection contre les risques d'explosion lors de l'installation de l'appareil.

Air dans le liquide acheminé

Si de l'air pénètre dans le liquide acheminé, il y a risque de formation de mélanges gazeux inflammables.
→ Éviter que la pompe aspire de l'air et tourne à sec.
→ Si de l'air a été aspiré, colmater la fuite. Remplir ensuite lentement et de manière contrôlée jusqu'à échappement de l'air.
L'air dans le liquide acheminé peut être dû à des garnitures endommagées.
→ Éviter de faire fonctionner la pompe avec des garnitures endommagées.
→ S'assurer que le récipient d'agent de séparation est suffisamment rempli d'agent de séparation.
→ Vérifier périodiquement si la pompe fonctionne de manière régulière, en tenant particulièrement compte de la présence d'air dans le liquide acheminé.

Remplissage et vidange

Si la pompe doit être vidée pour l'entretien et la maintenance, des mélanges gazeux inflammables sont susceptibles de se former dans la section du fluide ou dans les tuyaux de produit.
→ Vider ou remplir l'appareil lentement et de manière contrôlée.
→ Éviter les atmosphères explosives ambiantes.

3.3 PLAQUE SIGNALÉTIQUE

1 Fabricant et marquage « CE »
2 Type de pompe
3 Pression de produit maximale
4 Rapport de transmission
5 Débit par course double
6 Pression d'arrivée d'air maximale
7 Température de produit maximale
8 Année de fabrication - Numéro de série
9 Lisez le mode d'emploi avant l'emploi !

4 CONSIGNES GÉNÉRALES DE SÉCURITÉ

4.1 CONSIGNES DE SÉCURITÉ POUR L'EXPLOITANT

→ Maintenir ces instructions disponibles à tout moment sur le lieu d'utilisation de l'appareil.
→ Respecter à tout moment les directives locales de protection du travail et les prescriptions de prévention des accidents.

4.1.1 MATÉRIEL ÉLECTRIQUE

Appareils et matériel électriques
→ Les prévoir en fonction des exigences de sécurité locales du point de vue du mode de fonctionnement et des influences environnementales.
→ Les faire entretenir uniquement par des électriciens ou sous leur surveillance. Il existe un risque de tension du secteur avec les boîtiers ouverts.
→ Les exploiter conformément aux prescriptions de sécurité et aux règles de l'électrotechnique.
→ Les faire réparer sans retard en cas de défaut.
→ Les mettre hors service s'ils présentent un danger ou s'ils sont endommagés.
→ Les mettre hors tension avant d'entamer le travail sur des parties actives. Informer le personnel des travaux prévus. Respecter les règles de sécurité électriques.
→ Mettre tous les appareils à la terre en un point commun.
→ N'exploiter l'appareil qu'avec une prise correctement installée et disposant d'un raccord de terre.
→ Tenir les liquides à l'écart des appareils électriques.

4.1.2 QUALIFICATION DU PERSONNEL

→ Veiller à ce que l'appareil ne soit utilisé, entretenu et réparé que par un personnel formé.

4.1.3 ENVIRONNEMENT DE TRAVAIL SÛR

→ S'assurer que le sol de la zone de travail est dissipatif conformément à la norme EN 61340- 4-1 (la résistance ne doit pas être supérieure à 100 M Ohm).
→ Les dispositifs d'aspiration du brouillard de peinture/aérations sont à installer par l'exploitant selon les prescriptions usuelles locales.
→ S'assurer que des tuyaux de produit / d'air adaptés à la pression de service sont utilisés.
→ S'assurer que l'équipement de protection personnelle est disponible et utilisé.
→ Veiller à ce que toutes les personnes à l'intérieur de la zone de travail portent des chaussures dissipatives antistatiques. Les chaussures doivent correspondre à la norme EN 20344. La résistance d'isolement mesurée ne doit pas dépasser 100 MOhm.

→ Veiller à ce que, lors de la pulvérisation, les personnes portent des gants dissipatifs antistatiques. La mise à la terre est effectuée à l'aide de la poignée du pistolet de pulvérisation.
→ Les vêtements de protection portés, y compris les gants, doivent correspondre à la norme EN 1149-5. La résistance d'isolement mesurée ne doit pas dépasser 100 MOhm.

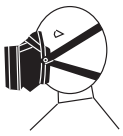

→ S'assurer que l'environnement est exempt de sources d'inflammation telles que des flammes nues, des étincelles, des fils incandescents, ou des surfaces chaudes. Ne pas fumer.
→ Garantir l'étanchéité technique durable des connexions de canalisations, tuyaux, pièces d'équipement et raccords :
- Maintien de l'état et maintenance périodique préalable (remplacement des tuyaux, contrôle de la solidité des retenues des raccordements, etc.)
- Surveillance régulière par un contrôle visuel et olfactif des fuites et défauts, par exemple quotidiennement avant la mise en service, en fin de travail ou hebdomadairement.

→ En cas de défaut, mettre immédiatement l'appareil ou l'installation hors tension et le / la faire réparer sans retard.

Mise à la terre
→ S'assurer que la mise à la terre et la liaison équipotentielle de toutes les pièces de l'installation sont fiables et durables et résistantes aux sollicitations escomptées (p. ex. mécanique, corrosion).

4.2 CONSIGNES DE SÉCURITÉ POUR LE PERSONNEL

→ Respecter à tout moment les informations de ce mode d'emploi, en particulier les consignes générales de sécurité et les avis d'avertissement.
→ Respecter à tout moment les directives locales de protection du travail et les prescriptions de prévention des accidents.

→ Pour les applications électrostatiques : Les personnes munies d'un stimulateur cardiaque ne doivent pas se trouver dans la zone du champ à haute tension !

4.2.1 MANIPULATION SÛRE DES APPAREILS DE PULVÉRISATION WAGNER

Le jet de pulvérisation est sous pression et peut provoquer des blessures dangereuses.
Eviter les injections de peinture ou de produit de rinçage :

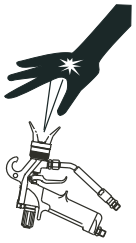

→ Ne jamais diriger le pistolet de pulvérisation vers des personnes.
→ Ne jamais mettre la main dans le jet de pulvérisation.
→ Avant tous les travaux sur l'appareil, lors des interruptions de travail et des dérangements :
- Évacuer la pression des pistolets de pulvérisation et des appareils.
- Verrouiller les pistolets de pulvérisation contre l'actionnement.
- Couper l'alimentation en énergie / l'arrivée d'air comprimé.
- Mettre l'appareil de commande hors tension.
- En cas de dérangement, éliminer l'erreur conformément au chapitre « Recherche de pannes ».

→ La sécurité de fonctionnement des appareils à jet de liquide doit être contrôlée en cas de besoin, au minimum cependant tous les 12 mois, par un expert (p. ex., un technicien de service WAGNER) conformément à la norme DGUV 100-500.
- Pour les appareils retirés du service, le contrôle peut être reporté jusqu'à la mise en service suivante.

→ Effectuer les étapes de travail conformément au chapitre « Décharge de la pression » :
- au cas où elle est effectivement demandée ;
- si les travaux de pulvérisation sont interrompus ou arrêtés ;
- avant le nettoyage extérieur de l'appareil, la vérification ou la maintenance ;
- avant l'installation ou le nettoyage de la buse de pulvérisation.

En cas de blessures de la peau occasionnées par la peinture ou le produit de rinçage :
→ Notez quelle peinture ou quel produit de rinçage vous avez utilisé.
→ Consultez immédiatement un médecin.

Éviter le danger de blessure par les forces de recul :
→ Veiller à la stabilité de la position lors de l'actionnement du pistolet de pulvérisation.
→ Ne maintenir le pistolet de pulvérisation que brièvement dans une position.

4.2.2 MISE À LA TERRE DE L'APPAREIL

Des frottements, des liquides coulants et l'air ou des procédés de revêtement électrostatique créent des charges. En cas de décharge, la formation des étincelles ou flammes peut survenir. La mise à la terre empêche la charge électrostatique.

→ S'assurer que l'appareil est mis à la terre. → Voir chapitre « Mise à la terre ».
→ Mettre à la terre les pièces à revêtir.
→ Veiller à ce que toutes les personnes à l'intérieur de la zone de travail soient reliées à la terre, p. ex. par le port de chaussures dissipatives antistatiques.
→ Lors d'une vaporisation, porter des gants dissipatifs antistatiques. La mise à la terre est effectuée à l'aide de la poignée du pistolet de pulvérisation.
→ L'alimentation en produit de pulvérisation (récipient de produit de pulvérisation, pompe, etc.) doit être reliée à la terre.

4.2.3 TUYAUX DE PRODUIT

→ S'assurer que le matériau du tuyau est chimiquement résistant aux produits pulvérisés et aux produits de rinçage utilisés.
→ S'assurer que le tuyau de produit est approprié pour la pression générée.
→ S'assurer que les informations suivantes sont reconnaissables sur le tuyau haute pression utilisé :
- fabricant
- pression de service admissible
- date de fabrication

→ S'assurer de la pose des tuyaux seulement à des endroits adaptés. Ne pas poser les tuyaux :
- dans des zones très fréquentées
- sur des arêtes vives
- sur des pièces mobiles
- sur des surfaces chaudes

→ S'assurer que les véhicules (p. ex. chariots élévateurs) n'écrasent jamais les tuyaux ou que des forces ne soient appliquées d'une autre manière de l'extérieur sur les tuyaux.
→ S'assurer que les tuyaux ne sont jamais pliés. Respecter le rayon maximum de pliage.
→ S'assurer que les tuyaux ne sont jamais utilisés pour tirer ou déplacer l'appareil.
→ La résistance électrique du tuyau de produit sur les deux armatures doit être inférieure à 1 MOhm.
→ Les tuyaux d'aspiration ne doivent jamais être mis sous pression.

Certains liquides ont un coefficient d'expansion élevé. Dans certaines situations, le volume peut augmenter, causant ainsi des dommages aux tubes, aux vissages, etc. ainsi qu'une possible fuite de liquides.
Lorsque la pompe aspire des liquides dans un récipient fermé : s'assurer que de l'air ou un gaz adapté puisse arriver dans ce récipient. Une sous-pression est ainsi évitée. Celle-ci pourrait imploser (écraser) le récipient et le casser. Le récipient fuirait et les liquides s'écouleraient.
La pression créée par la pompe est beaucoup plus important que celle de l'air entrant.

4.2.4 NETTOYAGE ET RINÇAGE

→ Dépressuriser l'appareil.
→ Mettre l'appareil électriquement hors tension.
→ Il est préférable d'utiliser des produits de nettoyage et de rinçage non inflammables.
→ Lors de travaux de nettoyage avec des nettoyants inflammables, s'assurer que tous les consommables et auxiliaires (p. ex. bacs collecteurs, trémies, chariots) sont conductibles ou antistatiques et mis à la terre.
→ Observer les informations du fabricant de la laque.
→ S'assurer que le point d'inflammation des produits de nettoyage est au minimum de 15 K supérieur à la température ambiante ou que la zone de nettoyage est équipée d'un système de ventilation technique.
→ Appliquer les mesures de sécurité au travail (voir chapitre 4.1.3).
→ Tenir compte de ce que lors de la mise en service ou de la vidange de l'appareil :
- selon le produit de revêtement utilisé,
- selon le produit de rinçage utilisé (solvant),

un mélange inflammable peut être présent pendant une courte durée à l'intérieur des tuyauteries et pièces d'équipement.

→ Utiliser uniquement des récipients à conduction électrique et mis à la terre pour le produit de nettoyage et de rinçage.
→ Les récipients doivent être mis à la terre.

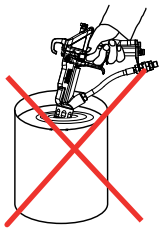

Un mélange explosif gaz-air se forme dans les récipients fermés.
→ Lors du rinçage avec des solvants, ne jamais pulvériser dans un récipient fermé.

Nettoyage extérieur
Lors du nettoyage extérieur de l'appareil ou des pièces de l'appareil, observer en outre les points suivants :
→ Débrancher la conduite d'alimentation pneumatique.
→ Utiliser uniquement des chiffons et des pinceaux humides. N'utiliser en aucun cas de produits abrasifs ni d'objets durs et ne pas injecter de produits de nettoyage avec le pistolet. Le nettoyage ne doit en aucun cas endommager l'appareil.
→ Tous les composants électriques ne doivent pas être nettoyés avec des solvants ou immergés dans des solvants.

4.2.5 MANIPULATION DE LIQUIDES DANGEREUX, LAQUES ET PEINTURES

→ Lors de travaux de préparation et de traitement de la laque et lors du nettoyage des appareils, respecter les prescriptions d'utilisation du fabricant des laques, solvants et produits de rinçage utilisés.
→ Prendre les mesures de protection prescrites, en particulier utiliser l'équipement de protection personnelle : porter des lunettes de sécurité, des vêtements et des gants de protection et utiliser, le cas échéant, une protection des voies respiratoires et de la peau.
→ Utiliser un masque ou un appareil de protection respiratoire.
→ Pour une protection suffisante de la santé et de l'environnement : exploiter l'appareil dans une cabine de pulvérisation ou devant une paroi anti-projection avec ventilation (aspiration) enclenchée.
→ Lors du traitement de produits chauds, porter des vêtements de protection appropriés.

4.2.6 CONTACT AVEC DES SURFACES CHAUDES

→ Ne toucher les surfaces chaudes qu'avec des gants de protection.
→ En cas d'exploitation de l'appareil avec un produit de revêtement d'une température supérieure à 43 °C ; 109 °F : marquer l'appareil avec un autocollant d'avertissement « Avertissement – surface chaude ».
- Autocollant d'avertissement N° de comm. 9998910
- Autocollant de protection N° de comm. 9998911

Remarque : commander les deux autocollants ensemble.

5 DESCRIPTION

5.1 STRUCTURE

1 Boîtier de commande avec silencieux intégré
2 Régulateur de pression d'air
3 Robinet à boisseau sphérique
4 Moteur pneumatique
5 Entrée d'air comprimé
6 Bride de fixation
7 Récipient d'agent de séparation
8 Sortie de produit
9 Section du fluide
10 Entrée de produit
11 Raccord de mise à la terre

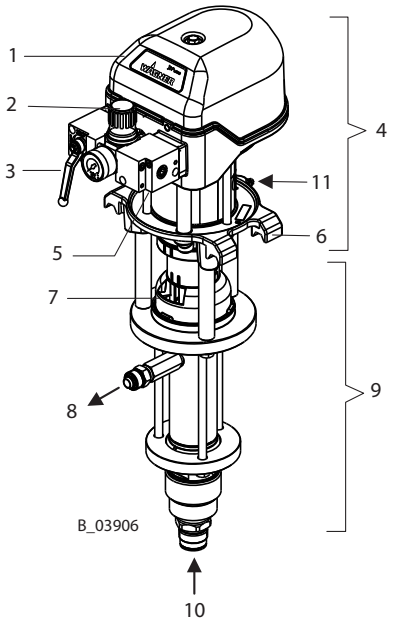

5.2 MODE DE FONCTIONNEMENT

La pompe à piston est commandée par de l'air comprimé (2). L'air comprimé provoque le va-et-vient vertical du piston pneumatique dans le moteur pneumatique (4) ainsi que du piston de pompe qui lui est relié dans la section du fluide (9).
Dans le boîtier de commande (1), l'air comprimé est dévié par le biais de la soupape de commutation à la fin de chaque course du piston. Le produit de travail est aspiré pendant la course ascendante et transporté en continu dans les deux sens de course vers la sortie de produit (8).

Moteur pneumatique (4)
Le moteur pneumatique avec sa commande pneumatique (1) ne demande pas d'huile pneumatique.
L'air comprimé est conduit au moteur en passant par le régulateur de la pression d'air (2) et le robinet à boisseau sphérique (3).

Section du fluide (9)
La section du fluide est une pompe à piston avec soupapes à billes échangeables. Le piston de pompe en chrome dur est mobile dans deux garnitures fixes qui se règlent automatiquement par un ressort à pression afin d'assurer une longue durée de vie.

Entre le moteur pneumatique et la section du fluide se trouve le récipient d'agent de séparation (7) pour la prise de l'agent de séparation.

5.3 DISPOSITIFS DE PROTECTION ET DE SURVEILLANCE

Soupape de sécurité

Le moteur pneumatique est équipé d'une soupape de sécurité. La soupape de sécurité est réglée à l'usine et scellée. Pour les pressions qui dépassent la pression admissible de service, la soupape normalement fermée sous l'action d'un ressort s'ouvre automatiquement pour évacuer la pression excessive.

⚠ AVERTISSEMENT

Surpression !
Risque de blessure par éclatement d'éléments de l'appareil.

→ Ne jamais modifier le réglage de la soupape de sécurité.

5.4 VOLUME DE LIVRAISON

Pompe pneumatique à piston
Constituée de :
- Section du fluide
- Moteur pneumatique
- Kit de raccordement moteur pneumatique - section du fluide
- Régulateur de la pression d'air pour le moteur pneumatique

Font également partie du volume de livraison :

Agent de séparation 250 ml ; 250 cc	n° de comm. : 9992504
Déclaration de conformité	voir chapitre 14.3
Mode d'emploi en allemand	n° de comm. : 2302505
Mode d'emploi dans la langue nationale respective	voir chapitre 1.3

Le contenu exact du volume de livraison est précisé dans le bon de livraison. Voir le chapitre 12 pour les accessoires.

5.5 DONNÉES

5.5.1 MATÉRIAUX DES PIÈCES EN CONTACT AVEC LA PEINTURE

Boîtier	Acier inoxydable
Piston	Acier inoxydable et chrome dur
Billes de soupapes	Acier inoxydable
Sièges de soupapes	Métal dur
Joints toriques	PTFE
Garnitures	Standard PE/ TG

PE = Polyéthylène UHMW
TG = PTFE avec graphite

5.5.2 GARNITURES RECOMMANDÉES

Les garnitures WAGNER sont fabriquées dans quatre matériaux :

Code	Matériau	Couleur
L	Cuir	brun foncé
TG	PTFE avec graphite	noir
PE	Polyéthylène UHMW	transparent
T	PTFE	blanc

Chaque matériau présente les caractéristiques suivantes qui influencent les garnitures :

	L	TG	PE	T
Résistance mécanique	faible	bonne	bonne	faible
Coefficient de friction	faible	très bonne	bonne	très bonne
Capacité d'étanchéité	bonne*	bonne	bonne	bonne
Résistance chimique	faible	bonne	très bonne	très bonne
Résistance à la température	bonne	faible - bonne	très bonne	faible

* pour les matières abrasives

Combinaisons standard

Pompes standard :	PE/TG
Pompes de charge élevée :	PE/L
Pompes de durcisseur dans les installations 2K :	PE/T

5.5.3 DONNÉES TECHNIQUES

⚠ AVERTISSEMENT

Air d'évacuation huileux !
Danger d'intoxication par inhalation.
Problèmes de commutation du moteur pneumatique.

→ Mettre à disposition de l'air comprimé exempt d'huile et d'eau

5.5.3.1 DONNÉES TECHNIQUES POUR WILDCAT ET PUMA

Description	Unités	WILDCAT 18-40	PUMA 28-40
Rapport de transmission		18 :1	28 : 1
Débit volumétrique par course double (DH)	cm³ ; cc	40	40
Surpression maximale de service	MPa bar psi	14,4 144 2089	22,4 224 3249
Nombre maximal possible de courses lors du fonctionnement	DH /min	60	
Nombre maximal de courses recommandé en fonctionnement continu	DH /min	40	
Pression d'arrivée d'air minimale / maximale	MPa bar psi	0,25-0,8 2,5-8 36-116	
Qualité de l'air comprimé : exempt d'huile et d'eau	Standard de qualité 7.5.4 selon ISO 8573.1, 2010 7 : Concentration de particules 5 – 10 mg/m³ 5 : Humidité de l'air : point de rosée ≤ +7 °C 4 : Teneur en huile ≤ 5 mg/m³		
Ø d'entrée d'air (filetage intérieur)	Pouce ; inch	G 1/2"	
Ø minimal de l'alimentation d'air comprimé	mm ; inch	9; 0,35	
Consommation d'air à 0,6 MPa ; 6 bar ; 87 psi par course double	nl scf	5,3 0,19	8,3 0,29
Diamètre de piston du moteur pneumatique	mm ; inch	80; 3,2	100; 4
Course de piston du moteur pneumatique	mm ; inch	75; 3	75; 3
Niveau de pression acoustique à une pression d'air maximale admissible*	dB(A)	77	78
Niveau de pression acoustique à 0,6 MPa ; 6 bars ; 87 psi pression d'air*	dB(A)	74	74
Niveau de pression acoustique à une pression d'air de 0,4 MPa ; 4 bar ; 58 psi*	dB(A)	69	69
Entrée de produit (filetage extérieur)	mm	M 36x2	
Sortie de produit (filetage extérieur)	mm	M 24x1,5	
Poids	kg ; lb	15; 33	16; 35
pH du produit	pH	3,5–9	
Pression de produit maximale Entrée pompe	MPa bar psi	2 20 290	
Température de produit	°C; °F	+5…+80; +41…+176	
Température ambiante – Montage et fonctionnement	°C; °F	+5…+50 ; +41…+122	
Température ambiante – Entreposage	°C; °F	-20…+60 ; -4…+140	
Humidité relative de l'air	%	10–95 (sans condensation)	
Inclinaison admissible en service	<) °	± 10	

* Niveau de pression acoustique pondéré A mesuré à 1 m de distance, LpA1m suivant DIN EN 14462: 2005. La SUVA (Service suisse d'assurances contre les accidents) a effectué des mesures de référence.

5.5.3.2 DIMENSIONS ET RACCORDS POUR WILDCAT ET PUMA

	WILDCAT 18-40 mm ; inch	PUMA 28-40 mm ; inch
A	722; 28,4	
B	169; 6,7	
C	~ 321; 12,6	
D	261,5; 10,3	
E	460,5; 18,1	
F	134; 5,3	
G	182; 7,2	
H	80; 3,2	
I	ø 25 ; ø 1	
J	M6	
K	M36x2	
L1	M24x1,5	
L2	G3/8"	
M	G1/2"	
N	G1/4"	
O	106; 4,2	
P	96,5; 3,8	
Q	ø 9 ; ø 0,35	
R	ø 7 ; ø 0,28	
S	149; 5,9	
T	55; 2,2	

Fixation murale

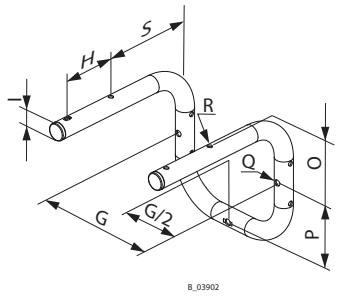

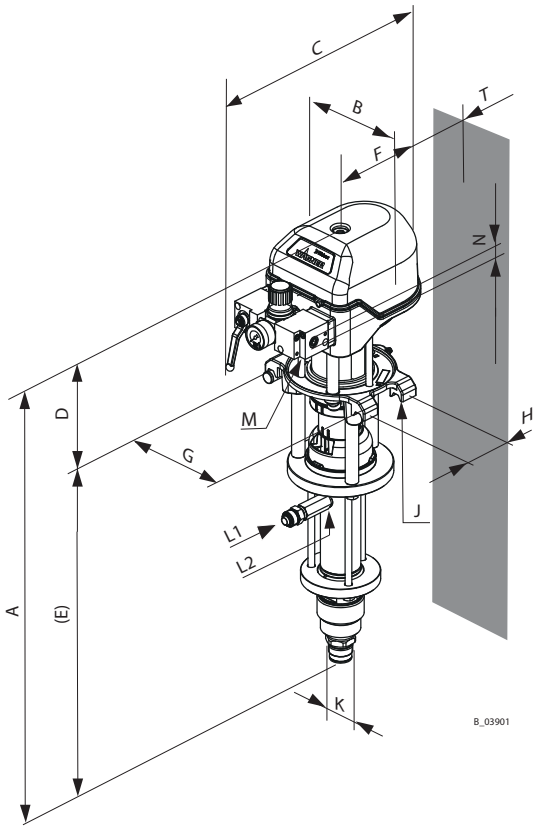

5.5.4 DÉBIT VOLUMÉTRIQUE

Buses AL Wagner			Débit volumétrique* en l/min			
Ø inch	Ø mm	**Angle de pulvérisation**	**avec** 7 MPa 70 bar 1015 psi	**avec** 10 MPa 100 bar 1450 psi	**avec** 15 MPa 150 bar 2175 psi	Plages maximales pour fonctionnement continu à 50 courses doubles/min.
0,007	0,18	40°	0,17	0,20	0,21	
0,009	0,23	20-30-40-50-60°	0,21	0,25	0,31	
0,011	0,28	10-20-30-40-50-60°	0,30	0,35	0,43	
0,013	0,33	10-20-30-40-50-60-80°	0,45	0,53	0,62	
0,015	0,38	10-20-30-40-50-60-80°	0,58	0,67	0,81	
0,017	0,43	20-30-40-50-60-70°	0,73	0,79	1,06	
0,019	0,48	20-30-40-50-60-70-80°	0,93	1,09	1,37	Wildcat 18-40
0,021	0,53	20-40-50-60-80°	1,14	1,36	1,69	Puma 28-40
0,023	0,58	20-40-50-60-70-80°	1,37	1,59	2,01	
0,025	0,64	20-40-50-60-80°	1,62	1,91		
0,027	0,69	20-40-50-60-80°	1,83			

* Le débit volumétrique se rapporte à l'eau.

5.5.5 DIAGRAMMES DE PERFORMANCE

Exemple de diagramme

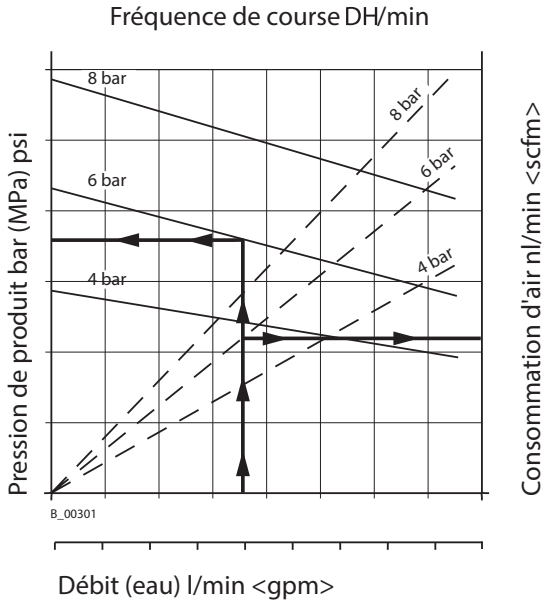

WILDCAT 18-40

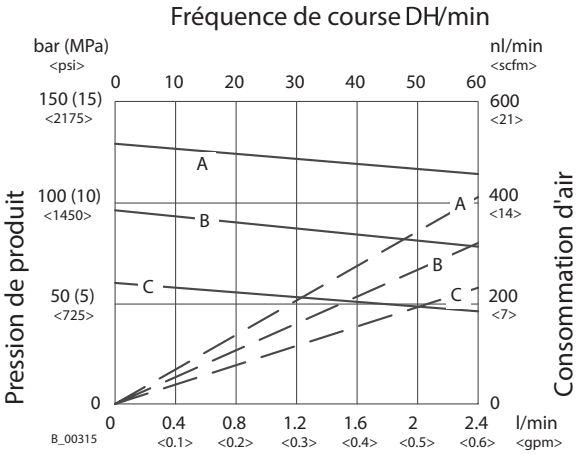

A = 8 bar ; 0,8 MPa ; 116 psi pression d'air
B = 6 bar ; 0,6 MPa ; 87 psi pression d'air
C = 4 bar ; 0,4 MPa ; 58 psi pression d'air

PUMA 28-40

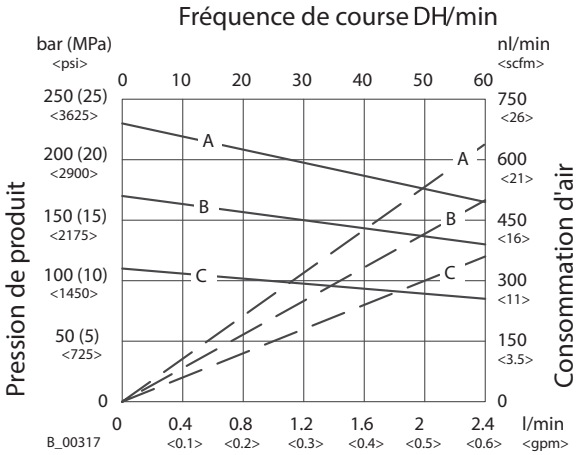

A = 8 bar ; 0,8 MPa ; 116 psi pression d'air
B = 6 bar ; 0,6 MPa ; 87 psi pression d'air
C = 4 bar ; 0,4 MPa ; 58 psi pression d'air

5.6 UNITÉ DE RÉGULATION DE PRESSION

1 Régulateur de pression
2 Robinet à boisseau sphérique
3 Manomètre
4 Entrée d'air comprimé
5 Régulateur AirCoat (en option)

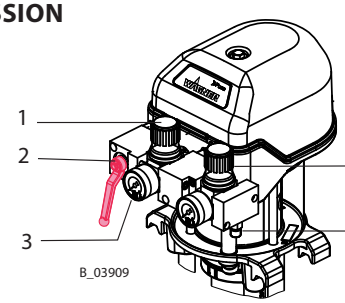

Pompe pneumatique Puma 28-40 AirCoat

Positions de robinet à boisseau sphérique

1 Fermé : la pression de service dans le moteur pneumatique est évacuée (la pression d'air de commande existe encore).
2 Fermé : le moteur pneumatique peut être encore sous pression.
3 Ouvert : position de travail

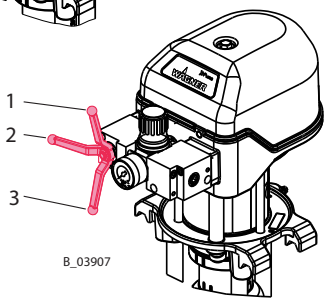

Pompe pneumatique Puma 28-40 Airless

5.7 FILTRE PRODUIT ET RETOUR

Afin de permettre une décharge de pression complète de la pompe (voir le chapitre 7.5), un filtre à haute pression avec retour ou une combinaison de décharge sont impératifs.

5.7.1 FILTRE HAUTE PRESSION (EN OPTION)

Afin de pouvoir assurer un service sans défaut, il est recommandé d'utiliser un filtre haute pression WAGNER. Ceux-ci sont spécialement conçus pour les pompes pneumatiques WAGNER. On peut échanger les garnitures de filtre en fonction du matériau utilisé. Vous trouverez les filtres à haute pression correspondant à l'appareil dans le chapitre « Accessoires », les garnitures de filtre adéquates dans le chapitre « Pièces de rechange ».

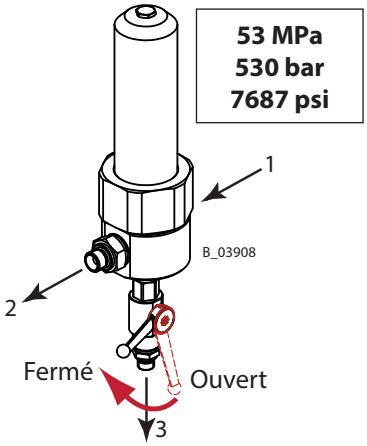

1 Raccord section du fluide
2 Sortie de produit
3 Retour

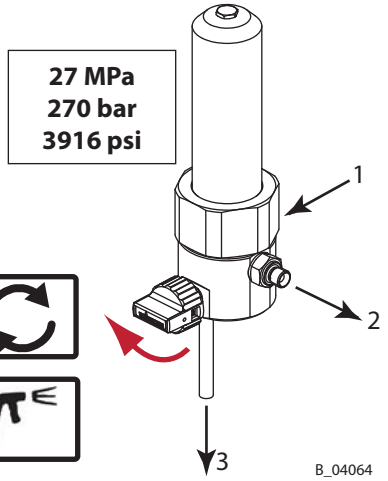

Position de montage préconisée pour le filtre

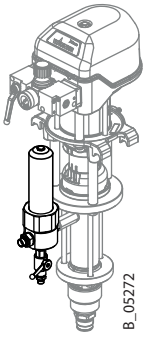

Ouvert (retour)

Fermé (pulvérisation)

5.7.2 COMBINAISON DE DÉCHARGE ET FILTRE EN LIGNE JUSQU'À 270 BARS (OPTION)

Si l'on ne traite qu'une quantité minime de matériau, on peut utiliser à la place du filtre haute pression standard la combinaison de décharge de filtre plus économique. Utilisation : pour pompes avec une pression de produit maximale de 270 bar; 3916 psi.

27 MPa ; 270 bar ; 3916 psi

Vous trouverez la combinaison de décharge et les garnitures de filtre appropriées dans la liste des accessoires.

1 Raccord section du fluide
2 Combinaison de décharge
3 Retour
4 Filtre à laque
5 Sortie de produit

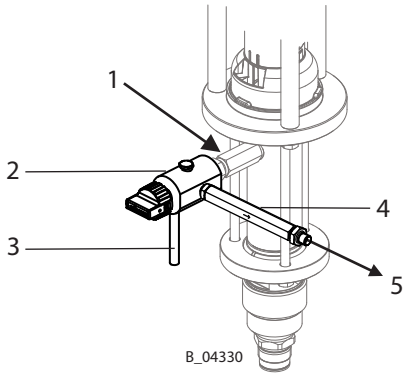

5.8 COMPTAGE DE COURSES (OPTION)

Chacun moteur pneumatique possède un raccord d'air 1/8" avec lequel il est possible de mesurer la pression d'air de la chambre du moteur pneumatique inférieure. Ce signal peut être utilisé par exemple pour le comptage de course dans la commande externe.
Le signal de la pression correspond à la pression d'air de service réglée et reste pendant toute la course montante. Si on évalue les deux fronts de ce signal, on peut identifier le point d'inversion inférieur et supérieur. Un tuyau d'air 4/2mm ; 0,16/0,08 inch est utilisé comme ligne de signaux d'air.

Pos	N° de comm.	Désignation
1	9998675	Bouchon fileté
2	9999066	Raccord vissé angulaire
3	9982072	Tuyau d'air (au mètre)
4	9943049	Compteur de présélection pneumatique

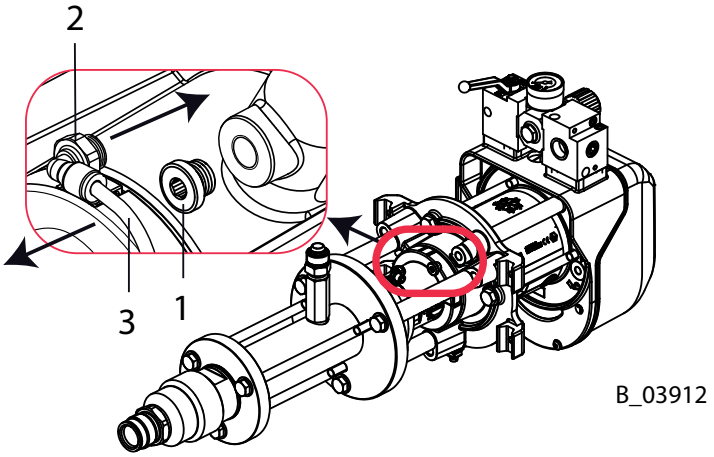

5.9 POMPE D'ALIMENTATION (OPTION)

Pour les produits hautement visqueux ou dans le cas de conduites d'alimentation longues, il est possible d'installer une pompe d'alimentation.

Dimensionnement de la pompe d'alimentation

→ Les pompes à piston IceBreaker acheminent le produit de travail dans une course montante et descendante vers la sortie du produit, mais aspirent du nouveau produit seulement dans la course montante. La pompe d'alimentation doit donc transporter un volume double.

Protection de la pompe principale

→ La pression de produit maximale à l'entrée de la pompe IceBreaker ne doit en aucun cas être dépassée.

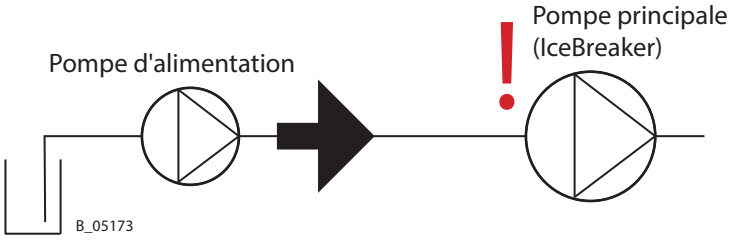

Protection de la pompe d'alimentation

→ Si la pression maximale de la pompe d'alimentation est inférieure à celle de la pompe principale, la pression maximale peut être dépassée en cas de dysfonctionnement de la pompe principale. Par conséquent, la pompe d'alimentation et la ligne de raccordement doivent être protégées contre une surpression inadmissible. À cet effet, une soupape de surpression doit être montée entre la pompe d'alimentation et la pompe principale.

→ Respecter la direction du flux lors du montage.

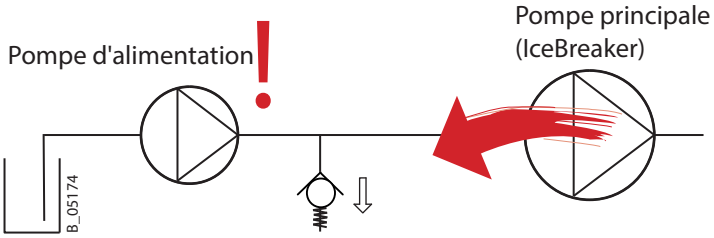

Soupape de surpression

→ La soupape de surpression doit être nettoyée régulièrement et après chaque déclenchement : rincer avec un solvant.

Kits de montage et pompes d'alimentation correspondantes

→ Voir les instructions de montage « Kits de montage de pompes d'alimentation », N° de comm. 2357584.

6 MONTAGE ET MISE EN SERVICE

6.1 QUALIFICATION DU PERSONNEL DE MONTAGE / DE MISE EN SERVICE

→ Le personnel de montage et de mise en service doit posséder tous les prérequis techniques pour une exécution sûre de la mise en service.
→ Lors du montage et de la mise en service et de tous les travaux, lire et respecter le mode d'emploi et les prescriptions de sécurité des composants système supplémentaires requis.

Une personne compétente doit veiller à ce que l'état sûr de l'appareil soit vérifié une fois le montage terminé et avant la mise en service de l'appareil.

6.2 CONDITIONS DE STOCKAGE ET DE MONTAGE

L'appareil doit être entreposé jusqu'au montage dans un endroit à l'abri de vibrations, sec et exempt de poussière. Il ne doit pas être stocké à l'extérieur de pièces fermées. Voir le chapitre Caractéristiques techniques pour les informations sur les températures et l'humidité relative.

Stockage à long terme : nettoyer la pompe à fond si une mise hors service à long terme est planifiée. Voir le chapitre « Nettoyage ». Procéder conformément aux chapitres suivants pour la remise en service.

6.3 TRANSPORT

Seule la pompe sans chariot peut être soulevée au niveau de l'écrou à anneau ou de la vis à anneau (voir Accessoires) et transportée sur de courtes distances.

La pompe peut être déplacée sur un chariot (chariot 4") ou manuellement, sans engin de levage ni grue.

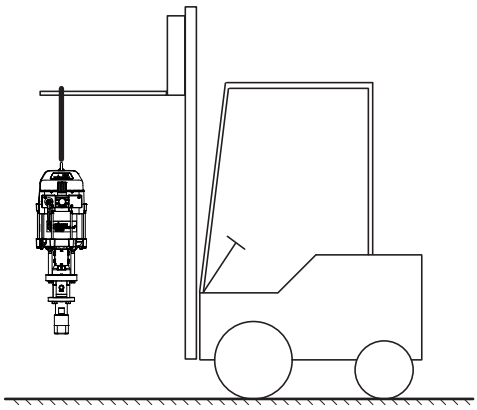

⚠ AVERTISSEMENT

Support incliné !
Danger d'accident par déplacement imprévu / renversement de l'appareil.

→ Mettre le chariot avec la pompe à piston à l'horizontale.
→ Sur support incliné, mettre les pieds du chariot dans le sens de la pente.
→ Fixer le chariot.

6.4 MONTAGE ET INSTALLATION

Cette pompe peut être complétée par un système de pulvérisation pour l'application Airless ou AirCoat. Vous pouvez voir les différents composants requis en consultant la liste des accessoires ou recourir au configurateur « Spraypack » pour en dresser la liste. Les buses sont à choisir en se référant au mode d'emploi du pistolet.

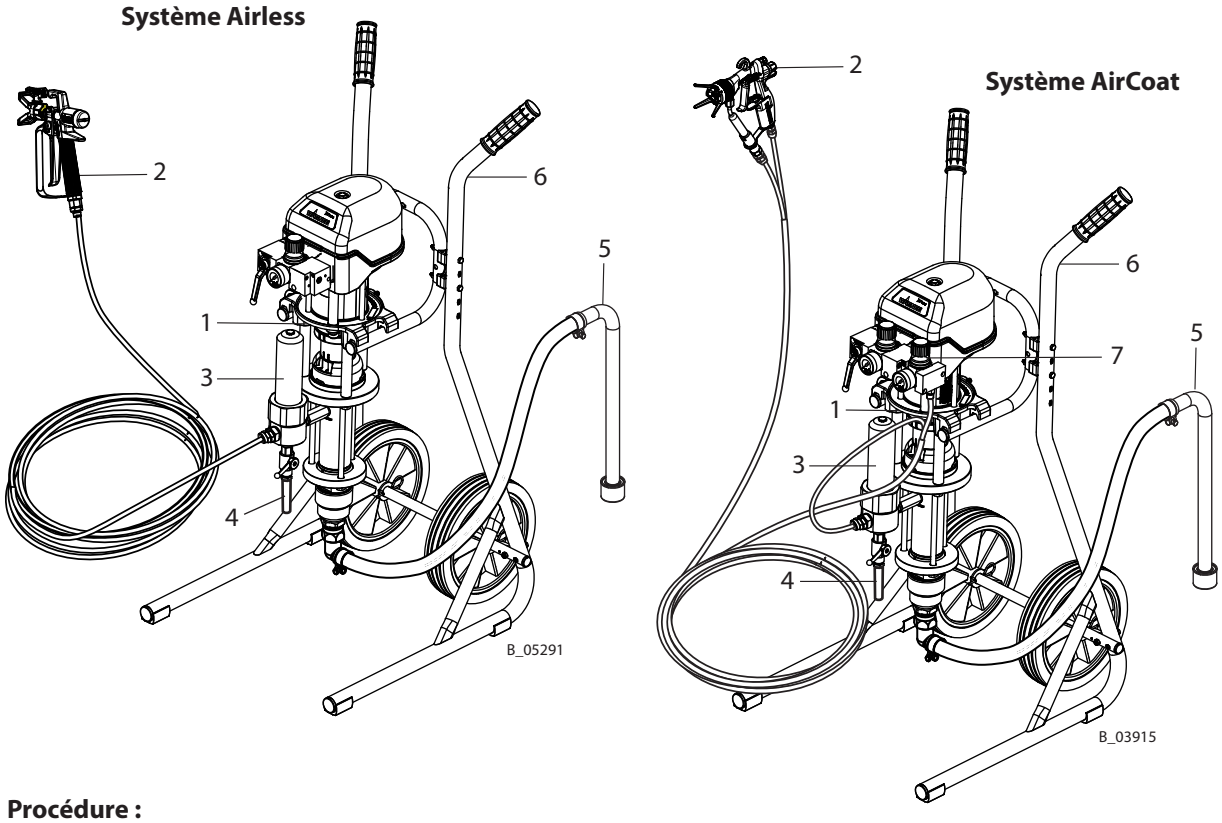

Procédure :

a) Monter la pompe (1) à poser, le chariot (6) ou la fixation murale.
b) S'il s'agit d'un système AirCoat, monter le régulateur AirCoat (7).
c) Monter le filtre de haute pression (3) ou la combinaison de décharge du filtre.
d) Monter le système d'aspiration (5).
e) Monter la tube de retour (4) ou le tuyau de retour.
f) Raccorder le tuyau haute pression et le pistolet (2) conformément aux instructions fournies dans le mode d'emploi du pistolet.

6.4.1 AÉRATION DE LA CABINE DE PULVÉRISATION

Observer les consignes de sécurité conformément au chapitre 4.1.3.

→ Utiliser l'appareil dans une cabine de pulvérisation homologuée pour les produits de travail.
– ou –
→ Utiliser l'appareil devant une paroi antiprojection avec ventilation (aspiration) enclenchée.
→ Respecter les prescriptions nationales et locales concernant la vitesse requise des effluents gazeux.

6.5 MISE À LA TERRE

⚠ AVERTISSEMENT

Décharge de composants chargés électrostatiquement dans une atmosphère chargée en solvants !
Danger d'explosion par étincelles électrostatiques.

→ Nettoyer la pompe à piston uniquement avec un chiffon humide.
→ Mettre tous les composants de l'appareil à la terre.
→ Mettre à la terre les pièces à revêtir.

⚠ AVERTISSEMENT

Brouillard de peinture dense en cas de mise à la terre incorrecte !
Danger d'intoxication.
Qualité déficiente de l'application de peinture.

→ Mettre tous les composants de l'appareil à la terre.
→ Mettre à la terre les pièces à revêtir.

Schéma de mise à la terre (exemple)

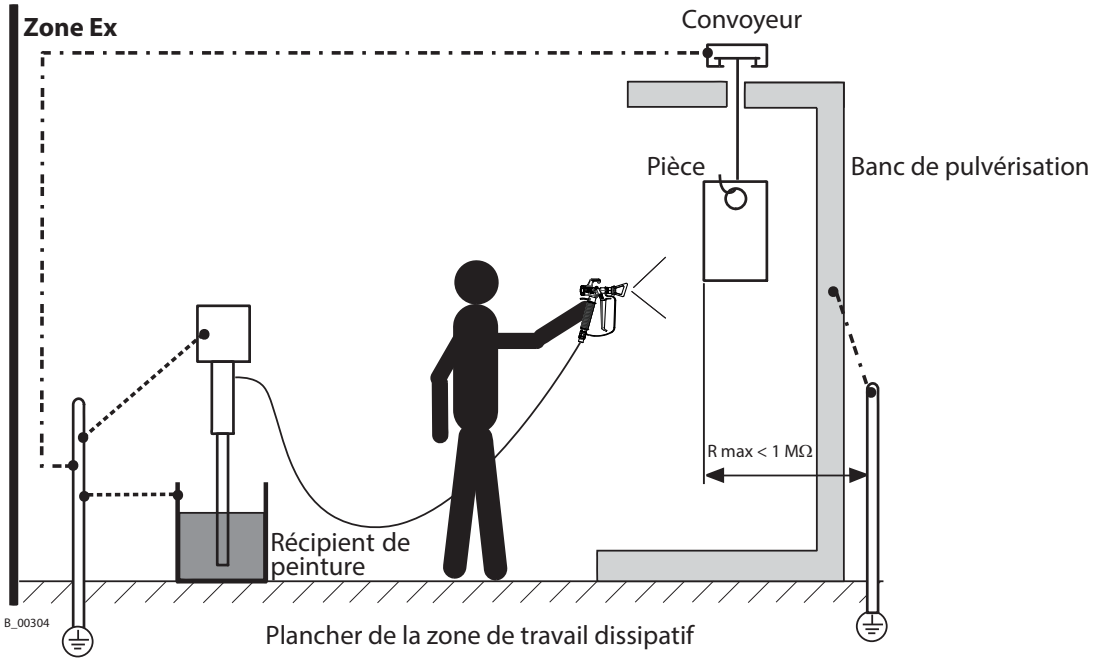

Sections de câbles

Pompe	4 mm² ; AWG 12	Convoyeur	16 mm² ; AWG 6
Récipient de produit	6 mm² ; AWG10	Cabine	16 mm² ; AWG 6
		Banc de pulvérisation	16 mm² ; AWG 6

Seul le raccordement à terre garantit le fonctionnement sûr de la pompe IceBreaker.

Raccorder tous les fils de mise à la terre d'une manière courte et directe.

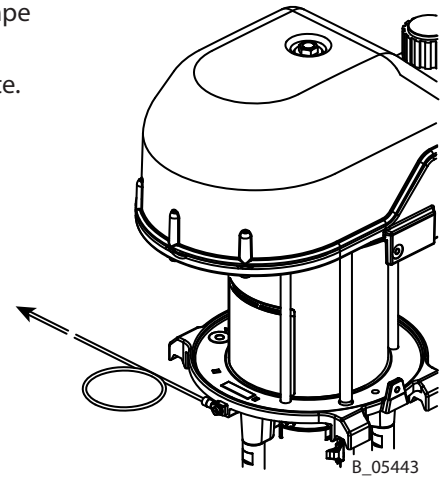

Procédure :

1. Mettre la pompe à la terre, raccorder le conducteur de terre à la liaison équipotentielle côté client.
2. Mettre le récipient de produit à la terre.
3. Mettre les autres pièces de l'installation à la terre côté client. 16 mm² ; AWG 6

Zone Ex

Tous les appareils et produits doivent être adaptés à l'utilisation dans des zones à risque d'explosion.

Récipient

→ Tous les récipients de peinture et de produit de rinçage et les poubelles doivent être électroconducteurs.
→ Tous les récipients doivent être mis à la terre.

6.6 MISE EN SERVICE

→ Respecter les prescriptions de sécurité conformément au chapitre 4 et au chapitre 7.2.
→ Coupure d'urgence voir le chapitre 7.3.

Préparatifs

Avant chaque mise en service, les points suivants doivent être respectés conformément au mode d'emploi :

- Bloquer le pistolet avec la gâchette de sûreté.
- Vérifier les pressions admissibles.
- Contrôler la bonne étanchéité des pièces de connexion.
- Vérifier la présence de dommages sur les tuyaux conformément au chapitre 8.2.9.

Remplir la pompe de produit de rinçage

Lors de leur production, les appareils sont testés avec de l'huile émulsifiante, de l'huile pure ou un solvant.
Avant la mise en service, il faut rincer les circuits avec un solvant (produit de nettoyage) pour en éliminer d'éventuels résidus.

- Remplir l'agent de séparation conformément au chapitre 8.2.4.
- Remplir l'appareil vide de produit de rinçage conformément au chapitre 8.2.7.

Test de maintien de pression

- Augmenter progressivement la pression de la pompe avec le régulateur de pression jusqu'à la pression maximale. Maintenir la pression pendant 3 minutes et vérifier l'étanchéité des points de jonction.
- Décharge de pression conformément au chapitre 7.5.

Remplissage de produit de travail

- Conformément au chapitre 7.6.1.

7 FONCTIONNEMENT

7.1 QUALIFICATION DES OPÉRATEURS

→ Les opérateurs doivent être aptes et qualifiés pour l'utilisation de l'ensemble de l'installation.
→ Les opérateurs doivent connaître les dangers possibles dûs à un comportement inadéquat, ainsi que les dispositifs et les mesures de protection nécessaires.
→ Avant le début de la tâche, les opérateurs doivent être formés d'une façon appropriée sur l'installation.

7.2 CONSIGNES DE SÉCURITÉ

Avant tous travaux, les points suivants doivent être respectés conformément au mode d'emploi :
→ Respecter les prescriptions de sécurité conformément au chapitre 4.
→ Procéder à la mise en service conformément au chapitre 6.6.

⚠ AVERTISSEMENT

Utilisation inappropriée !
Risque de blessure et de dommage sur l'appareil.

→ Si le contact avec les laques ou les produits de nettoyage provoquent des irritations cutanées, des mesures appropriées doivent être mises en œuvre, comme le port de vêtements de protection.
→ Les chaussures des opérateurs doivent être conformes à la norme EN ISO 20344. La résistance d'isolement mesurée ne doit pas dépasser 100 MΩ.
→ Les vêtements de protection, y compris les gants, doivent être conformes à la norme EN ISO 1149-5. La résistance d'isolement mesurée ne doit pas dépasser 100 mégaohms.

⚠ AVERTISSEMENT

Mise en service involontaire !
Risque de blessure

Avant tous les travaux sur l'appareil, lors d'interruptions de travail et des dérangements :
→ Eliminer la pression du pistolet de pulvérisation et de l'appareil.
→ Verrouiller le pistolet de pulvérisation contre l'actionnement.
→ Couper l'alimentation en énergie et l'arrivée d'air comprimé.
→ Mettre l'appareil de commande hors tension.
→ En cas de dérangement, éliminer l'erreur conformément au chapitre « Recherche d'anomalies ».

⚠ AVERTISSEMENT

Mélanges de gaz explosifs en cas de pompe incomplètement remplie !
Danger de mort par projection de pièces.

→ S'assurer que la pompe et le système d'aspiration sont toujours entièrement remplis de produit de rinçage ou de travail.
→ Ne pas vider l'appareil par pulvérisation après le nettoyage.

7.2.1 RÈGLES GÉNÉRALES DE MANIPULATION DU PISTOLET DE PULVÉRISATION

→ Respecter le mode d'emploi du pistolet de pulvérisation.

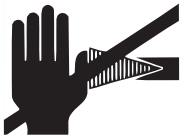

⚠ AVERTISSEMENT

Jet de pulvérisation sous haute pression !
Danger de mort par injection de peinture ou de solvant.

→ Ne jamais mettre la main dans le jet de pulvérisation.
→ Ne jamais diriger le pistolet de pulvérisation vers des personnes.
→ En cas de blessures de la peau avec la peinture ou le solvant, il faut immédiatement faire appel à un médecin. Informer le médecin de la peinture ou du solvant utilisé.
→ Ne jamais étancher des pièces sous haute pression défectueuses, mais les mettre immédiatement hors pression et les remplacer.
→ Utiliser un équipement de protection individuel (vêtements de protection, gants, protection oculaire et respiratoire).

7.3 COUPURE D'URGENCE

En cas de processus imprévus, immédiatement :

- fermer le robinet à boisseau sphérique (2) ;
- ouvrir la soupape de retour (3).

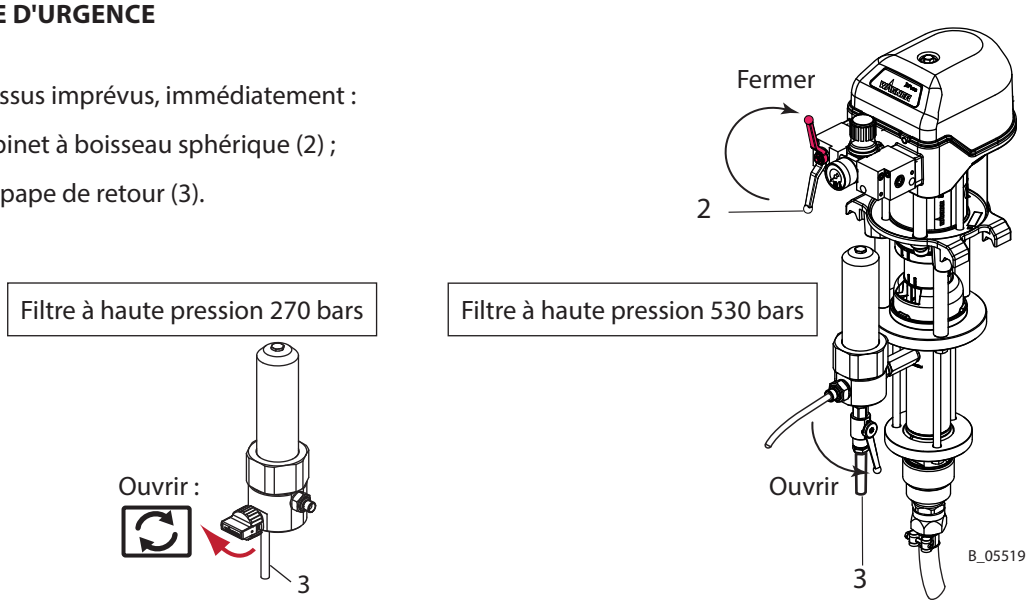

7.4 PULVÉRISATION

1. Contrôle visuel : équipement de protection individuel, mise à la terre et tous les appareils opérationnels.
2. Bloquer le pistolet de pulvérisation et insérer la buse dans le pistolet.
3. Régler la pression de travail souhaitée sur le régulateur de pression (1).
4. Ouvrir lentement le robinet à boisseau sphérique (2).
5. Optimiser le schéma de pulvérisation conformément aux instructions du pistolet.
6. Puis commencer votre travail.

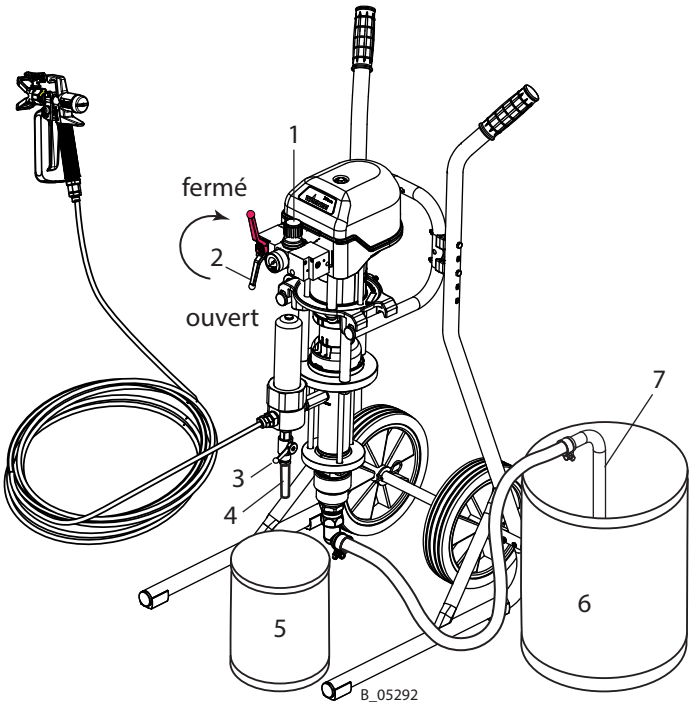

7.5 DÉCHARGE DE PRESSION / INTERRUPTION DU TRAVAIL

1. Fermer le pistolet de pulvérisation.
2. Fermer le robinet à boisseau sphérique (2).
3. Dépressuriser le système en actionnant le pistolet.
   → Attention : si une buse bouchée entrave la décharge, effectuer d'abord les étapes 4 et 5, puis nettoyer la buse.
4. Fermer et bloquer le pistolet.
5. Pour une décharge de pression complète, ouvrir lentement la soupape de retour (3) et la refermer.

Si le système a été employé avec de produits 2K :

AVIS

Produit de travail durci dans le système de pulvérisation en cas de traitement de produits 2K !
Destruction de la pompe et du système de pulvérisation.

→ Respecter les prescriptions d'utilisation du fabricant, en particulier le temps de séjour en pot.
→ Effectuer un rinçage approfondi avant la fin du temps de séjour en pot.
→ Le temps pot diminue avec de la chaleur.

7.6 RINÇAGE DE BASE

Procédure

1. Contrôle visuel : équipement de protection individuel, mise à la terre et tous les appareils opérationnels.
2. Poser le récipient collecteur vide et mis à la terre (5) sous le tube de retour (4).
3. Placer le tuyau d'aspiration (7) dans le récipient mis à la terre contenant du produit de rinçage (6).
4. Régler environ 0,05 MPa ; 0,5 bar ; 7,25 psi au régulateur de pression (1).

Rinçage via la soupape de retour

5. Ouvrir la soupape de retour (3).
6. Ouvrir lentement le robinet à boisseau sphérique (2).
7. Régler la pression d'air au régulateur de pression (1) de manière à ce que la pompe fonctionne régulièrement.
8. Rincer jusqu'à ce que le produit de rinçage s'écoulant dans le récipient (5) soit propre.
9. Fermer le robinet à boisseau sphérique (2).
10. Une fois le système hors pression, fermer la soupape de retour (3).

Rinçage via le pistolet

11. Pointer le pistolet de pulvérisation sans buse dans le récipient (5) et actionner.
12. Ouvrir lentement le robinet à boisseau sphérique (2).
13. Rincer jusqu'à ce que du produit de rinçage propre sorte du pistolet.
14. Fermer le robinet à boisseau sphérique (2).
15. Une fois le système hors pression, fermer le pistolet.
16. Bloquer le pistolet.

17. Éliminer le contenu du récipient (5) conformément aux prescriptions locales.

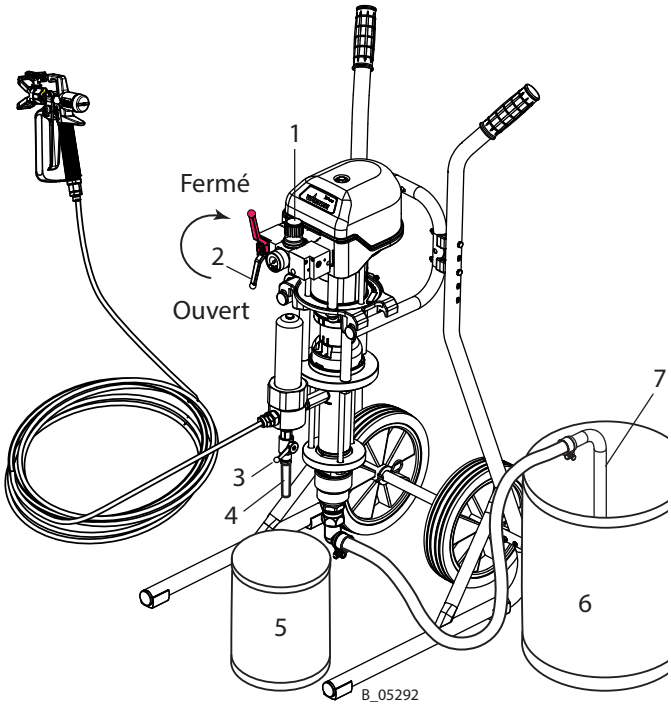

Rincer régulièrement

Un rinçage et un entretien réguliers garantissent un débit et une puissance d'aspiration élevés de la pompe.

Pompes de durcisseur dans les installations 2K

Ne pas rincer les pompes de durcisseur dans de l'eau, mais plutôt dans un produit de rinçage approprié (solvant).

7.6.1 REMPLISSAGE DE PRODUIT DE TRAVAIL

Après le rinçage de base, le système peut être rempli de produit de travail.
Procéder conformément au chapitre 7.6, toutefois utiliser du produit de travail à la place du produit de rinçage.

8 NETTOYAGE ET MAINTENANCE

8.1 NETTOYAGE

8.1.1 PERSONNEL DE NETTOYAGE

Les travaux de nettoyage doivent être réalisés régulièrement et avec soin par du personnel qualifié et formé. On les informera des dangers spécifiques lors de leur formation.

Pendant les travaux de nettoyage, les dangers suivants peuvent survenir :

- Danger pour la santé par inhalation des vapeurs de solvants
- Utilisation d'outils de nettoyage et de moyens auxiliaires non adaptés

8.1.2 CONSIGNES DE SÉCURITÉ

→ Nettoyer la pompe à piston uniquement avec un chiffon humide.

→ Tenir compte des consignes de sécurité au chapitre 4.

⚠ DANGER

Maintenance / réparation inappropriées !
Danger de mort et de dommages à l'appareil.

→ Les réparations et le remplacement de pièces peuvent uniquement être effectués par un point de service après-vente WAGNER ou par du personnel spécialement formé.

→ Réparer et remplacer uniquement les pièces qui sont mentionnées au chapitre « Pièces de rechange » et affectées à l'appareil.

→ Avant tous les travaux sur l'appareil et lors des interruptions de travail :
- Évacuer la pression des pistolets de pulvérisation et des appareils.
- Verrouiller les pistolets de pulvérisation contre l'actionnement.
- Couper l'alimentation en énergie / l'arrivée d'air comprimé.
- Mettre l'appareil de commande hors tension.

→ Pour tous les travaux, respecter le mode d'emploi et l'instruction de service !

8.1.3 MISE HORS SERVICE ET NETTOYAGE

Il faut nettoyer l'appareil à des fins de maintenance. Veiller à ce que les restes de produits ne sèchent pas et se fixent.

1. Interruption du travail → Exécuter le chapitre 7.5.
2. Rinçage de base → Exécuter le chapitre 7.6.
3. Vider le système de manière contrôlée → Exécuter le chapitre 8.2.6.
4. Effectuer la maintenance du pistolet conformément au mode d'emploi.
5. Nettoyer et contrôler le système d'aspiration et le filtre d'aspiration.
6. Si un filtre produit est utilisé : contrôler, nettoyer et, éventuellement, remplacer la garniture et le boîtier du filtre. → Chapitre 8.2.8.
7. Nettoyer l'extérieur du système.

⚠ AVERTISSEMENT

Fragilisation du régulateur de pression du filtre !
Le récipient du régulateur de pression du filtre se fragilise au contact avec des solvants et peut éclater.
Danger de blessure par projection de pièces.

→ Ne pas nettoyer le récipient au régulateur de pression du filtre avec des solvants.

8. Assembler entièrement le système.
9. Contrôler le niveau de remplissage de l'agent de séparation → Chapitre 8.2.4.
10. Remplir le système de produit de rinçage conformément au chapitre 8.2.7.

⚠ AVERTISSEMENT

Mélanges de gaz explosifs en cas de pompe incomplètement remplie !
Danger de mort par projection de pièces.
Inflammation d'atmosphère explosive ambiante.

→ S'assurer que la pompe et le système d'aspiration sont toujours entièrement remplis de produit de rinçage ou de travail.
→ Ne pas vider l'appareil par pulvérisation après le nettoyage.

8.1.4 ENTREPOSAGE À LONG TERME

Si l'appareil reste entreposé sur une longue période, un nettoyage minutieux et une protection anti-corrosion s'imposent. Remplacer l'eau voire le solvant dans la pompe de transport de matériau par un produit de conservation approprié, remplir le récipient d'agent de séparation avec de l'agent de séparation.

Procédure :

1. Exécuter les points 1 à 9 du chapitre 8.1.3 « Mise hors service et nettoyage ».
2. Remplir le système d'agent de conservation conformément au chapitre 8.2.7.
3. Vider le système de manière contrôlée conformément au chapitre 8.2.6 et fermer les ouvertures.

8.2 MAINTENANCE

8.2.1 PERSONNEL DE MAINTENANCE

Les travaux de maintenance doivent être réalisés régulièrement et avec soin par du personnel qualifié et formé. On les informera des dangers spécifiques lors de leur formation.

Pendant les travaux de maintenance, les dangers suivants peuvent survenir :

- Danger pour la santé par inhalation des vapeurs de solvants
- Utilisation d'outils et de ressources non adaptés

Une personne compétente doit s'assurer que l'état de fonctionnement sûr de l'appareil soit vérifié après les travaux de maintenance.

8.2.2 CONSIGNES DE SÉCURITÉ

→ Observer les consignes de sécurité contenues dans les chapitres 4 et 8.1.2.

Avant la maintenance
Avant tout travail sur l'appareil, il faut s'assurer de l'état suivant :

- Décompresser la pompe, le tuyau à haute pression et le pistolet.
- Blocage du pistolet avec la gâchette de sûreté.
- Coupure de l'alimentation d'air.

Après la maintenance

- Mise en service conformément au chapitre 6.6.

→ Conformément à la norme DGUV 100-500 :

- La sécurité de fonctionnement des appareils à jet de liquide doit être contrôlée en cas de besoin, au minimum cependant tous les 12 mois, par un expert (p. ex., un technicien de service WAGNER).
- Pour les appareils retirés du service, le contrôle peut être reporté jusqu'à la mise en service suivante.

⚠ DANGER

Mise en état / réparation inappropriées !
Danger de mort et de dommages à l'appareil.

→ La remise en état de l'appareil ainsi que sa réparation ou le remplacement de celui-ci ou de ses composants doivent être effectués en dehors de la zone de danger par du personnel qualifié.

8.2.3 TRAVAUX DE MAINTENANCE RÉGULIERS

1. Contrôler tous les jours le niveau d'agent de séparation dans le récipient et remettre à niveau si nécessaire.
2. Il faut contrôler et nettoyer le filtre haute pression tous les jours ou en cas de besoin. (Voir chapitre 8.2.8.)
3. A chaque mise hors service, il faut respecter la procédure décrite dans le chapitre 8.1.3 !
4. Vérifier tous les jours les tuyaux, tubes et raccords et les remplacer si nécessaire.

Si la pompe doit être vidée pour les travaux d'entretien, procéder conformément au chapitre 8.2.6.

Le manuel de service est disponible en allemand et en anglais.
Numéro de référence voir le chapitre 1.3.

8.2.4 REMPLIR L'AGENT DE SÉPARATION

AVIS

Marche à sec de la pompe à piston !
Usure élevée / détérioration des garnitures.
Si les joints d'étanchéités sont secs, de la peinture ou du solvant peuvent s'échapper.

→ S'assurer que le récipient d'agent de séparation est suffisamment rempli d'agent de séparation. Hauteur de remplissage 1 cm ; 0,4 inch sous le bord du récipient.

Verser l'agent de séparation fourni dans le récipient d'agent de séparation.
Hauteur de remplissage : 1 cm ; 0,4 inch sous le bord du récipient.
Agent de séparation : N° de comm. 9992504

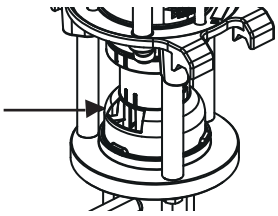
B_03918

Angle d'inclinaison de la pompe
Après que l'on a rempli l'agent de séparation, l'inclinaison maximale autorisée de la pompe pour le transport, le déplacement etc. est de ± 30°.
La pompe doit être à la verticale pendant son fonctionnement.

8.2.5 ÉVACUATION DU CONDENSAT DU RÉGULATEUR DE FILTRE AIRCOAT

→ Purger fréquemment l'eau de condensation éventuellement accumulée dans le filtre pneumatique.
- Le niveau d'eau dans la coupe du filtre ne doit pas atteindre le niveau maximal affiché sur la coupe.

8.2.6 VIDER LA POMPE

⚠ AVERTISSEMENT

Mélanges de gaz explosifs en cas de pompe incomplètement remplie !
Danger de mort par projection de pièces.
Inflammation d'atmosphère explosive ambiante.

→ Vider l'appareil lentement et de manière contrôlée.
→ Éviter les atmosphères explosives ambiantes.

→ Si le produit transporté chauffe, couper tous les chauffages et laisser refroidir le produit.

1. Contrôle visuel : équipement de protection individuel, mise à la terre et tous les appareils opérationnels.
2. Procéder à un rinçage de base conformément au chapitre 7.6.
3. Placer le récipient collecteur mis à la terre (5) sous le tube de retour (4).
4. Placer le tuyau d'aspiration (7) dans le récipient vide mis à la terre (6).
5. Fermer le régulateur de pression (1) (0 MPa ; 0 bar ; 0 psi).

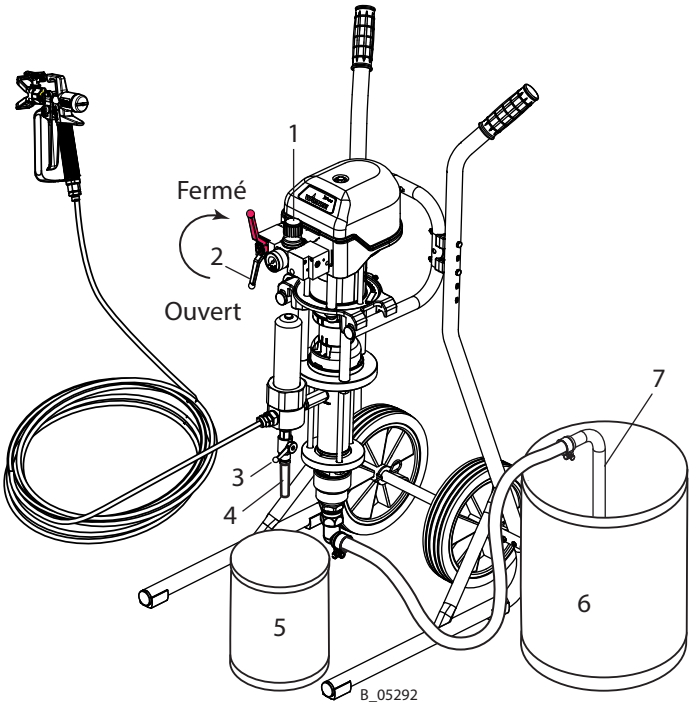

Vider par le retour

6. Ouvrir la soupape de retour (3).
7. Ouvrir lentement le robinet à boisseau sphérique (2).
8. Augmenter l'air comprimé dans le régulateur de pression (1) lentement et seulement jusqu'à ce que la pompe tourne uniformément (env. 0.05 MPa ; 0,5 bar ; 7,25 psi).
9. S'attendre à la transformation du produit de travail en air. Diminuer l'air comprimé dans le régulateur de pression (1) jusqu'à ce que la pompe continue de tourner uniformément (env. 0–0.05 MPa ; 0–0,5 bar ; 0–7,25 psi).
10. Dès qu'il n'y a plus de produit de travail qui coule du tube de retour (4), fermer le robinet à boisseau sphérique (2).
11. Fermer la soupape de retour (3).

Vider jusqu'au pistolet

12. Pointer le pistolet sans buse sur le récipient (5) et actionner.
13. Ouvrir lentement le robinet à boisseau sphérique (2). S'attendre à la transformation du produit de travail en air.
14. Une fois qu'il n'y a plus de produit de travail qui circule, fermer le robinet à boisseau sphérique (2).
15. Fermer et bloquer le pistolet.
16. Décharge de pression conformément au chapitre 7.5.
17. Éliminer le contenu du récipient (5) conformément aux prescriptions locales.

8.2.7 REMPLIR LA POMPE VIDE

⚠ AVERTISSEMENT

Mélanges de gaz explosifs en cas de pompe incomplètement remplie !
Danger de mort par projection de pièces.
Inflammation d'atmosphère explosive ambiante.

→ Remplir l'appareil lentement et de manière contrôlée.
→ Éviter les atmosphères explosives ambiantes.

1. Contrôle visuel : équipement de protection individuel, mise à la terre et tous les appareils opérationnels.
2. Placer le récipient collecteur mis à la terre (5) sous le tube de retour (4).
3. Placer le tuyau d'aspiration (7) dans le récipient mis à la terre contenant de l'agent (6).
   Remarque :
   Si la pompe est équipée d'un système fixe d'aspiration, on ne doit alors l'immerger dans le matériel de travail que jusqu'au maximum au milieu du boîtier d'admission !
4. Fermer le régulateur de pression (1) (0 MPa ; 0 bar ; 0 psi).
5. Ouvrir la soupape de retour (3).
6. Ouvrir lentement le robinet à boisseau sphérique (2).
7. Augmenter la pression d'air du régulateur de pression (1) lentement et seulement jusqu'à ce que la pompe se mette à tourner de manière homogène (env. 0–0.05 MPa ; 0–0,5 bar ; 0–7.25 psi). S'attendre à la transformation du produit de travail en air et éviter les éclaboussures.

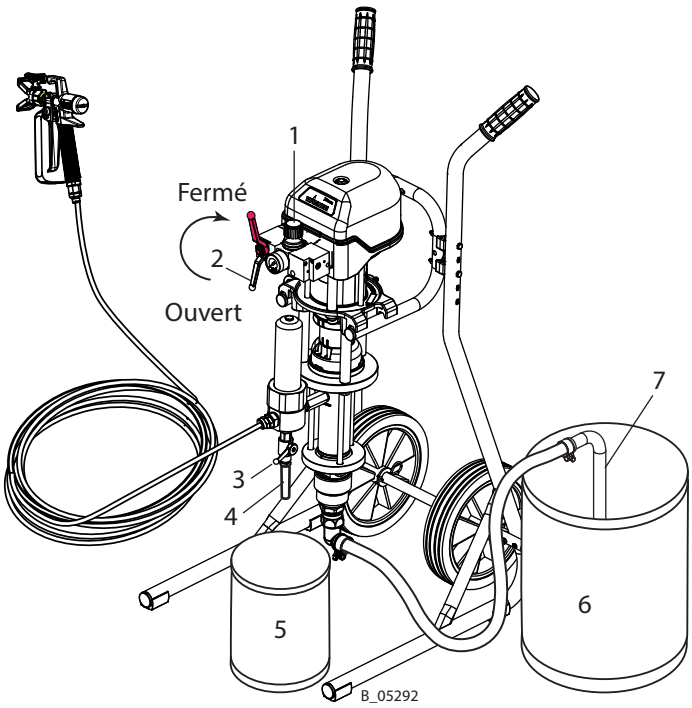

8. Dès que du produit de travail coule du tube de retour (4), fermer le robinet à boisseau sphérique (2).
9. Fermer la soupape de retour (3).
10. Pointer le pistolet de pulvérisation sans buse dans le récipient (5) et actionner.
11. Ouvrir lentement le robinet à boisseau sphérique (2). S'attendre à la transformation du produit de travail en air et éviter les éclaboussures.
12. Dès que du produit de travail pur coule sans inclusions d'air, fermer le robinet à boisseau sphérique (2).
13. Fermer le pistolet de pulvérisation et le verrouiller.
14. Décharge de pression conformément au chapitre 7.5.
15. Éliminer le contenu du récipient (5) conformément aux prescriptions locales.

8.2.8 NETTOYER LES FILTRES HAUTE PRESSION

1. Rincer la pompe et le filtre à haute pression conformément au chapitre 7.6 et, par la même occasion :
   - En cas de position de montage préconisée pour le filtre : rincer via la soupape retour (1). Le résultat en est un débit important permettant au produit de rinçage de circuler dans la partie supérieure de la cartouche filtrante (11). Régulateur de pression env. 0,15 MPa ; 1,5 bars ; 22 psi.
   - En cas de position de montage inversée pour le filtre : rincer via le pistolet. Nécessaire en cas de position de montage inversée afin de permettre au produit de rinçage de couler dans la cartouche filtrante (11). Maximiser le débit (enlever la buse, si nécessaire ouvrir la soupape de dosage).
2. Vider la pompe de manière contrôlée conformément au chapitre 8.2.6.
3. Poser le récipient collecteur mis à la terre sous le filtre haute pression.
4. Desserrer l'écrou-raccord (3) (ouverture 70).
5. Dévisser l'écrou-raccord (3) et le soulever légèrement pour éviter qu'il ne se salisse dans l'étape suivante.
6. Enlever le boîtier du filtre (2) avec l'écrou-raccord (3). Le ressort conique (12) reste dans le boîtier du filtre (2). Si le joint torique (5) est intact, il reste sur le boîtier du filtre (2).
7. Sortir la cartouche filtrante (11) et le support filtre (10) du boîtier du filtre (2).
8. Nettoyer toutes les pièces :
   - Placer la cartouche filtrante (11) et le support filtre (10) dans du solvant. Nettoyer avec un pinceau.
   - Remplir le boîtier du filtre (2) d'un tiers environ de solvant, fermer avec des gants et bien secouer.
   - Nettoyer le coffret de distribution (7) avec un pinceau.
9. Si nécessaire, remplacer le joint torique (5) et/ou la cartouche filtrante (11). Numéro de référence voir le chapitre 13.10 ou 13.11.
10. Assembler toutes les pièces dans l'ordre inverse. Ce faisant :
    - Appliquer de la pâte antigrippage** sur le filetage du coffret de distribution (7).
    - Appliquer du Mobilux® EP2** sur le joint torique (5) et la bague de pression (21).
    - Observer la position de montage de la cartouche filtrante (11) : introduire l'extrémité fermée avec marquage de filtre en tête dans le boîtier du filtre (2).
    - S'assurer que le ressort conique (12) se trouve dans le boîtier du filtre (observer la position de montage). Exercer une pression après l'insertion de la cartouche filtrante (11) et du support filtre (10), l'effet de ressort doit être perceptible.
    - Serrer l'écrou-raccord (3) à la main.
11. Remplir la pompe conformément au chapitre 8.2.7.

** Numéro de référence voir le chapitre 10.2.

Position de montage du filtre	
préconisée	inversée
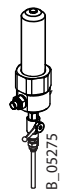	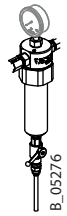

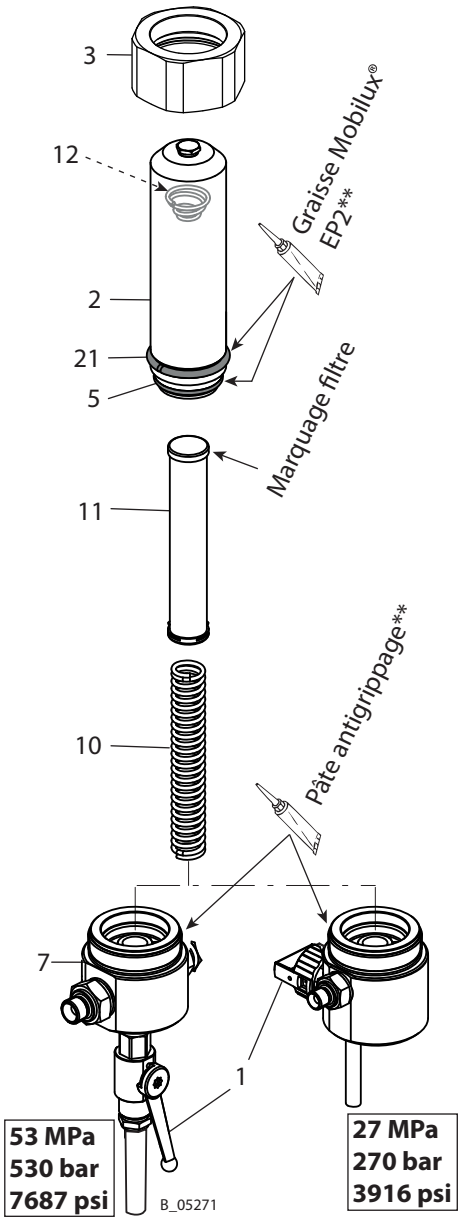

8.2.9 TUYAUX DE PRODUIT, TUBES ET ACCOUPLEMENTS

DANGER

Tuyau et vissages éclatants !
Danger de mort par injection de produit et par projection de pièces.

→ S'assurer que le matériau du tuyau est chimiquement résistant aux produits pulvérisés et aux produits de rinçage utilisés.
→ S'assurer que le pistolet de pulvérisation, les vissages et le tuyau de produit entre l'appareil et le pistolet de pulvérisation sont adaptés à la pression générée.
→ S'assurer que les informations suivantes sont reconnaissables sur le tuyau :
- fabricant
- pression de service admissible
- date de fabrication

La durée d'utilisation des tuyauteries entre le générateur de pression du produit et l'appareil d'application est limitée par les influences extérieures, même avec un traitement conforme.

→ Vérifier tous les jours les tuyaux, tubes et raccords et les remplacer si nécessaire.
→ Avant chaque mise en service, vérifier si toutes les connexions sont étanches.
→ De plus, l'exploitant doit vérifier les tuyaux à intervalles réguliers et fixes pour détecter de l'usure et des dommages éventuels. Il faut tenir un carnet pour en apporter la preuve.
→ Les tuyauteries non endommagées doivent être remplacées dès qu'une des deux périodes est dépassée :
  – 6 ans à partir de la date de compression (voir inscription sur l'armature).
  – 10 ans à partir de la date imprimée sur le tuyau.

Inscription gravée sur l'armature (si présente)	**Signification**
xxx bar	Pression
yymm	Date de compression (année/mois)
XX	Code interne

Marquage sur le tuyau	**Signification**
WAGNER	Nom / fabricant
yymm	Date de fabrication (année/mois)
xxx bar (xx MPa) p. ex. 270 bar (27MPa)	Pression
XX	Code interne
DN xx (p. ex. DN 10)	Largeur nominale

9 RECHERCHE ET ÉLIMINATION DE DÉFAUTS

Problème	Cause	Remède
La pompe ne fonctionne pas	Le moteur pneumatique ne démarre pas, reste inactif.	Fermer / ouvrir le robinet à boisseau sphérique à l'unité de régulation de pression ou interrompre brièvement la conduite d'air comprimé.
	Pas d'affichage de pression d'air au manomètre (le régulateur de pression d'air ne fonctionne pas).	Couper brièvement l'alimentation en air comprimé ou réparer voire remplacer le régulateur.
	Colmatage de la buse de pulvérisation.	Nettoyer la buse conformément aux instructions.
	Alimentation insuffisante en air comprimé.	Vérifier l'alimentation en air comprimé.
	Colmatage du filtre dans le pistolet de pulvérisation ou dans le filtre haute pression.	Nettoyage des pièces et utilisation d'agent en parfait état.
	Bouchon dans la section du fluide ou le tuyau haute pression (p. ex. produit 2K durci).	Démonter et nettoyer la section du fluide, remplacer le tuyau haute pression.
	Graisse dans la combinaison manteau glissant.	Dégraisser la combinaison manteau glissant.
	La pompe s'arrête parfois à un point d'inversion.	Vérifier le corps de verrouillage (voir manuel de service).
Mauvais schéma de pulvérisation	Voir mode d'emploi du pistolet.	
Marche irrégulière de la pompe de produit ; le jet de pulvérisation chute (pulsation)	Viscosité trop élevée.	Diluer le produit de travail.
	Trop faible pression de pulvérisation.	Augmenter la pression d'arrivée d'air. Utiliser une buse plus petite.
	Soupapes collées.	Nettoyer la pompe de transport de produit, laisser éventuellement quelques temps dans le produit de rinçage.
	Corps étrangers dans la soupape d'aspiration.	Démonter, nettoyer le boîtier de la soupape d'aspiration et contrôler le siège de soupape.
	Diamètre de la conduite d'air comprimé trop petit.	Prévoir une conduite plus importante. → Caractéristiques techniques, chapitre 5.5.3.
	Soupapes, garnitures ou piston usés.	Remplacer les pièces.
	Filtre d'air de commande ou d'air de travailler obstrué.	Contrôler et nettoyer si nécessaire.
La pompe fonctionne de manière homogène, mais n'aspire pas de produit de travail	L'écrou-raccord du système d'aspiration est desserré ; la pompe aspire de l'air.	Serrer l'écrou-raccord.
	Filtre d'aspiration encrassé.	Nettoyer le filtre.
	Bille collée dans la soupape d'aspiration ou de piston.	Nettoyer avec du produit de rinçage approprié (purger l'appareil si nécessaire).
La pompe marche quand le pistolet est fermé	Garnitures, soupapes, pistons usés.	Remplacer les pièces.
Moteur pneumatique gelé	Beaucoup d'eau de condensation dans l'alimentation d'air.	Monter un séparateur d'eau.

Si la cause de la panne ne figure pas parmi celles énoncées, nous vous invitons à faire appel au service après-vente WAGNER pour résoudre le problème.

10 RÉPARATION

10.1 PERSONNEL DE RÉPARATION

Les travaux de réparation doivent être effectués régulièrement et avec soin par un personnel qualifié et formé. On les informera des dangers spécifiques lors de leur formation. Effectuer les travaux de réparation conformément aux instructions de service correspondantes.

Pendant les travaux de réparation, les dangers suivants peuvent survenir :

- Danger pour la santé par inhalation des vapeurs de solvants
- Utilisation d'outils et de ressources non adaptés

Une personne compétente doit s'assurer que l'état de fonctionnement sûr de l'appareil soit vérifié après les travaux de réparation.

10.2 MOYENS AUXILIAIRES DE MONTAGE

Les références des pièces de rechange de l'appareil, ainsi que les pièces d'usure telles que les joints d'étanchéité se trouvent au chapitre 13.

→ Utiliser les couples, graisses et adhésifs conformément au chapitre 13.

Moyen auxiliaire de montage

N° de comm.	Quantité	Désignation	Petits récipients
9992590	1 pce ≙ 50 ml	Loctite® 222	
9992511	1 pce ≙ 50 ml	Loctite® 243	
9992831	1 pce ≙ 50 ml	Loctite® 542	
9998808	1 pce ≙ 18 kg !	Graisse Mobilux® EP 2	Tube 400 g ≙ N° de comm. 2355418
9992616	1 pce ≙ boîte 1 kg	Pâte-graisse Molykote® DX	Tube 50 g ≙ N° de comm. 2355419
9992609	1 pce ≙ 100 g	Pâte antigrippage	
9992816	1 pce ≙ 70 g	Colle de contact Miranit	

Information sur les marques
Les marques citées dans le présent document sont la propriété de leurs fabricants respectifs. Loctite® , par exemple, est une marque déposée de Henkel.

11 ÉLIMINATION

En cas de mise au rebut des appareils, il est recommandé d'effectuer une élimination différenciée des matériaux.

Les matériaux suivants ont été utilisés :

Acier	Aluminium	Matières plastiques	Métal dur

Consommables
Les consommables (laque, adhésifs, produits de rinçage, de nettoyage et solvants) doivent être éliminés conformément aux dispositions et prescriptions légales en vigueur.

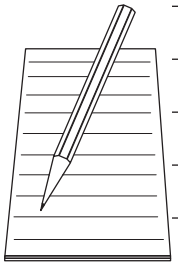

12 ACCESSOIRES

12.1 SORTIE DE PRODUIT

Liste des accessoires			WILDCAT 18-40	PUMA 28-40
Pos	**K**	**Désignation**	**N° de comm.**	**N° de comm.**
A		Pompe à piston PE/TG	2329456	2329467
A		Pompe à piston PE/T	2329458	2329469
1		Agent de séparation 250 ml ; 250 cc	9992504	
2		Câble de terre 3 m ; 9,8 ft	236219	
3		Vis à anneau de levage	9907133	
4		Régulateur AirCoat	2328611	
5		Régulateur de filtre AirCoat, complet	2333478	
6		Filtre haute pression DN10-PN270 SSt, complet	2329024	
7		Filtre haute pression DN12-PN530 SSt, complet	2329025	
9		Combinaison de décharge de filtre	367135	
10		Filtre à laque DN6-PN270-G1/4"-1/4"NPS-SSt	2329978	
12		Adaptateur G1/4"-NPS1/4"	2332619	
13		Adaptateur G3/8"-NPS1/4"	2332621	
14		Adaptateur G3/8"-NPS 3/8"	2332620	
15	◆	Tube de retour DN6-G1/4"-100mm-PA	2331752	
16	◆	Tuyau de circulation DN6-PN310-G1/4"-1,8m-PA	2331017	
17	◆	Tuyau de circulation DN6-PN310-G1/4"-2.8m-PA	2331014	
18	◆	Tuyau de retour DN6-PN310-G1/4"-PA	2329046	
19		Raccord enfichable avec queue crantée DN13	9985619	
20		Raccord enfichable avec raccord rapide DN13	9998813	
21		Raccord rapide avec queue crantée DN13	9998812	
22		Raccord enfichable avec raccord rapide DN10	9998810	
23		Raccord rapide avec queue crantée DN10	9998811	
24		Fusible du régulateur	2334956	
25		Robinet à boisseau sphérique DN7-PN10-G1/4-R1/4-CB	2335815	
26		Loctite® 542, 50ml; 50cc	9992831	

◆ Pièce d'usure

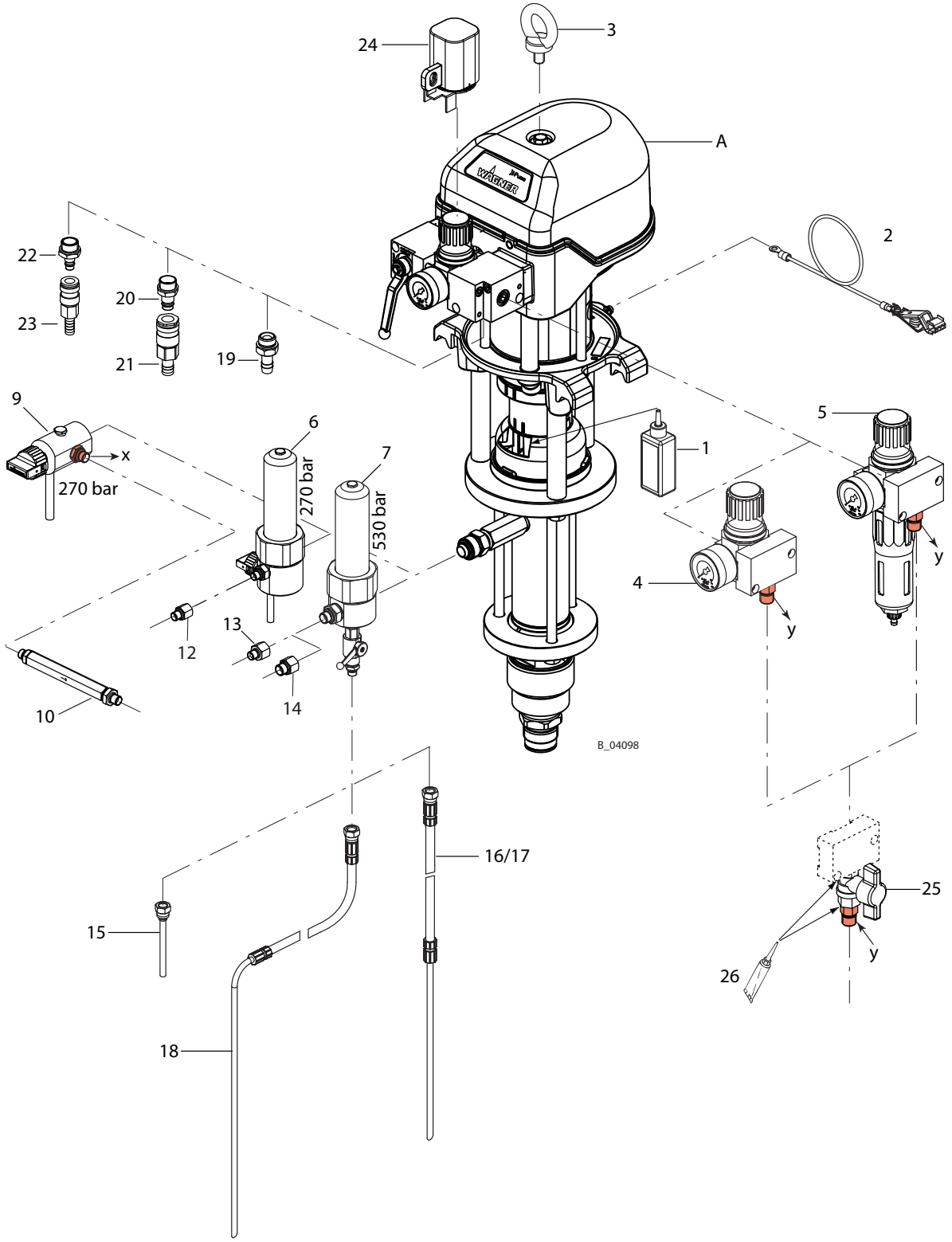
24
3
A
22
23
20
21
19
2
9
x
270 bar
6
270 bar
7
530 bar
1
5
y
4
y
13
12
14
10
B_04098
16/17
15
25
y
26
18

12.2 ENTRÉE DE PRODUIT

Pour une aspiration sans trouble, utiliser des tuyaux les plus courts que possible. La longueur maximale du tuyau dépend de la viscosité du produit, de la hauteur d'aspiration et de la largeur nominale du tuyau.

Liste des accessoires			WILDCAT 18-40	PUMA 28-40
Pos	**K**	**Désignation**	**N° de comm.**	**N° de comm.**
A		Pompe à piston PE/TG	2329456	2329467
A		Pompe à piston PE/T	2329458	2329469
1		Kit de récipient supérieur 5 L pour pompe à piston	2332169	
2		Coude d'aspiration pour récipient supérieur SSt	2323225	
3	◆	Tuyau d'aspiration DN16-SSt, complet	2324110	
4	◆	Tuyau d'aspiration DN25-SSt, complet	2324116	
5		Raccord de tuyau basse pression DN25-M36-SSt	2325408	
6	◆	Tuyau basse pression DN25-PN10-EPDM (marchandise au mètre)	2323474	
7	◆	Tuyau basse pression DN25-PN10-PE (marchandise au mètre)	2323595	
8		Raccord de tuyau basse pression DN16-M36-SSt	2325390	
9	◆	Tuyau basse pression DN16-PN10-EPDM (marchandise au mètre)	2323329	
10	◆	Tuyau basse pression DN16-PN10-PE (marchandise au mètre)	2323597	
11		Tube d'aspiration DN16-SSt, complet	2324158	
12		Tube d'aspiration DN25-SSt, complet	2323239	
13		Coude d'aspiration DN25-SSt	2324247	
14		Tube d'aspiration DN25-200L-SSt, complet	2324238	
15		Adaptateur de la bonde DN25-G2"	2315163	
16		Tube d'aspiration DN25-30L-SSt, complet	2324241	
17	◆	Filtre d'aspiration DN16-18mesh-SSt	2323396	
18	◆	Filtre d'aspiration DN25-18mesh-SSt	2323325	
19		Soupape d'aspiration avec poussoirs de soupapes	2329689	

◆ Pièce d'usure

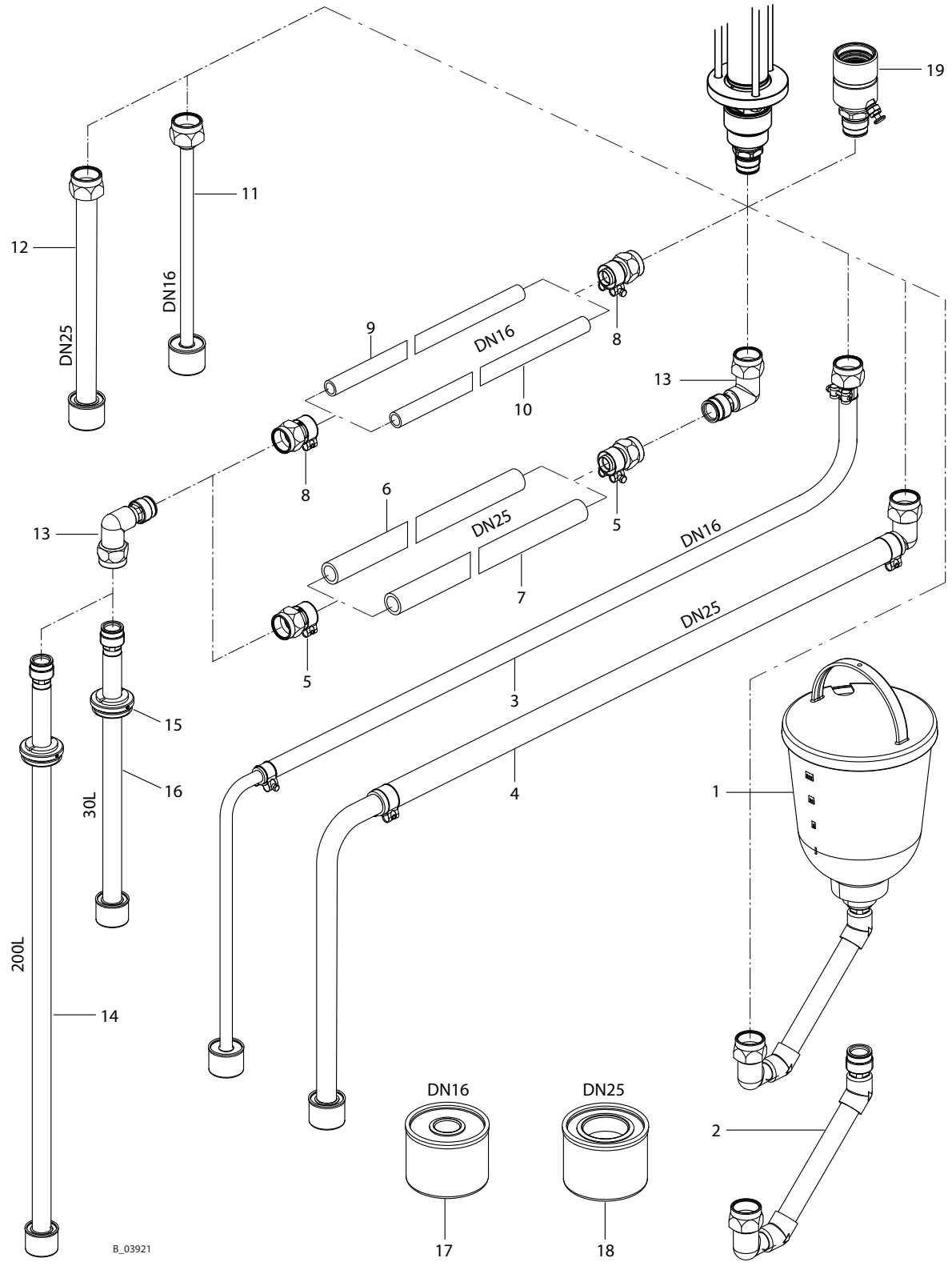
19
11
12
DN16
DN25
9
DN16
8
10
13
8
6
DN25
5
13
DN16
7
DN25
5
3
15
16
30L
4
1
200L
14
DN16
DN25
2
17
18
B_03921

12.3 ACCESSOIRES POUR CHARIOT, CHÂSSIS ET FIXATION MURALE

Liste des accessoires		WILDCAT 18-40	PUMA 28-40
Pos K	**Désignation**	**N° de comm.**	**N° de comm.**
A	Pompe à piston PE/TG	2329456	2329467
A	Pompe à piston PE/T	2329458	2329469
1	Chariot 4" complet	2325901	
2	Châssis 4", complet	2332374	
3	Support mural 4" complet	2332143	

◆ Pièce d'usure

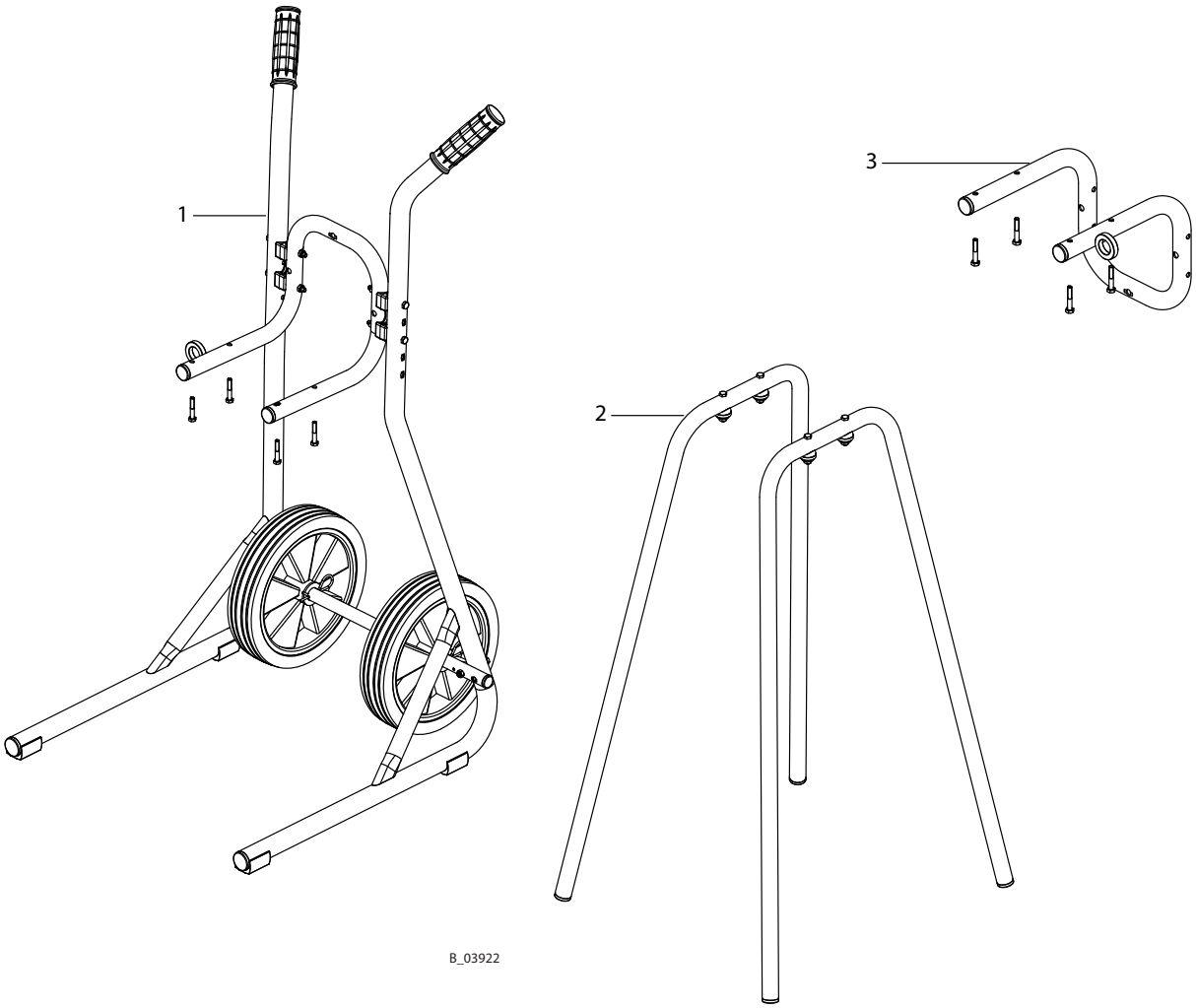

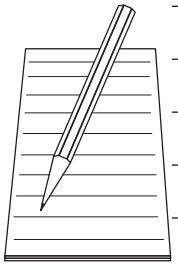

13 PIÈCES DE RECHANGE

→ Observer le chapitre « Réparation » : personnel de réparation et moyens de auxiliaires de montage.
→ Les instructions de service sont disponibles séparément. Voir chapitre 1.3.

DANGER

Maintenance / réparation inappropriées !
Danger de mort et de dommages à l'appareil.

→ Les réparations et le remplacement de pièces peuvent uniquement être effectués par un point de service après-vente WAGNER ou par du personnel spécialement formé.
→ Réparer et remplacer uniquement les pièces qui sont mentionnées au chapitre « Pièces de rechange » et affectées à l'appareil.
→ Avant tous les travaux sur l'appareil et lors des interruptions de travail :
- Évacuer la pression des pistolets de pulvérisation et des appareils.
- Verrouiller les pistolets de pulvérisation contre l'actionnement.
- Couper l'alimentation en énergie / l'arrivée d'air comprimé.
- Mettre l'appareil de commande hors tension.
→ Pour tous les travaux, respecter le mode d'emploi et l'instruction de service !

13.1 COMMENT COMMANDER LES PIÈCES DE RECHANGE ?

Afin d'assurer une bonne livraison des pièces de rechange, les données suivantes sont nécessaires :
Numéro de référence, désignation et nombre de pièces
Le nombre de pièces ne doit pas être forcément identique aux nombres de la colonne « **Stk** » des listes. Le nombre indique seulement combien de fois cette pièce est comprise dans le module.
Par ailleurs, les données suivantes sont nécessaires pour assurer un bon déroulement de la livraison :
- Adresse de facturation
- Adresse de livraison
- Nom de l'interlocuteur responsable pour toutes demandes de précisions
- Méthode de livraison (poste normale, envoi rapide, poste aérienne, courrier, etc.)

Marquage dans les listes de pièces de rechange.

Explication pour la colonne « **K** » (marquage) dans la liste suivante des pièces de rechange :

◆ Pièces d'usure
Remarque : Ces pièces ne font pas partie des clauses de garantie.

● Ne fait pas partie de l'équipement de base, mais est disponible en tant qu'accessoire spécial.

13.2 APERÇU DES SOUS-ENSEMBLES

		WILDCAT 18-40		PUMA 28-40	
		PE/TG	PE/T	PE/TG	PE/T
Pos	**Désignation**	**N° de comm.**	**N° de comm.**	**N° de comm.**	**N° de comm.**
1	Pompe à piston	2329456	2329458	2329467	2329469
2	Section du fluide	2329641	2329643	2329641	2329643
3	Moteur pneumatique	2329613		2329617	
4	Kit de raccordement moteur pneumatique - section du fluide	2350028			
9	Câble de terre, complet	236219			
10	Pâte-graisse Molykote® DX	9992616			
Couple de serrage Moteur pneumatique / section du fluide		25 Nm ; 18 lbft			

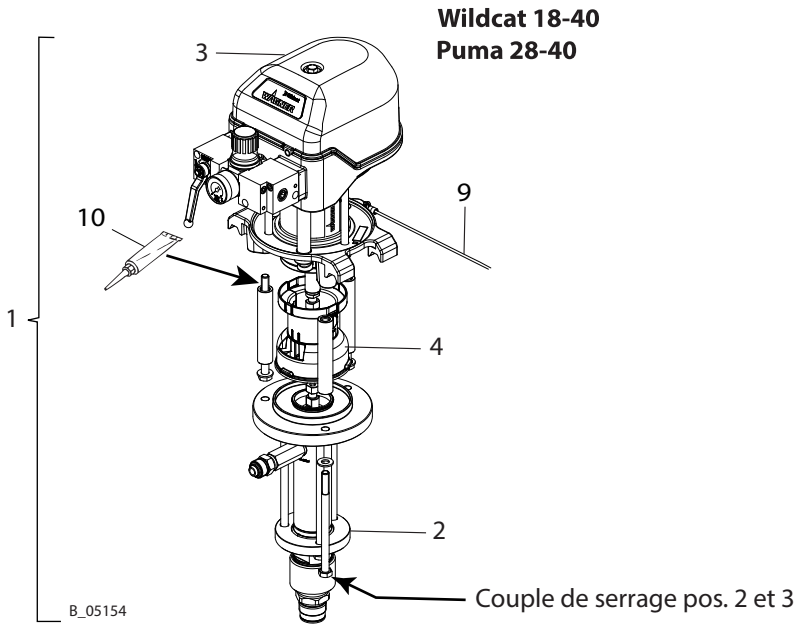

13.3 MOTEURS PNEUMATIQUES

DANGER

Maintenance / réparation inappropriées !
Danger de mort et de dommages à l'appareil.

→ Les réparations et le remplacement de pièces peuvent uniquement être effectués par un point de service après-vente WAGNER ou par du personnel spécialement formé.
→ Réparer et remplacer uniquement les pièces qui sont mentionnées au chapitre « Pièces de rechange » et affectées à l'appareil.
→ Avant tous les travaux sur l'appareil et lors des interruptions de travail :
- Évacuer la pression des pistolets de pulvérisation et des appareils.
- Verrouiller les pistolets de pulvérisation contre l'actionnement.
- Couper l'alimentation en énergie / l'arrivée d'air comprimé.
- Mettre l'appareil de commande hors tension.
→ Pour tous les travaux, respecter le mode d'emploi et l'instruction de service !

Liste de pièces de rechange pour moteur pneumatique

Pos	K	Désignation	Stk	WILDCAT 18-40 N° de comm.	PUMA 28-40 N° de comm.
1		Moteur pneumatique	1	2329613	2329617
2		Bride	1	367316	
3		Tige de piston	1	367302	
4		Tube cylindrique	1	366303	367303
5		Tube d'air comprimé	1	367304	
6		Tube d'air de commande	1	367305	
8		Bouchon	2	367307	
9	◆ ★	Joint d'étanchéité sortie	2	L414.06C	
10		Pièce de raccord	1	367309	
11		Silencieux	1	367310	
12		Chapot	1	367311	
13	◆ ★	Filtre à air comprimé	1	367313	
14	◆ ★	Filtre à air de commande	1	367314	
15		Panneau d'avertissement « fluide »	1	2332082	
16		Vis épaulée	2	367318	
17	◆	Tapis d'insonorisation	1	367319	
18		Fiche à ressort	2	367320	
23		Prise de filtre	1	367324	
25		Étranglement	1		
28	◆	Joint torique	6	9971123	
29	◆	Joint de tige	2	9974217	

◆ = Pièces d'usure
★ = Compris dans le kit de service.

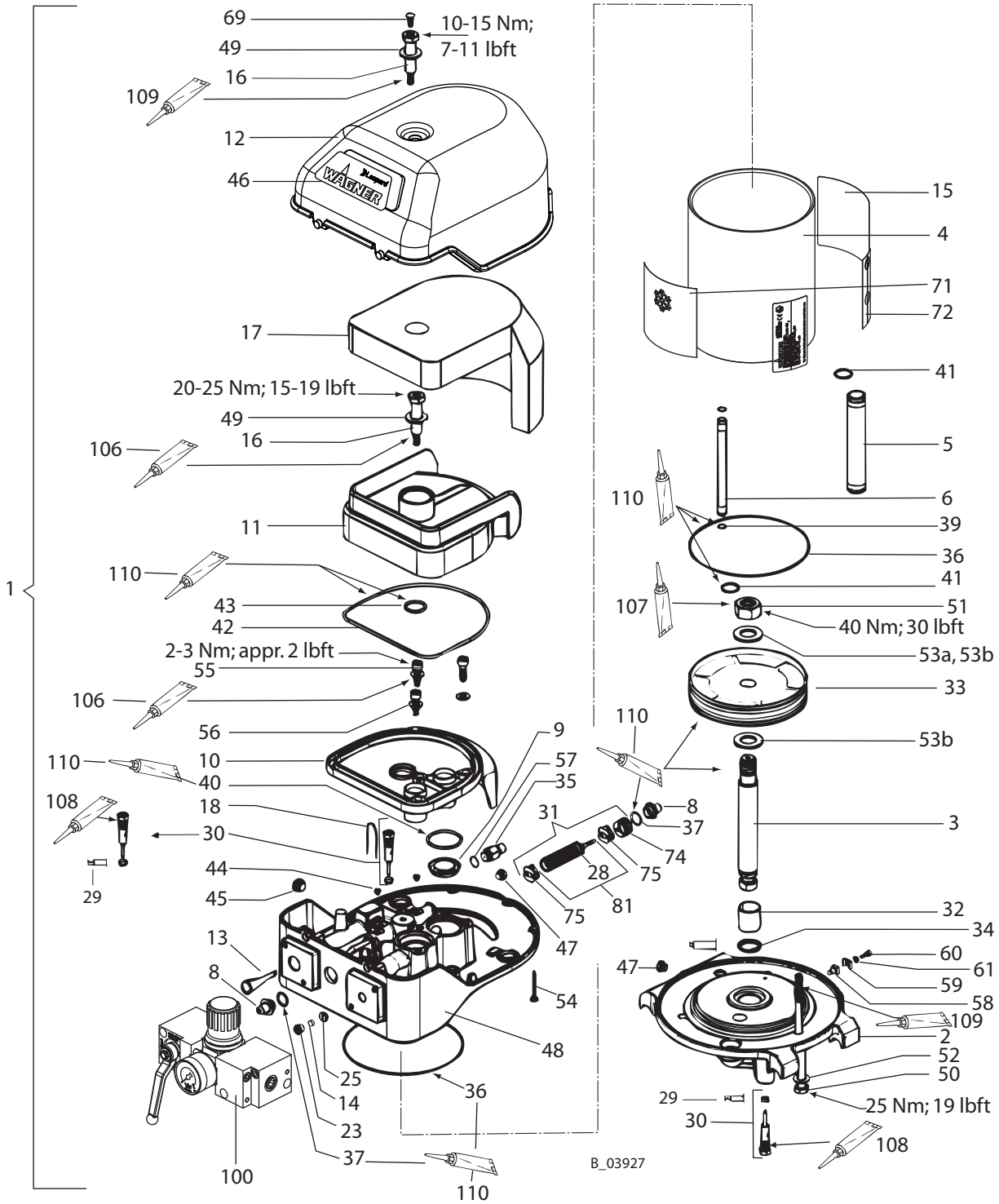

Régulateur de pression (Pos. 100) :
Voir chapitre 13.3.1 pour plus de détails

Ne pas démonter le piston (pos. 81)

Liste de pièces de rechange pour moteur pneumatique				WILDCAT 18-40	PUMA 28-40
Pos	**K**	**Désignation**	**Stk**	**N° de comm.**	**N° de comm.**
30	◆	Soupape pilote	2	369290	
31	◆	Combinaison manteau glissant, complet	1	9943080	
32	◆	Douille de glissement Perma	1	9962018	
33	◆	Piston, complet	1	9998663	
34	◆ ★	Joint racleur hermétique	1	9974090	
35		Soupape de sécurité 8,4 bars	1	368288	
36	◆ ★	Joint torique	2	9974115	9974084
37	◆ ★	Joint torique	2	9974085	
39	◆ ★	Joint torique	2	9974089	
40	◆ ★	Joint torique	2	9974095	
41	◆ ★	Joint torique	2	9971448	
42	◆ ★	Joint torique	1	9974097	
43	◆ ★	Joint torique	1	9974098	
44		Bouchon fileté	1	9998674	
45		Bouchon fileté	1	9998274	
46		Autocollant WAGNER	1	2330369	2330370
47		Bouchon fileté	2	9998675	
48		Boîtier de commande	1	367315	
49		Rondelle	2	9925033	
50		Vis à tête hexagonale	3	9900225	
51		Écrou hexagonal	1	9910101	
52		Rondelle	3	9920106	
53a		Rondelle	1	9920107	
54		Vis SFS	2	9907126	
55		Vis à tête cylindrique M6x16	3	9900325	
56		Rondelle	3	9920103	
57	◆ ★	Bague d'étanchéité	1	9970149	
58		Socle	1	9952668	
59		Étrier de serrage	1	9952667	
60		Vis à tête cylindrique	1	9900701	
61		Bague à ressort	1	9921505	
69		Tige motrice	1	9998718	
71		Autocollant IceBreaker	1	2330382	
72		Panneau d'avertissement	1	2332077	
74	◆	Corps de verrouillage ISO 1/2, complet	1	368038	
75	◆	Amortisseur ISO 1/2	2	368313	
81	◆	Combinaison manteau glissant ISO1 ou ISO2	1	9943097	
100		Unité de régulation de pression 4" complète Voir chapitre 13.3.2 pour plus de détails	1	2328606	
106		Loctite® 222 50ml ; 50cc	1	9992590	
107		Loctite® 243, 50ml ; 50cc	1	9992511	

◆ = Pièces d'usure

★ = Compris dans le kit de service.

Liste de pièces de rechange pour moteur pneumatique

Pos	K	Désignation	Stk	WILDCAT 18-40 N° de comm.	PUMA 28-40 N° de comm.
108		Loctite® 542, 50ml ; 50cc	1	9992831	
109		Pâte-graisse Molykote® DX	1	9992616	
110		Graisse Mobilux® EP 2	1	9998808	
		Kit de service	1	366995	367995

◆ = Pièces d'usure

★ = Compris dans le kit de service.

13.3.1 RÉGULATEUR POUR MOTEURS PNEUMATIQUES WILDCAT ET PUMA

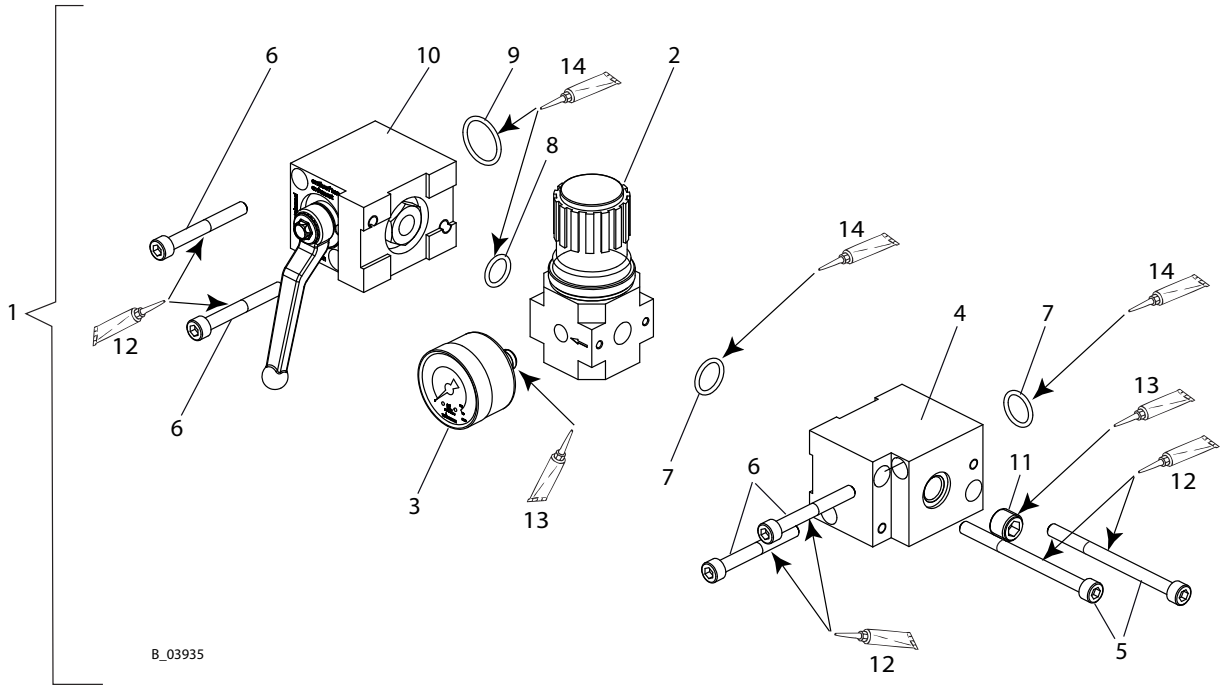

Pos. 3 : Visser le manomètre seulement jusqu'à ce que la bague d'étanchéité blanche se trouve entièrement dans la soupape de régulation du filtre. Ne continuer à tourner ensuite le manomètre que pour aligner l'échelle d'affichage.

Liste de pièces de rechange pour régulateur de moteur pneumatique				**WILDCAT 18-40**	**PUMA 28-40**
Pos	**K**	**Désignation**	**Stk**	**N° de comm.**	
1		Unité de régulation de pression 4", complète	1	2328606	
2	◆	Soupape de réglage de pression 4"	1	2309972	
3	◆	Manomètre 0-10 bar (d40)	1	9998677	
4		Élément distributeur 4"	1	2309744	
5		Vis cylindrique à six pans creux	2	9907039	
6		Vis cylindrique à six pans creux	4	9900316	
7	◆	Joint torique	2	9974166	
8	◆	Joint torique	1	9971313	
9	◆	Joint torique	1	9971137	
10	◆	Robinet à boisseau sphérique d'angle 4"	1	2310635	
11		Vis de fermeture	1	104376	
12		Pâte graisseuse Molykote® DX	1	9992616	
13		Loctite® 542, 50ml ; 50cc	1	9992831	
14		Graisse Mobilux® EP 2	1	9998808	

◆ = Pièces d'usure

★ = Compris dans le kit de service.

13.4 KITS DE RACCORDEMENT

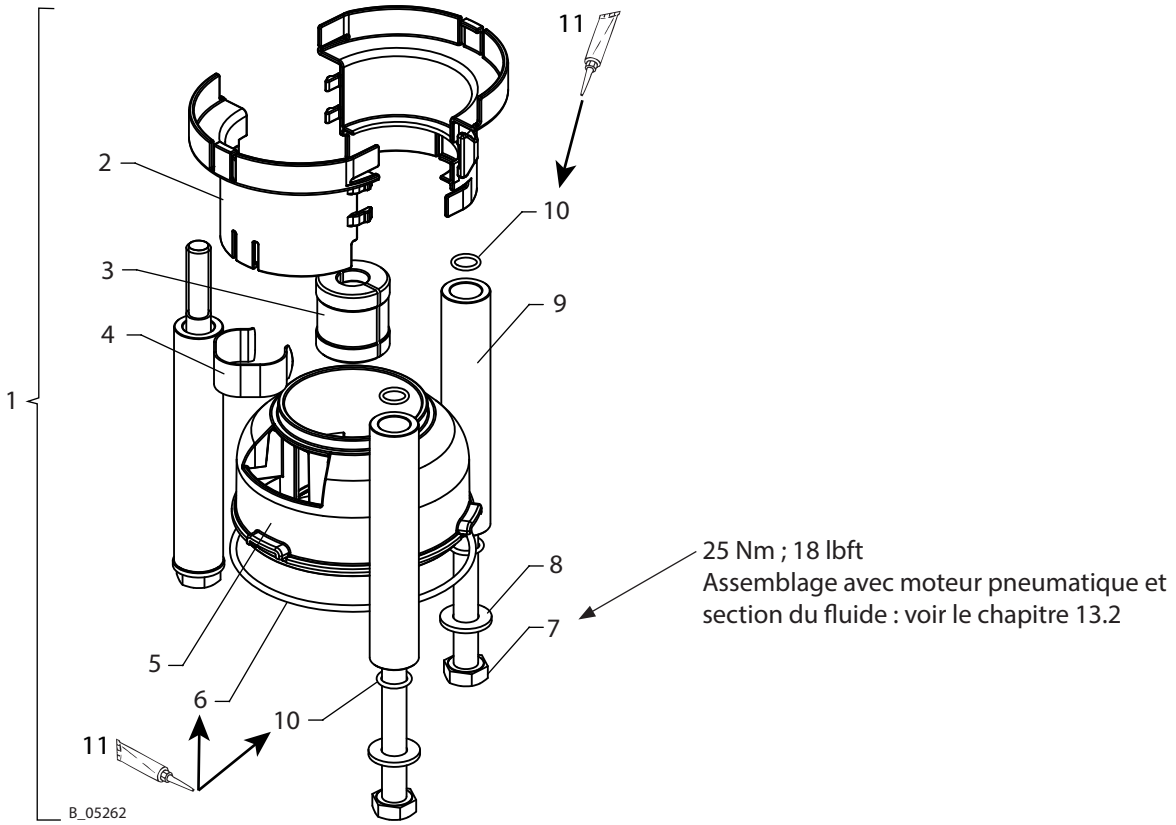

Liste des pièces de rechange pour kits de raccordement

Pos	K	Stk	Désignation	WILDCAT 18-40 / PUMA 28-40 — Kit de raccordement LM-FS 1 N° de comm.
1		1	Kit de raccordement LM-FS …	2350028
2		2	Protecteur raccord Course 75	367532
3		1	Raccord	367529
4		1	Ressort	367530
5		1	Récipient d'agent de séparation Course 75	367531
6	◆ ★	1	Joint torique	9974093
7		3	Vis à tête hexagonale	9900225
8		3	Rondelle	9920106
9		3	Tube de liaison course 75	367306
10	◆ ★	6	Joint torique	9974089
11		1	Graisse Mobilux® EP 2	9998808

◆ = Pièces d'usure

★ = Compris dans le kit de service de la section du fluide PE/TG ou PE/T (voir le chapitre 13.5)

13.5 SECTIONS DU FLUIDE

DANGER

Maintenance / réparation inappropriées !
Danger de mort et de dommages à l'appareil.

→ Les réparations et le remplacement de pièces peuvent uniquement être effectués par un point de service après-vente WAGNER ou par du personnel spécialement formé.
→ Réparer et remplacer uniquement les pièces qui sont mentionnées au chapitre « Pièces de rechange » et affectées à l'appareil.
→ Avant tous les travaux sur l'appareil et lors des interruptions de travail :
- Évacuer la pression des pistolets de pulvérisation et des appareils.
- Verrouiller les pistolets de pulvérisation contre l'actionnement.
- Couper l'alimentation en énergie / l'arrivée d'air comprimé.
- Mettre l'appareil de commande hors tension.
→ Pour tous les travaux, respecter le mode d'emploi et l'instruction de service !

Liste de pièces de rechange pour sections du fluide				**40 cm3 PE/TG**	**40 cm3 PE/T**
Pos	**K**	**Stk**	**Désignation**	**N° de comm.**	**N° de comm.**
1		1	Section du fluide	2329641	2329643
2		1	Tube	367502	
3		1	Cylindre	367503	
4		1	Boîtier d'admission 40	2322467	
5	◆	1	Piston	367505	
6		1	Vis de soupape	367506	
7	◆ ★	1	Guide bille d'admission	367507	
8		1	Bride de liaison	367501	
9	◆	1	Siège de soupape Admission	367509	
10	◆	1	Siège de soupape Sortie	367510	
11		1	Bride de bague d'éclatement	367511	
12		2	Demi-bague d'éclatement	367512	
13		1	Circlip	367513	
16		1	Bague d'appui	367516	
17		1	Bague de pression	367517	
18		1	Bague d'appui	367518	
19		1	Bague de pression	367519	
100	◆	1	Garniture PE/TG, complète (petite)	115805	
101	◆	1	Garniture PE/T, complète (petite)		123219

◆ = Pièces d'usure
★ = Compris dans le kit de service. (Voir chapitre 13.4 pour les autres pièces).
● = Ne fait pas partie de l'équipement de base, mais est disponible en tant qu'accessoire spécial.

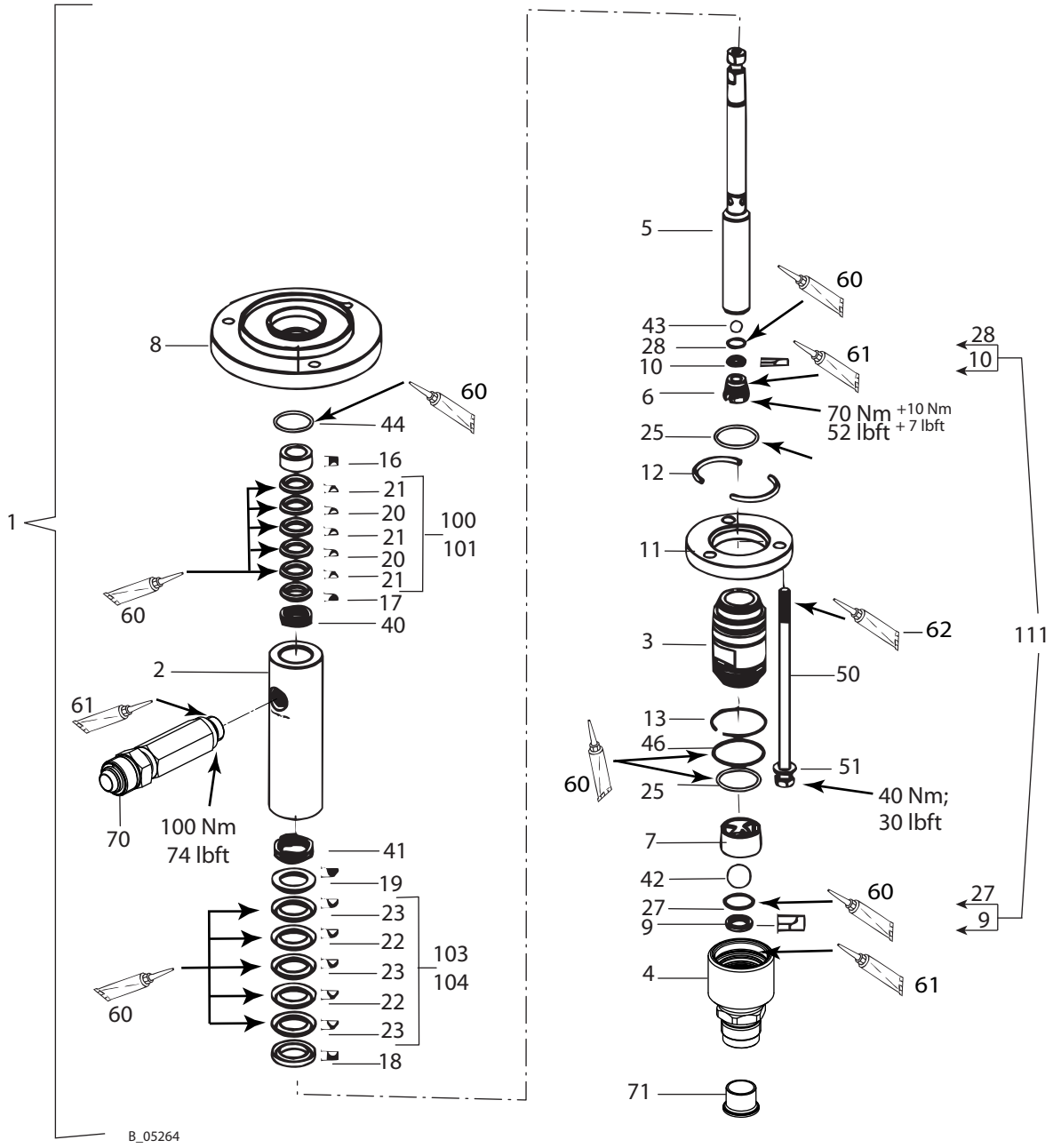

Pos. 4 serrer à la main sur le bloc.

N'utiliser les clés standard que si nécessaire. Dans ce cas-là, il faut tenir la pos. 3 par le biais d'une clé.

Liste de pièces de rechange pour sections du fluide				40 cm3 PE/TG	40 cm3 PE/T
Pos	**K**	**Stk**	**Désignation**	**N° de comm.**	**N° de comm.**
20	◆ ★	2	Manchette TG (petite)	123398	
20	◆ ★	2	Manchette T (petite)		123426
21	◆ ★	3	Manchette PE (petite)	123427	123427
103	◆	1	Garniture PE/TG, complète (grande)	367991	
104	◆	1	Garniture PE/T, complète (grande)		367992
22	◆ ★	2	Manchette TG (grande)	367522	
22	◆ ★	2	Manchette T (grande)		367900
23	◆ ★	3	Manchette PE (grande)	367523	367523
25	◆ ★	2	Joint torique	367525	
27	◆ ★	1	Joint torique	367527	
28	◆ ★	1	Joint torique	367528	
40	◆ ★	1	Ressort à zigzag (petit)	9998669	
41	◆ ★	1	Ressort à zigzag (grand)	9998670	
42	◆ ★	1	Bille (grande)	9941513	
43	◆ ★	1	Bille (petite)	9941518	
44	◆ ★	1	Joint torique	9974094	
46	◆ ★	1	Joint torique	9974106	
50		3	Vis à tête hexagonale	9907124	
60		1	Graisse Mobilux® EP 2	9998808	
61		1	Tube de pâte anti-grippage	9992609	
62		1	Pâte-graisse Molykote® DX	9992616	
70		1	Raccord SF-MM-G3/8"-M24x1.5-PN530-SSt	2329922	
71		1	Douille d'étanchéité	2329898	
		1	Kit de service PE/TG	367990	
		1	Kit de service PE/T		367994
111	●	1	Kit siège de soupape 40 acier inoxydable *	2331582	

◆ = Pièces d'usure

★ = Compris dans le kit de service. (Voir chapitre 13.4 pour les autres pièces).

● = Ne fait pas partie de l'équipement de base, mais est disponible en tant qu'accessoire spécial.

* Indication relative à Pos. 111 :
Kit de siège de soupape 40 acier inoxydable composé de : pos. 28, 10, 27, 9, mais en acier inoxydable.

13.6 SOUPAPE D'ASPIRATION AVEC POUSSOIRS DE SOUPAPES

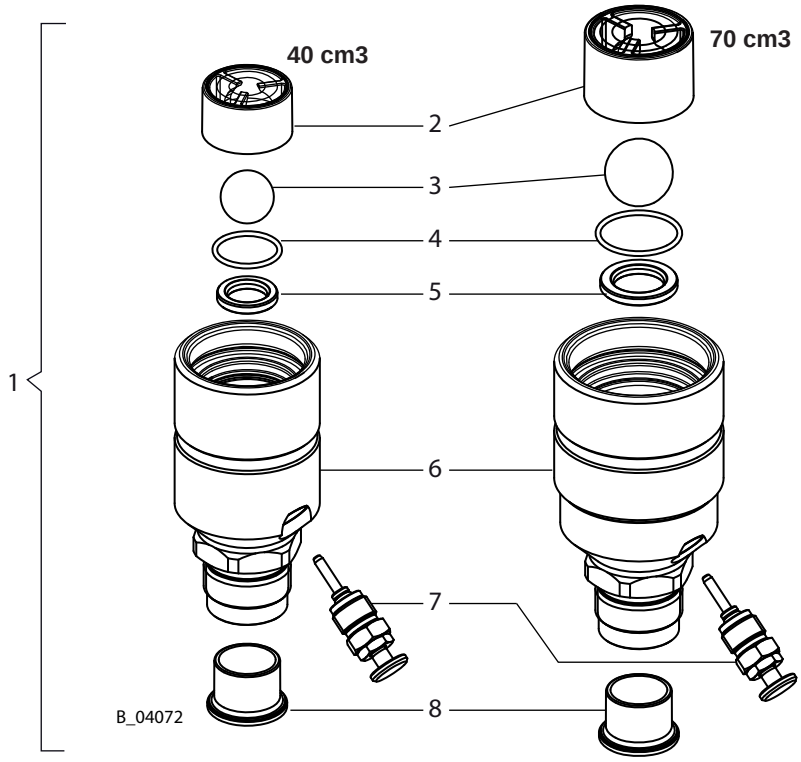

Liste des pièces de rechange pour soupape d'aspiration avec poussoirs de soupapes

Pos	K	Stk	Désignation	N° de comm. pour section du fluide 40 cm3
1		1	Soupape d'aspiration avec poussoirs de soupapes	2329689
2	◆	1	Guide bille d'admission	367507
3	◆	1	Bille	9941513
4	◆	1	Joint torique	367527
5	◆	1	Siège de soupape Admission	367509
6		1	Boîtier d'admission	2329412
7		1	Poussoir de soupape complet	368037
8		1	Douille d'étanchéité	2329898

◆ = Pièces d'usure

13.7 COMBINAISON DE DÉCHARGE 270 BARS

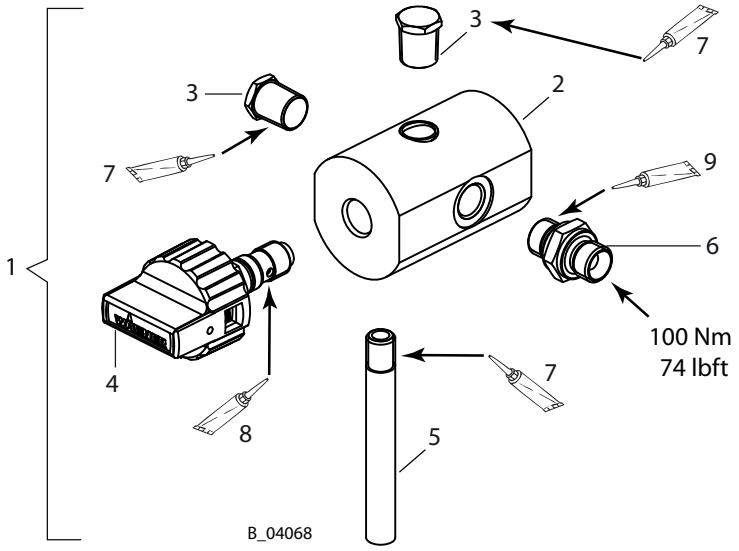

27 MPa ; 270 bar ; 3916 psi

Liste de pièces de rechange combinaison de décharge 270 bars

Pos	K	Stk	N° de comm.	Désignation
1		1	2329023	Combinaison de décharge
2		1	2324549	Boîtier de délestage
3		2	2323718	Bouchon hexagonal
4	◆	1	169248	Soupape de décharge, complet
5		1	2324552	Tube d'écoulement
6		1	3204611	Raccord DF-MM-G1/4"-G1/4"-PN530-SSt
7		1	9992831	Loctite® 542, 50ml ; 50cc
8		1	9992616	Pâte graisseuse Molykote® DX
9		1	9992609	Tube de pâte anti-grippage

◆ = Pièces d'usure

13.8 FILTRE À LAQUE (JUSQU'À 270 BAR ; 3 916 PSI)

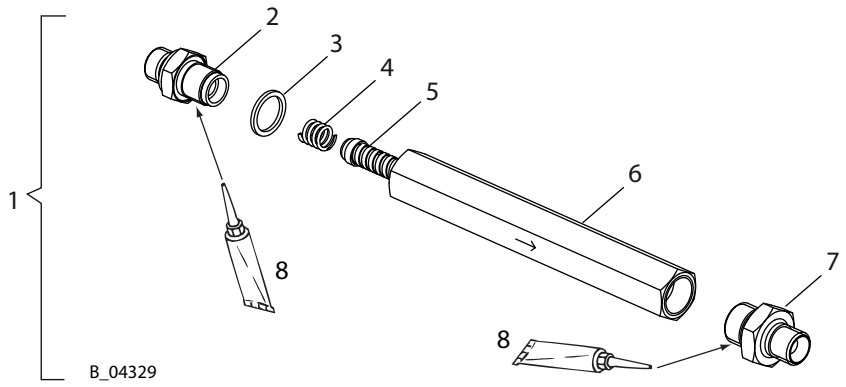

Pos	K	Stk	N° de comm.	Désignation
1		1	2329978	Filtre à laque DN6-PN270-G1/4"-1/4"NPS-SSt
2		1	2329940	Pièce vissée G1/4"
3	◆	1	9970123	Bague d'étanchéité
4	◆	1	43590	Ressort de pression
5	◆	1		Garniture de filtre *
	◆ ●		34383	* Garniture de filtre 200 mailles (rouge)
	◆ ●		43235	* Garniture de filtre 100 mailles (jaune)
	◆		34377	* Garniture de filtre 50 mailles (blanc)
	◆ ●		89323	* Garniture de filtre 30 mailles (vert)
6		1	--	Boîtier
7		1	2310575	Raccord DF-MM-M16x1,5-1/4"NPS-PN530-SSt
8		1	9992609	Tube de pâte anti-grippage

◆ = Pièces d'usure
● = Ne fait pas partie de l'équipement de base, mais est disponible en tant qu'accessoire spécial.

13.9 FILTRE À HAUTE PRESSION 270 BARS

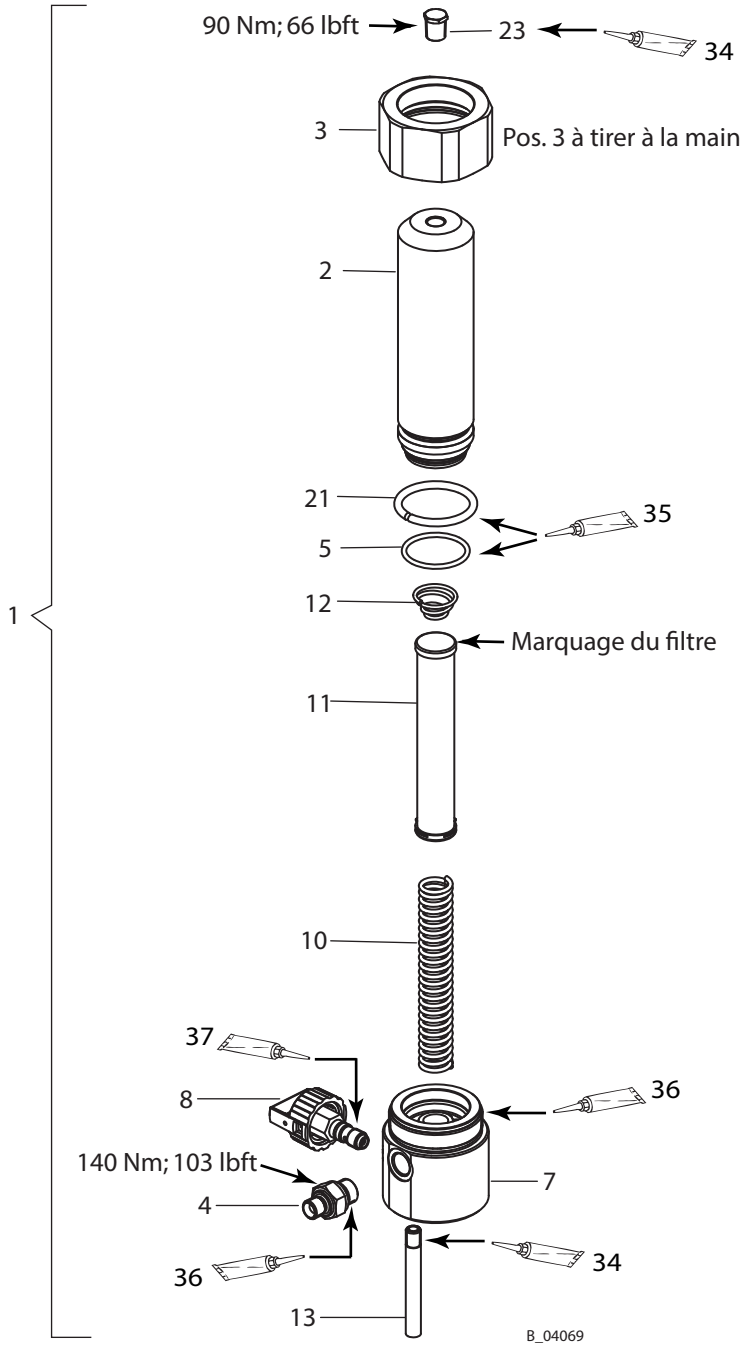

27 MPa ; 270 bar ; 3916 psi

Liste des pièces de rechange pour filtre à haute pression 270 bars

			Version de robinet à boisseau sphérique en :	**Acier inoxydable**
Pos	**K**	**Stk**	**Désignation**	**N° de comm.**
1		1	Filtre haute pression DN10-PN270 SSt, complet	2329024
2		1	Boîtier de filtre	2324542
3		1	Écrou-raccord	2324543
4		1	Raccord double de réduction avec 2x60°	2325826
5	◆	1	Joint torique	9955863
7		1	Boîtier de distributeur	2324544
8	◆	1	Soupape de décharge	169248
10		1	Support filtre	9894245
11		1	Cartouche filtrante *	
	◆ ●		* Tamis filtrant 200 mailles par pouce (fin)	295721
	◆		* Tamis filtrant 100 mailles par pouce (moyen), grosseur des mailles 0,16 mm	3514068
	◆ ●		* Tamis filtrant 50 mailles par pouce (grossier)	3514069
	◆ ●		* Tamis filtrant 20 mailles par pouce (grossier)	291564
12	◆	1	Ressort conique	3514058
13		1	Tube d'écoulement	2324552
21		1	Bague de pression d45	2325562
23		1	Bouchon hexagonal	2323718
34		1	Loctite® 542 50 ml; 50 cc	9992831
35		1	Graisse Mobilux® EP2	9998808
36		1	Tube de pâte anti-grippage	9992609
37		1	Pâte graisseuse Molykote® DX	9992616

◆ = Pièces d'usure

● = Ne fait pas partie de l'équipement de base, mais est disponible en tant qu'accessoire spécial.

DANGER

Maintenance / réparation inappropriées !
Danger de mort et de dommages à l'appareil.

→ Les réparations et le remplacement de pièces peuvent uniquement être effectués par un point de service après-vente WAGNER ou par du personnel spécialement formé.
→ Réparer et remplacer uniquement les pièces qui sont mentionnées au chapitre « Pièces de rechange » et affectées à l'appareil.
→ Avant tous les travaux sur l'appareil et lors des interruptions de travail :
- Évacuer la pression des pistolets de pulvérisation et des appareils.
- Verrouiller les pistolets de pulvérisation contre l'actionnement.
- Couper l'alimentation en énergie / l'arrivée d'air comprimé.
- Mettre l'appareil de commande hors tension.
→ Pour tous les travaux, respecter le mode d'emploi et l'instruction de service !

13.10 FILTRE À HAUTE PRESSION 530 BARS

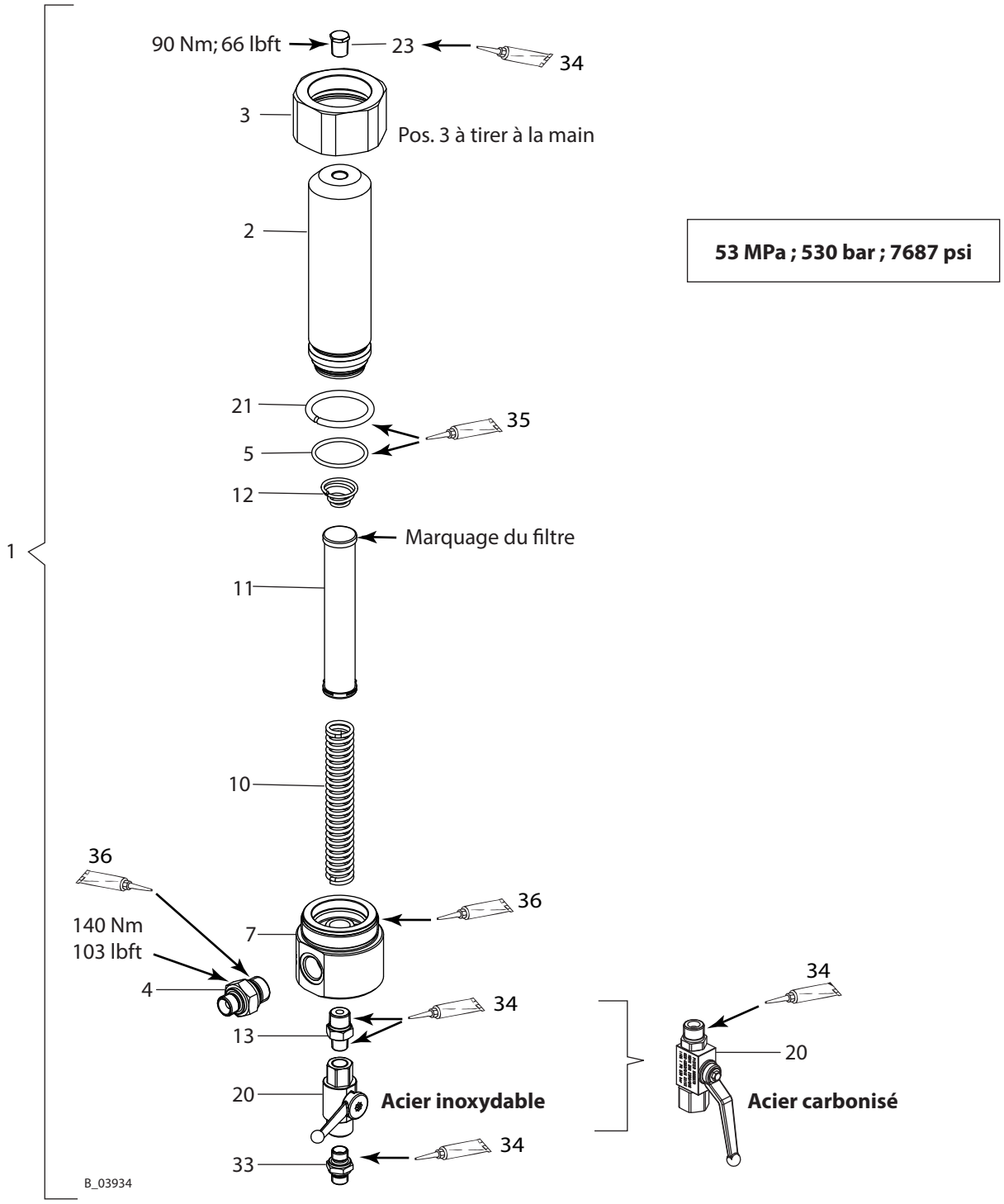

Liste des pièces de rechange pour filtre à haute pression 530 bars

			Version de robinet à boisseau sphérique en :	**Acier inoxydable**	**Acier carbonisé**
Pos	**K**	**Stk**	**Désignation**	**N° de comm.**	**N° de comm.**
1		1	Filtre haute pression DN12-PN530, complet	2329025	2335334
2		1	Boîtier de filtre	2324542	
3		1	Écrou-raccord	2324543	
4		1	Raccord DF-MM-G1/2-G3/8-PN530-SSt	2330780	
5	◆	1	Joint torique	9955863	
7		1	Boîtier de distributeur pour robinet à boisseau sphérique	2324670	
10		1	Support filtre	9894245	
11		1	Cartouche filtrante *		
	◆ ●		* Tamis filtrant 200 mailles par pouce (fin)	295721	
	◆ ●		* Tamis filtrant 150 mailles par pouce (fin)	2325816	
	◆		* Tamis filtrant 100 mailles par pouce (moyen), grosseur des mailles 0,16 mm	3514068	
	◆ ●		* Tamis filtrant 50 mailles par pouce (grossier)	3514069	
	◆ ●		* Tamis filtrant 20 mailles par pouce (grossier)	291564	
12	◆	1	Ressort conique	3514058	
13		1	Raccord DF-MM-R3/8-R1/4-PN530-SSt	2328291	
20	◆	1	Robinet à boisseau sphérique	2330156	9998679
21		1	Bague de pression d45	2325562	
23		1	Bouchon hexagonal	2323718	
33		1	Tubulure double	3204611	2325826
34		1	Loctite® 542 50 ml; 50 cc	9992831	
35		1	Graisse Mobilux® EP2	9998808	
36		1	Tube de pâte anti-grippage	9992609	

◆ = Pièces d'usure

● = Ne fait pas partie de l'équipement de base, mais est disponible en tant qu'accessoire spécial.

DANGER

Maintenance / réparation inappropriées !
Danger de mort et de dommages à l'appareil.

→ Les réparations et le remplacement de pièces peuvent uniquement être effectués par un point de service après-vente WAGNER ou par du personnel spécialement formé.
→ Réparer et remplacer uniquement les pièces qui sont mentionnées au chapitre « Pièces de rechange » et affectées à l'appareil.
→ Avant tous les travaux sur l'appareil et lors des interruptions de travail :
- Évacuer la pression des pistolets de pulvérisation et des appareils.
- Verrouiller les pistolets de pulvérisation contre l'actionnement.
- Couper l'alimentation en énergie / l'arrivée d'air comprimé.
- Mettre l'appareil de commande hors tension.
→ Pour tous les travaux, respecter le mode d'emploi et l'instruction de service !

13.11 AIRCOAT REGLER UND AIRCOAT FILTERREGLER

Régulateur AirCoat

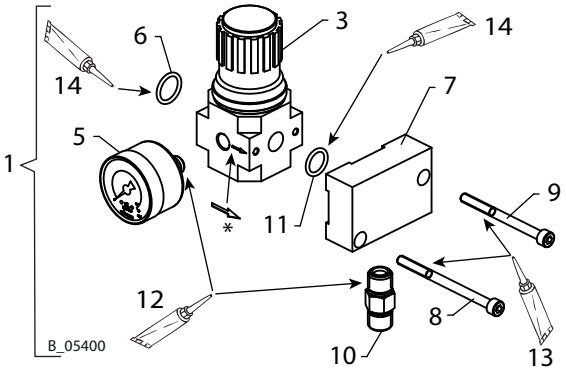

Régulateur de filtre AirCoat

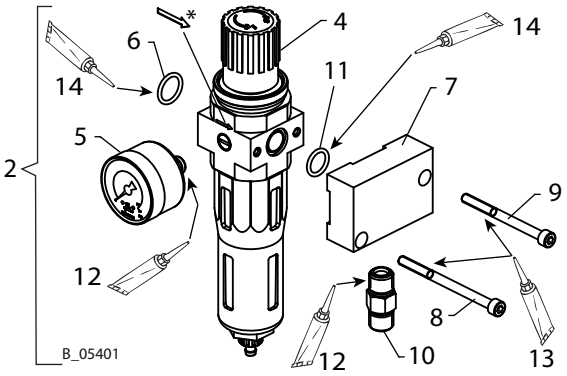

Pos. 3 ou 4 :

* Observer le sens d'écoulement (sens de la flèche sur le boîtier)

Pos. 5 :

Visser le manomètre seulement jusqu'à ce que la bague d'étanchéité blanche se trouve entièrement dans la soupape de régulation du filtre. Ne continuer à tourner ensuite le manomètre que pour aligner l'échelle d'affichage.

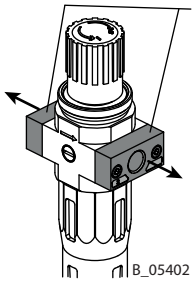

Pos. 4 :

Avant le montage, enlever ces deux plaques taraudées et quatre vis.

Liste des pièces de rechange pour régulateur AirCoat et régulateur de filtre AirCoat				**Régulateur AirCoat**	**Régulateur de filtre AirCoat**
Pos	**K**	**Stk**	**Désignation**	**N° de comm.**	**N° de comm.**
1		1	Kit de régulateur AirCoat	2328611	
2		1	Kit régulateur de filtre AirCoat		2333478
3	◆	1	Soupape de réglage de pression LR-1/4-D-O-I-Mini	2309972	
4	◆	1	Soupape de régulation du filtre		2331950
5	◆	1	Manomètre 0-10 bars RF40 (d40)	9998677	
6	◆	1	Joint torique	9974166	
7		1	Plaque de fixation	2325527	
8		1	Vis cylindrique à six pans creux	9906021	
9		1	Vis cylindrique à six pans creux	9900320	
10		1	Raccord fileté double R1/4-R1/4	9994627	
11	◆	1	Joint torique	9971313	
12		1	Loctite® 542	9992831	
13		1	Pâte-graisse Molykote® DX	9992616	
14		1	Graisse Mobilux® EP 2	9998808	

◆ = Pièces d'usure

13.12 CHARIOT POUR WILDCAT ET PUMA

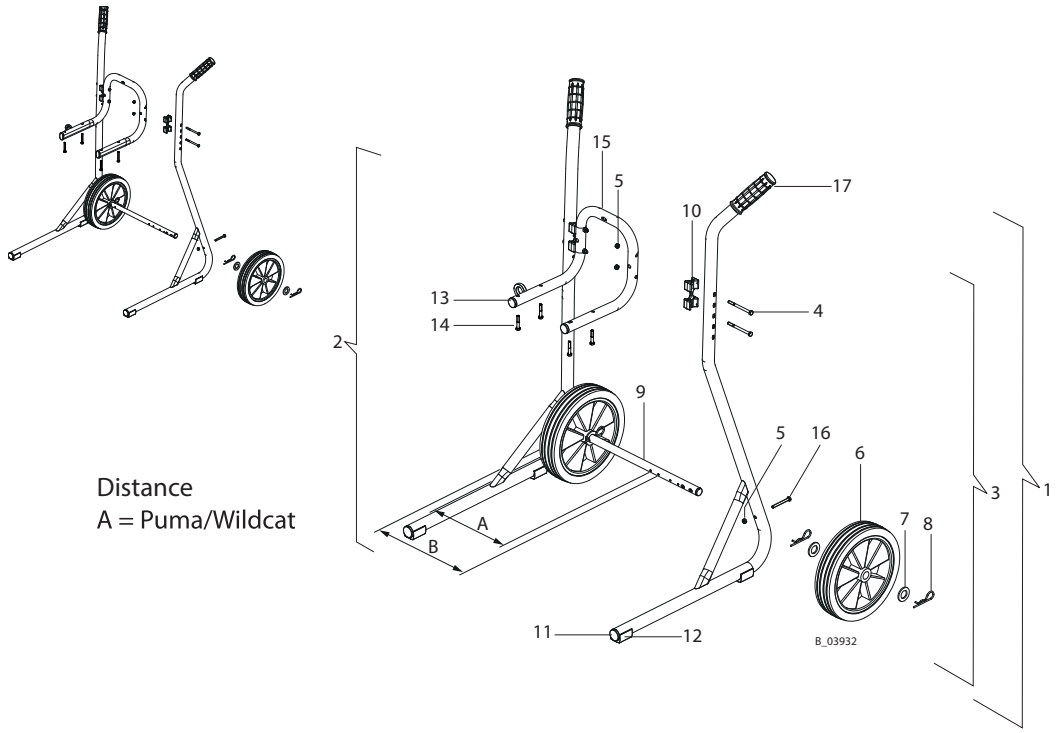

Liste des pièces de rechange pour chariot

Pos	K	Stk	Désignation	N° de comm.
1		1	Chariot, complet	2325901
2		1	Montant gauche 4"-6" (soudé)	--
3		1	Montant droit 4"-6" (soudé)	--
4		4	Vis à tête hexagonale DIN931 M6x75	9907140
5		6	Écrou hexagonal, autobloquant M6	9910204
6	◆	2	Roue D250	2304440
7		4	Rondelle	340372
8		4	Fiche à ressort	9995302
9		1	Arbre de roue 4"-6"	--
10	◆	2	Pièce de liaison 4"-6"	367943
11		2	Socle de tube avec lamelles	--
12		2	Coulisse de coquille de serrage	--
13		2	Bouchon	--
14		4	Vis à tête hexagonale	9900218
15		1	Support de fixation murale	2332143
16		2	Vis à tête hexagonale sans fût M6x55	3061695
17	◆	2	Poignée	9998747

◆ = Pièces d'usure

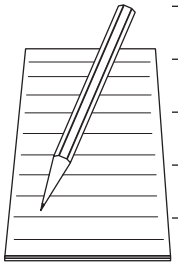

14 3+2 ANS DE GARANTIE « PROFESSIONAL FINISHING »

14.1 ÉTENDUE DE LA GARANTIE

Tous les appareils professionnels de pulvérisation de peinture WAGNER (ci-après nommés « produits ») sont contrôlés et testés avec soin, et font l'objet d'un contrôle-qualité sévère assuré par la société WAGNER. Wagner offre exclusivement à l'utilisateur commercial ou professionnel, ayant acheté le produit dans un commerce spécialisé agréé (ci-après nommé « client »), une garantie étendue pour les produits disponibles sur Internet sous www.wagner-group.com/profi-guarantee.
Les droits de l'acheteur découlant du contrat d'achat conclu avec le revendeur et portant sur la responsabilité en cas de non-conformité du produit ainsi que la législation en vigueur ne sont pas limités par la garantie.
La garantie est assurée par nos soins une fois la décision prise d'échanger ou de réparer le produit ou des pièces qu'il contient, ou de reprendre l'appareil contre remboursement de son prix d'achat. Nous prenons en charge les coûts attenant au matériel et à la durée de travail. Les pièces ou appareils remplacés deviennent notre propriété.

14.2 DURÉE DE GARANTIE ET INSCRIPTION

La durée de garantie s'élève à 36 mois ; elle est limitée à 12 mois en cas d'utilisation industrielle ou de sollicitation comparable comme particulièrement en cas de fonctionnement par roulement d'équipes ou en cas de location.
Nous assurons également une garantie de 12 mois sur les entraînements à essence et à air.
La durée de garantie prend effet à compter du jour de la livraison effectuée par le revendeur spécialisé agréé. La date figurant sur la preuve d'achat originale en fait foi.
La durée de garantie est prolongée de 24 mois pour tous les produits achetés à partir du 01/02/2009 auprès d'un revendeur spécialisé agréé, à condition que l'acheteur de ces appareils se soit enregistré dans les quatre semaines suivant le jour de la livraison par le revendeur spécialisé agréé conformément aux conditions stipulées ci-après.
L'inscription sera effectuée sur Internet sous : www.wagner-group.com/profi-guarantee
Le certificat de garantie ainsi que la preuve d'achat originale faisant foi de la date d'achat font office de confirmation. Il n'est possible de s'enregistrer que si l'acheteur déclare accepter l'enregistrement des données qui seront saisies à cette occasion.
Le recours à la garantie ne donne pas droit à l'extension ni au renouvellement de la garantie pour un produit.
Aucun recours contre et en vertu de la garantie ne sera applicable une fois la durée de garantie respective écoulée.

14.3 LIQUIDATION

Si des défauts de matériau, fabrication ou performance de l'appareil sont constatés au cours de la période de garantie, les droits de garantie sont à faire valoir sans délai, au plus tard dans un délai de deux semaines.
Seul le revendeur spécialisé agréé ayant fourni l'appareil est autorisé à recevoir des demandes de garantie. Il pourra toutefois être également fait appel à l'un de nos points de service après-vente mentionnés dans le mode d'emploi pour faire valoir ces droits. Le produit doit être expédié franco de port ou présenté sur place accompagné de la preuve d'achat mentionnant la date de l'achat et la désignation du produit. Le certificat de garantie doit y être ajouté pour justifier du recours à l'extension de garantie.
Le client prend en charge les coûts financiers ainsi que le risque de la perte ou de l'endommagement du produit sur le trajet à destination ou au départ du point de réception du droit de garantie ou de retour du produit remis en état.

14.4 EXCLUSION DE GARANTIE

Ne sont pas couverts par la garantie
- les pièces faisant l'objet d'une usure résultant d'un usage normal ou d'une usure naturelle, ainsi que les défauts du produit dus à une usure liée aux conditions d'utilisation normales ou dus à une usure naturelle. Ceci concerne particulièrement les câbles, soupapes, garnitures, buses, cylindres, pistons, parties de boîtier acheminant des fluides, filtres, tuyaux, joints, rotors, stators, etc. Les dommages entraînés par usure sont dus en particulier aux produits de revêtement abrasifs, comme les dispersions, enduits, mastics, colles, laque, enduits de quartz.
- les défauts des appareils résultant du non-respect des instructions d'utilisation, d'une utilisation inappropriée ou incorrecte, d'erreurs d'assemblage ou de mise en service par l'acheteur ou par une tierce personne, d'une utilisation non conforme, de conditions environnementales anormales, de produits de revêtement impropres, de nuisances chimiques, électrochimiques ou électriques, de conditions impropres d'exploitation, du fonctionnement avec une tension du réseau ou une fréquence impropre, d'une surcharge ou d'un défaut de maintenance, entretien ou nettoyage.
- les défauts de l'appareil résultant de l'utilisation d'accessoires ou de pièces de rechange ou pièces complémentaires autres que les pièces originales WAGNER.
- les produits sur lesquels des modifications ou des rajouts ont été effectués.
- les produits dont le numéro de série a été éliminé ou rendu illisible.
- les produits ayant subi des tentatives de réparation par des personnes non autorisées.
- les produits présentant des différences minimes par rapport à l'état de référence, qui s'avèrent sans importance eu égard à la valeur et à l'aptitude à l'emploi de l'appareil.
- les produits entièrement ou partiellement démontés.

14.5 DISPOSITIONS COMPLÉMENTAIRES

Les garanties mentionnées ci-dessus s'appliquent exclusivement aux produits achetés dans les pays de l'UE, de la CEI, et en Australie auprès de revendeurs spécialisés agréés, et qui sont utilisés au sein du pays d'achat.

Si l'examen fait apparaître qu'il ne s'agit pas d'un cas de garantie, la réparation est à la charge de l'acheteur.
Les clauses ici-présentes régissent le rapport de droit avec nous de façon limitative. Tout autre recours, concernant en particulier tous les dommages et pertes entraînés par le produit ou son utilisation, est exclu en dehors du champ d'application de la loi sur la responsabilité du fait des produits défectueux.
Le droit de recours à la responsabilité du revendeur spécialisé agréé en cas de non-conformité ne s'en trouve pas affecté.
Le droit applicable à ces conditions de garantie est le droit allemand. La langue du contrat est l'allemand. Si la signification du texte allemand et celle d'une version de ces conditions de garantie en langue étrangère divergent, la signification induite par le texte allemand est prépondérante.

J. Wagner GmbH
Division Professional Finishing
Otto Lilienthal Strasse 18
88677 Markdorf
Bundesrepublik Deutschland

Garantie professionnelle Wagner
(au : 01/02/2009)

14.6 DÉCLARATION DE CONFORMITÉ CE

Par la présente, nous déclarons que le type de construction des pompes pneumatiques et leurs packs de pulvérisation « Spraypack » :

Wildcat	Puma
18-40	28-40

sont conformes aux directives suivantes :

2006/42/CE	94/9/CE

Normes utilisées, notamment :

DIN EN ISO 12100: 2010	DIN EN ISO 13732-1: 2008	DIN EN 13463-1: 2009
DIN EN 809: 1998+A1: 2009+AC: 2010	DIN EN 14462: 2005+A1: 2009	DIN EN 13463-5: 2011
DIN EN ISO 4413: 2010	DIN EN 12621: 2006+A1: 2010	DIN EN ISO/IEC 80079-34: 2011
DIN EN ISO 4414: 2010	DIN EN 1127-1: 2011	

Normes et spécifications techniques nationales qui ont été utilisées, notamment :

Norme DGUV 100-500	TRBS 2153

Marquage : CE Ex II 2 G c IIB T3/T4 X

T3 : Sans protection contre la marche à sec
T4 : Avec protection contre la marche à sec

Déclaration de conformité CE
La déclaration de conformité CE accompagne le produit. Il est possible de la redemander auprès de votre représentant WAGNER compétent en précisant le produit et le numéro de série.

Numéro de référence : 2302304

14.7 REMARQUES CONCERNANT DES RÈGLEMENTS ET DIRECTIVES NATIONAUX

a) Betr.Sich.V. Règlement relatif à la sécurité de fonctionnement
b) BGI 740 Locaux et installations de laquage
c) BGR 180 Dispositifs de nettoyage de pièces à l'aide de solvants
d) Norme DGUV 100-500 Exploitation d'équipements
e) TRBS 2153 Prévention des risques d'explosion dus aux charges électrostatiques
f) TRBS 1201 Contrôles des équipements de travail et des installations nécessitant une surveillance
Partie 1 : Contrôle des installations dans les zones à risque d'explosion et contrôle des postes de travail dans les zones à risque d'explosion
Partie 3 : Travaux de mise en état sur des appareils, systèmes de sécurité, dispositifs de sécurité, de contrôle et de réglage dans le sens de la directive 94/9/CE – détermination de la nécessité d'un contrôle selon § 14 Section 6 du BetrSichV (règlement relatif à la sécurité de fonctionnement)

Remarque : tous les titres sont disponibles auprès de la maison d'édition Heymanns à Cologne ou sur Internet.

Réseau de service en Allemagne

Berlin
J. Wagner GmbH
Centre de service
Flottenstraße 28–42
13407 Berlin
Tel. 0 30/ 41 10 93 86
Telefax 0 30 / 41 10 93 87

Grünstadt
J. Wagner GmbH
Centre de service
Dieselstraße 1
67269 Grünstadt
Téléphone + 49 (0) 63 59/ 87 27 55 0
Télécopie+49 (0) 63 59/ 80 74 80

Ratingen
J. Wagner GmbH
Centre de service
Siemensstraße 6-10
40885 Ratingen
Téléphone +49 (0) 21 02 / 3 10 37
Télécopie +49 (0) 21 02 / 3 43 95

Heidersdorf en Saxe
J. Wagner GmbH
Centre de service
Olbernhauer Straße 11
09526 Heidersdorf
Téléphone +49 (0) 3 73 61 / 1 57 07
Télécopie +49 (0) 3 73 61 / 1 57 08

Munich
Jahnke GmbH
Centre de service
Hochstraße 7
82024 Taufkirchen
Téléphone +49 (0) 89 /6 14 00 22
Telefax 0 71 27 / 30 75
Télécopie +49 (0) 89 / 6 14 04 33
email: info@airless.de
www.airless.de

Nürnberg
Grimmer GmbH
Starenweg 28
91126 Schwabach
Téléphone +49 (0) 91 22 / 7 94 73
Télécopie +49 (0) 91 22 / 7 94 75 0
email: info@grimmer-sc.de
www.grimmer-sc.de

Hanovre
J. Wagner GmbH
Centre de service
Kornstrasse 20
31535 Neustadt
Tel. 0 50 32-8 00 06 23
Telefax 0 50 32-8 00 06 24

Markdorf – Centrale
J. WAGNER GmbH
Otto-Lilienthal-Straße 18
88677 Markdorf
Postfach 11 20
88669 Markdorf
Téléphone +49 (0) 75 44 / 505-0
Télécopie +49 (0) 75 44 / 505-1200
www.wagner-group.com

Centre clients
Tel. 0 75 44 / 505-1666
Télécopie +49 (0) 75 44 / 505-1155
email :
kundenzentrum@wagner-group.com

Assistance technique
Tel. 0180 5 59 24 637
(14 ct/min. depuis le réseau fixe allemand, téléphonie mobile max. 42 ct/min.)

RÉSEAU DE CONTACTS WAGNER EN ALLEMAGNE, SUR INTERNET À L'ADRESSE :

WWW.WAGNER-GROUP.COM/PROFI

A J. Wagner Ges.m.b.H.J.
Ottogasse 2/20
2333 Leopoldsdorf
Österreich
Tél. +43/ 2235 / 44 158
Fax +43/ 2235 / 44 163
office@wagner-group.at

B WSB Finishing Equipment
Veilinglaan 56-58
1861 Meise-Wolvertem
Belgium
Tél. +32/2/269 46 75
Fax +32/2/269 78 45
info@wagner-wsb.nl

CH Wagner International AG
Industriestrasse 22
9450 Altstätten
Suisse
Tél. +41/71 / 7 57 22 11
Fax +41/71 / 7 57 22 22
wagner@wagner-group.ch

D J. Wagner GmbH
Otto-Lilienthal-Straße 18
D-88677 Markdorf
Postfach 11 20
D-88669 Markdorf
Allemagne
Tel.: +49 / 75 44 / 505 -1664
Fax: +49 / 75 44 / 505 -1155
wagner@wagner-group.com
www.wagner-group.com

DK Wagner Spraytech
Scandinavia A/S
Helgeshøj Allé 28
2630 Taastrup
Denmark
Tél. +45/43/ 27 18 18
Fax +45/43/ 43 05 28
wagner@wagner-group.dk

E Makimport Herramientas, S.L.
C/ Méjico nº 6
Pol. El Descubrimiento
28806 Alcalá de Henares (Madrid)
Tel. 902 199 021/ 91 879 72 00
Telefax 91 883 19 59
ventas@grupo-k.es
info@grupo-k.es

F Wagner France S.a.r.l
12 Avenue des Tropiques
Z.A. de Courtaboeuf
91978 Les Ulis Cedex
France
Tél. 0 825 011 111
Fax +33 (0) 1 69 81 72 57
division.batiment@wagner-france.fr

CZ E-Coreco s.r.o.
Na Roudné 102
301 00 Plzeň
Czechia
Tel. +420 734 792 823
Telefax 420 227 077 364
info@aplikacebarev.cz

GB Wagner Spraytech (UK) Limited
The Coach House
2 Main Road
Middleton Cheney OX17 2ND
Great Britain
Ligne directe pour le Royaume-Uni
01295 714200
Fax 01295 710100
enquiries@wagnerspraytech.co.uk

I Wagner Colora Srl
Via Italia 34
20060 Gessate – MI
Italia
Tel. 02.959292.1
Telefax 02.95780187
info@wagnercolora.com

NL WSB Finishing Equipment BV
De Heldinnenlaan 200,
3543 MB Utrecht
Netherlands
Tél. +31/ 30/241 41 55
Fax +31/ 30/241 17 87
info@wagner-wsb.nl

S Wagner Spraytech
Scandinavia A/S
Helgeshøj Allé 28
2630 Taastrup
Denmark
Tél. +45/43/ 21 18 18
Fax +45/43/ 43 05 28
wagner@wagner-group.dk

www.wagner-group.com

Sous réserve d'erreurs et de modifications