WAGNER

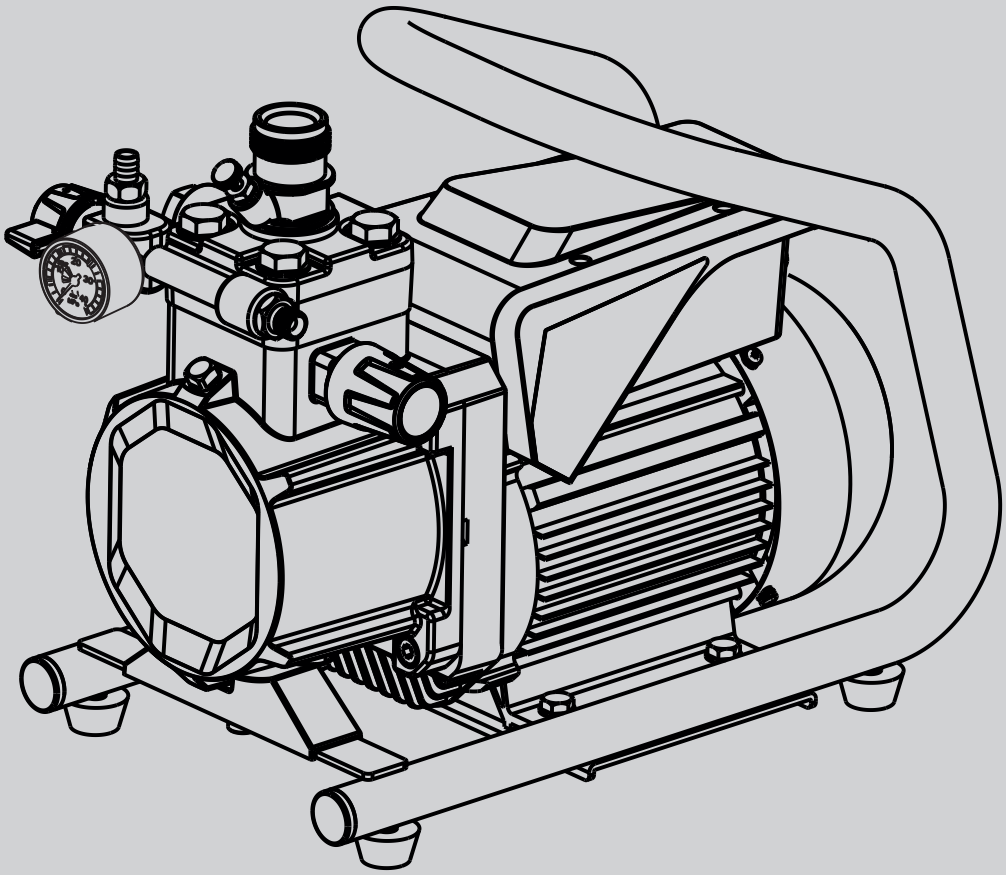

SUPER FINISH 21 PRO

IT PT RU

AIRLESS HIGH-PRESSURE SPRAYING UNIT
БЕЗВОЗДУШНЫЙ РАСПЫЛИТЕЛЬ ВЫСОКОГО ДАВЛЕНИЯ

- IT -	Istruzioni per l'uso	2
- PT -	Manual de instruções	27
- RU -	Инструкция по эксплуатации	53

wagner-group.com

Traduzione delle istruzioni per l'uso originali

Indice

1 NORME DI SICUREZZA GENERALI 3

2 NORME DI SICUREZZA PER IL SISTEMA DI SPRUZZATURA AIRLESS 4
2.1 Punto di infiammabilità 4
2.2 Protezione antideflagrante 4
2.3 Pericolo di esplosione e di incendio durante la spruzzatura in presenza di fonti di accensione 4
2.4 Pericolo di lesioni dovuto al getto di materiale 4
2.5 Inserire la sicura dell'aerografo per evitare un azionamento involontario 5
2.6 Contraccolpo dell'aerografo 5
2.7 Maschera respiratoria per la protezione da vapori di solvente 5
2.8 Prevenzione di malattie professionali 5
2.9 Pressione di esercizio massima 5
2.10 Tubo flessibile ad alta pressione 5
2.11 Cariche elettrostatiche (generazione di scintille o di fiamme) 5
2.12 Apparecchio utilizzato in cantieri ed in officine 6
2.13 Ventilazione nei lavori di spruzzatura in ambienti chiusi 6
2.14 Dispositivi di aspirazione 6
2.15 Messa a terra dell'oggetto da rivestire 6
2.16 Materiali di copertura 6
2.17 Pulizia dell'apparecchio 6
2.18 Lavori o riparazioni sull'equipaggiamento elettrico 6
2.19 Lavori di manutezione e pause di lavoro 6
2.20 Installazione su un terreno non piano 6
2.21 Intensitá di vibrazione 6

3 PANORAMICA SULL'IMPIEGO / DESCRIZIONE DELL'APPARECCHIO 7
3.1 Campo di applicazione 7
3.2 Materiali di copertura 7
3.2.1 Materiali di copertura con pigmenti a spigoli taglienti 7
3.2.2 Filtraggio 7
3.3 Figure illustrative 8
3.4 Dati tecnici 9

4 MESSA IN SERVIZIO 10
4.1 Apparecchio con sistema di aspirazione 10
4.2 Apparecchio con contenitore superiore 10
4.3 Tubo flessibile ad alta pressione ed aerografo 10
4.4 Allacciamento alla rete elettrica 10
4.5 Prima messa in servizio Rimozione della sostanza conservante 11
4.6 Spurgo dell'apparecchio (sistema idraulico) se il rumore della valvola di entrata non è udibile 11
4.7 Messa in funzione dell'apparecchio con materiale di copertura 11

5 TECNICA DI SPRUZZATURA 12

6 USO DEL TUBO FLESSIBILE AD ALTA PRESSIONE 13

7 INTERRUZIONE DEL LAVORO 13

8 PULIZIA DELL'APPARECCHIO 14
8.1 Pulizia dell'esterno dell'apparecchio 15
8.2 Filtro di aspirazione 15
8.3 Filtro ad alta pressione (accessorio) 15
8.4 Pulizia dell'aerografo Airless 16

9 MANUTENZIONE 16
9.1 Manutenzione generale 16
9.2 Tubo flessibile ad alta pressione 16

10 RIPARAZIONE DELL'APPARECCHIO 17
10.1 Valvola di entrata 17
10.2 Valvola di scarico 18
10.3 Valvola regolatrice della pressione 18
10.4 Tipici componenti di usura 18
10.5 Eliminazione di anomalie 19

11 RICAMBI ED ACCESSORI 20
11.1 Accessori per Super Finish 21 Pro 20
11.2 Elenco dei ricambi Super Finish 21 Pro 22
11.3 Elenco dei ricambi filtro ad alta pressione (accessorio) 24
11.4 Elenco dei ricambi contenitore superiore 24
11.5 Elenco dei ricambi per il sistema di aspirazione 25

Controllo dell'apparecchio 26
Avvertenza importante sulla responsabilità civile del produttore 26
Avvertenza sullo smaltimento 26
Dichiarazione di garanzia 26
Dichiarazione di conformità CE 26
Rete di assistenza europea 80

1 NORME DI SICUREZZA GENERALI

Attenzione! ***Leggere tutte le istruzioni di sicurezza, le avvertenze, le illustrazioni e i dati tecnici forniti con il presente elettroutensile.*** *La mancata osservanza delle avvertenze descritte di seguito può causare scariche elettriche, incendi o infortuni gravi.* ***Conservare per il futuro tutte le istruzioni di sicurezza e le avvertenze.*** *Il termine "elettroutensile" utilizzato nelle istruzioni di sicurezza è riferito sia a utensili alimentati a corrente (con cavo di alimentazione) che a utensili alimentati a batteria (senza cavo di alimentazione).*

1. Sicurezza del luogo di lavoro

a) **Tenere pulita e ben illuminata la propria postazione di lavoro.** *Il disordine e la scarsa illuminazione possono causare incidenti.*

b) **Non lavorare con l'apparecchio in ambienti a rischio di esplosione in cui siano presenti liquidi, gas o polveri infiammabili.** *Gli attrezzi elettrici generano scintille che possono incendiare la polvere o i vapori.*

c) **Durante l'uso dell'attrezzo elettrico tenere lontano i bambini o le persone estranee.** *In caso di distrazione, si può perdere il controllo dell'attrezzo.*

2. Sicurezza elettrica

a) **La spina di collegamento dell'apparecchio deve essere adatta alla presa. La spina non deve essere modificata in nessun modo. Non utilizzare spine adattatrici per apparecchi collegati a terra.** *Le spine non modificate e le prese adatte ad esse riducono il rischio di folgorazione elettrica.*

b) **Evitare il contatto del corpo con oggetti messi a terra, ad esempio tubi, radiatori, cucine elettriche e frigoriferi.** *Se il corpo è collegato a terra, il rischio di folgorazione elettrica aumenta.*

c) **Non esporre l'apparecchio alla pioggia o all'umidità.** *La penetrazione di acqua in un apparecchio elettrico fa aumentare il rischio di folgorazione elettrica.*

d) **Non utilizzare il cavo elettrico per trasportare l'apparecchio, per appenderlo o per estrarre la spina dalla presa. Tenere lontano il cavo da fonti di calore, dall'olio, da spigoli vivi o da parti in movimento dell'apparecchio.** *Un cavo danneggiato o aggrovigliato fa aumentare il rischio di folgorazione elettrica***.**

e) **Se si lavora all'aperto con utensili elettrici, utilizzare solo prolunghe adatte all'uso esterno.** *Un cavo di prolunga adatto per l'impiego all'aperto riduce il rischio di folgorazione elettrica.*

f) **Se non si può evitare l'uso dell'apparecchio in ambienti umidi, utilizzare un interruttore differenziale.** *L'utilizzo di un interruttore differenziale evita il rischio di una scossa elettrica.*

3. Sicurezza di persone

a) **Prestare attenzione nel compiere qualsiasi operazione e concentrarsi durante il lavoro con un attrezzo elettrico. Non utilizzare l'apparecchio se si è stanchi o se sono stati assunti alcool, sostanze stupefacenti o medicinali.** *Un istante di disattenzione nell'uso dell'apparecchio può provocare serie lesioni.*

b) **Indossare un equipaggiamento di protezione personale e sempre occhiali protettivi.** *L'utilizzo di un equipaggiamento di protezione personale (maschera antipolvere, scarpe di sicurezza antisdrucciolo, elmetto e protezione dell'udito, a seconda del tipo di impiego dell'apparecchio) riduce il rischio di lesioni.*

c) **Evitare la messa in funzione non intenzionale. Verificare che l'interruttore si trovi in posizione "SPENTO" prima di inserire la spina nella presa.** *Se si tiene il dito sull'interruttore mentre si trasporta l'apparecchio o si collega l'apparecchio acceso all'alimentazione elettrica, si possono verificare incidenti.*

d) **Prima di accendere l'apparecchio togliere qualsiasi attrezzo di regolazione e chiavi.** *Un attrezzo o una chiave all'interno di una parte in rotazione dell'apparecchio può provocare lesioni.*

e) **Evitare posizioni del corpo anomale.** *Provvedere costantemente ad un buon equilibrio. In questo modo l'apparecchio può essere controllato meglio in situazioni impreviste.*

f) **Indossare indumenti adatti. Non indossare indumenti larghi o monili. Tenere lontani i capelli, gli indumenti ed i guanti lontano da parti in movimento.** *Gli indumenti larghi, i monili o i capelli lunghi possono impigliarsi in parti in movimento.*

g) **Non sottovalutare il pericolo e non trasgredire le regole di sicurezza, nonostante si disponga di familiarità acquisita a seguito di un uso ripetuto dei dispositivi elettrici.** *L'uso disattento può causare lesioni gravi in poche frazioni di secondo.*

4. Impiego corretto di attrezzi elettrici

a) **Non sovraccaricare l'apparecchio. Utilizzare l'attrezzo elettrico adatto al lavoro da svolgere.** *Con l'attrezzo elettrico idoneo all'operazione da eseguire si lavora meglio e con più sicurezza.*

b) **Non utilizzare un attrezzo elettrico il cui interruttore è guasto.** *Un attrezzo elettrico che non può essere più acceso o spento è pericoloso e deve essere riparato.*

c) **Estrarre la spina dalla presa prima di regolare l'apparecchio, di sostituire accessori o di riporre l'apparecchio.** *Queste misure precauzionali evitano l'avviamento non intenzionale dell'apparecchio.*

d) **Riporre gli attrezzi non utilizzati fuori dalla portata dei bambini. L'apparecchio non deve essere utilizzato da persone che non abbiano familiarità con esso o che non abbiano letto le sue istruzioni.** *Gli attrezzi elettrici sono pericolosi se utilizzate da persone inesperte.*

e) **Sottoporre l'apparecchio a manutenzione con la massima cura. Controllare se le parti mobili dell'apparecchio funzionano regolarmente e non si incastrano, se parti di esso sono rotte o danneggiate in maniera tale da influenzare negativamente il funzionamento dell'apparecchio. Far riparare le parti danneggiate prima di utilizzare l'apparecchio.** *Molti incidenti sono dovuti all'insufficiente manutenzione di attrezzi elettrici.*

f) **Utilizzare attrezzi elettrici, accessori, utensili, ecc. conformemente alle istruzioni e come prescritto per il particolare tipo di apparecchio. Tenere conto delle condizioni di lavoro e delle attività da svolgere.** *L'utilizzo di attrezzi elettrici per applicazioni diverse da quelle previste può portare a situazioni pericolose.*

g) **Tenere le impugnature e le loro superfici asciutte, pulite e libere da olio e grasso.** *Se scivolose, le impugnature e le loro superfici non consentono un uso e un controllo sicuro del dispositivo elettrico in situazioni impreviste.*

5. Assistenza

a) **Far riparare l'apparecchio solo da tecnici qualificati e con ricambi originali.** *Ciò garantisce il mantenimento della sicurezza dell'apparecchio.*

b) **Se è danneggiato, per evitare pericoli il cavo di collegamento in rete di questo apparecchio deve essere sostituito dal costruttore o dal suo servizio di assistenza, oppure da una persona sufficientemente qualificata.**

2 NORME DI SICUREZZA PER IL SISTEMA DI SPRUZZATURA AIRLESS

Si devono rispettare le locali norme di sicurezza.
I requisiti di sicurezza per la spruzzatura Airless sono tra l'altro regolati in:

a) Norma europea "Apparecchi di spruzzatura e spray per materiali di copertura – norme di sicurezza" (EN 1953).

Per l'uso sicuro di apparecchi per la spruzzatura Airless ad alta pressione occorre rispettare le seguenti norme di sicurezza.

2.1 PUNTO DI INFIAMMABILITÀ

Pericolo	Spruzzare solo materiali di copertura con punto di infiammabilità uguale o maggiore di 21 °C. Il punto di infiammabilità è il minimo valore di temperatura a cui dal materiale di copertura si sviluppano vapori. Questi vapori sono sufficienti a formare una miscela infiammabile con l'aria presente nell'ambiente in cui si trova il materiale di copertura.

2.2 PROTEZIONE ANTIDEFLAGRANTE

Pericolo	Non è consentito usare l'apparecchio in luoghi che rientrano nella normativa sulla protezione antideflagrante. L'apparecchio non è di tipo protetto contro le esplosioni. Non azionare l'apparecchio in zone a rischio di esplosione (zona 0, 1 e 2). Le zone a rischio di esplosione sono p.e. il magazzino delle vernici e le immediate vicinanze dell'oggetto da trattare. Installare l'apparecchio ad almeno 3 m dell'oggetto da trattare.

2.3 PERICOLO DI ESPLOSIONE E DI INCENDIO DURANTE LA SPRUZZATURA IN PRESENZA DI FONTI DI ACCENSIONE

Pericolo	Durante la spruzzatura non deve essere presente nessun tipo di fonte di accensione, ad esempio fiamme libere, fumare sigarette, sigari, pipe, scintille, fili incandescenti, superfici ad alta temperatura, ecc.

2.4 PERICOLO DI LESIONI DOVUTO AL GETTO DI MATERIALE

Pericolo	Attenzione: pericolo di lesioni causate da iniezione! Non puntare mai l'aerografo su se stessi, su altre persone o su animali.

	Non usare mai l'aerografo senza la protezione contro il contatto. Il getto di materiale non deve mai venire a contatto con parti del corpo. Le alte pressioni di spruzzatura degli aerografi Airless possono causare lesioni molto pericolose. In caso di contatto con il getto, quest'ultimo può iniettare materiale attraverso la pelle. Non considerare una lesione causata dall'aerografo come un innocuo taglietto. In caso di lesioni alla pelle causate da vernici o solventi, consultare immediatamente un medico per una rapida e competente medicazione. Informare il medico sul tipo di sostanza impiegata o sul tipo di solvente utilizzato.

2.5 INSERIRE LA SICURA DELL'AEROGRAFO PER EVITARE UN AZIONAMENTO INVOLONTARIO

Durante il montaggio e lo smontaggio dell'ugello e prima delle interruzioni di lavoro occorre inserire sempre la sicura dell'aerografo.

2.6 CONTRACCOLPO DELL'AEROGRAFO

 Pericolo	Se la pressione di esercizio è elevata, l'azionamento del grilletto provoca un contraccolpo la cui forza può raggiungere un'intensità di 15 N. Se non si è preparati a compensare questo contraccolpo, la mano può essere scagliata violentemente indietro e si può perdere l'equilibrio, provocando lesioni anche serie.

2.7 MASCHERA RESPIRATORIA PER LA PROTEZIONE DA VAPORI DI SOLVENTE

Durante il lavoro di spruzzatura indossare una maschera respiratoria. All'operatore va messa a disposizione una maschera respiratoria.

2.8 PREVENZIONE DI MALATTIE PROFESSIONALI

Indossare gli occhiali protettivi.
Indossare la protezione per l'udito.
Allo scopo di proteggere la pelle sono necessari indumenti di sicurezza, guanti ed eventualmente una crema protettiva dell'epidermide.
Osservare le norme dei produttori dei materiali di copertura, dei solventi e dei detergenti nella preparazione, lavorazione e pulizia dell'apparecchio.

2.9 PRESSIONE DI ESERCIZIO MASSIMA

La pressione di esercizio massima ammissibile dell'aerografo, degli accessori dell'aerografo e dell'apparecchio e del tubo flessibile ad alta pressione non deve assumere valori maggiori di quello 20,7 MPa (207 bar) indicato sulla targhetta dell'apparecchio quale valore massimo ammissibile della pressione di esercizio.

2.10 TUBO FLESSIBILE AD ALTA PRESSIONE

 Pericolo	Attenzione: pericolo di lesioni causate da iniezione! Usura, deformazione e utilizzo non previsto possono determinare perdite a livello del tubo flessibile ad alta pressione. Attraverso il punto in cui si verifica la perdita è possibile che il liquido venga iniettato nella cute.

- Verificare con estrema attenzione la condizione del tubo flessibile ad alta pressione prima di ogni utilizzo.
- Sostituire immediatamente un tubo ad alta pressione danneggiato.
- Non riparare mai da soli un tubo ad alta pressione danneggiato!
- Evitare curve troppo strette o ad angolo vivo; raggio di curvatura minimo circa 20 cm.
- Proteggere il tubo flessibile ad alta pressione dal **calpestio**, da oggetti taglienti e da spigoli vivi.
- Non tirare mai dal tubo flessibile ad alta pressione per spostare l'apparecchio.
- Non storcere il tubo flessibile ad alta pressione.
- Non immergere il tubo flessibile in solventi. Detergere l'esterno del tubo flessibile solamente con un panno imbevuto.
- Posizionare il tubo flessibile in modo da non costituire pericolo dovuto a inciampo.

	Per ragioni di funzionalità, sicurezza e durata dell'apparecchio occorre utilizzare esclusivamente tubi flessibili ad alta pressione WAGNER.

2.11 CARICHE ELETTROSTATICHE (GENERAZIONE DI SCINTILLE O DI FIAMME)

 Pericolo	A causa delle velocità di flusso del materiale di copertura necessarie per la spruzzatura, in circostanze particolari sull'apparecchio si possono accumulare cariche elettrostatiche. In fase di scarica, queste cariche elettriche possono causare la formazione di scintille o fiammate. Durante l'installazione elettrica è pertanto necessario collegare correttamente a terra l'apparecchio. La presa di corrente deve essere munita di un contatto di protezione per la messa a terra in conformità alle norme in materia.

L'accumulo di cariche elettrostatiche sull'aerografo e sul tubo flessibile ad alta pressione viene scaricato attraverso il tubo flessibile ad alta pressione stesso. Pertanto la resistenza elettrica tra i raccordi del tubo flessibile ad alta pressione deve avere un valore minore o uguale ad 1 megaohm.

2.12 APPARECCHIO UTILIZZATO IN CANTIERI ED IN OFFICINE

Il collegamento alla rete elettrica deve essere realizzato solo tramite un punto di alimentazione a parte con interruttore di sicurezza per correnti di guasto (INF ≤ 30 mA).

2.13 VENTILAZIONE NEI LAVORI DI SPRUZZATURA IN AMBIENTI CHIUSI

Occorre garantire una sufficiente ventilazione per eliminare i vapori di solvente.

2.14 DISPOSITIVI DI ASPIRAZIONE

Tali dispositivi vanno installati dal titolare dell'apparecchio in conformità alle norme locali.

2.15 MESSA A TERRA DELL'OGGETTO DA RIVESTIRE

L'oggetto da rivestire deve essere collegato a terra.
(normalmente le pareti dell'edificio sono una terra naturale).

2.16 MATERIALI DI COPERTURA

Attenzione ai pericoli derivanti dalla sostanza spruzzata e rispettare anche le scritte sulle confezioni e le avvertenze fornite dal produttore della sostanza.
Non spruzzare nessun tipo di sostanza la cui pericolosità non è nota.

2.17 PULIZIA DELL'APPARECCHIO

Lavare la pistola soltanto dopo avere rimosso l'ugello e a bassa pressione.

Pericolo	Nella pulizia dell'apparecchio con solvente non si deve spruzzare o pompare in un recipiente con una piccola apertura (cocchiume). Pericolo dovuto alla formazione di una miscela esplosiva gas/aria. Il recipiente deve essere collegato a terra. Utilizzare soltanto contenitori in metallo collegati a terra. Effettuare il collegamento a terra fissando la pistola al bordo del contenitore.

Pericolo	Pericolo di cortocircuito dovuto alla penetrazione di acqua! Non pulire mai l'apparecchio con unità a getto liquido o a getto di vapore ad alta pressione.

2.18 LAVORI O RIPARAZIONI SULL'EQUIPAGGIAMENTO ELETTRICO

Far eseguire questi lavori solo da un elettricista. Non ci assumiamo nessuna responsabilità di un'installazione irregolare o scorretta. Prima di iniziare qualsiasi lavoro staccare la spina elettrica dalla presa di corrente.

2.19 LAVORI DI MANUTEZIONE E PAUSE DI LAVORO

Prima di eseguire qualsiasi lavoro sull'apparecchio e durante le pause di lavoro scaricare la pressione dalla pistola e dal tubo ad alta pressione. Inserire la sicura del grilletto e spegnere l'apparecchio.

2.20 INSTALLAZIONE SU UN TERRENO NON PIANO

Su superfici inclinate l'apparecchio non deve funzionare, in quanto si sposterebbe a causa delle vibrazioni.

2.21 INTENSITÀ DI VIBRAZIONE

Il livello di vibrazione indicato è stato misurato con un procedimento di prova normalizzato e può essere utilizzato per il confronto degli elettroutensili. Il livello di vibrazione è utile anche a una valutazione preliminare del carico da vibrazioni.
Attenzione! Il valore di emissione di vibrazioni può differire dal valore nominale durante l'uso a seconda delle modalità effettive d'impiego dell'elettroutensile. È necessario stabilire misure di sicurezza per la protezione dell'operatore, basate su una valutazione dell'esposizione nelle condizioni effettive di utilizzo (occorre considerare tutte le fasi del ciclo operativo, ad esempio i periodi in cui l'elettroutensile è spento e quelli in cui è acceso ma funziona senza carico).

3 PANORAMICA SULL'IMPIEGO / DESCRIZIONE DELL'APPARECCHIO

3.1 CAMPO DI APPLICAZIONE

Super Finish 21 Pro è un apparecchio elettrico per la nebulizzazione senz'aria (airless) di diversi materiali di copertura. E' adatto anche per il rullo verniciatore alimentato dall'interno facente parte del programma degli accessori.
Super Finish 21 Pro può essere utilizzato sia in officina sia in cantiere.
L'efficienza del Super Finish 21 Pro ne consente l'utilizzo per materiali a dispersione per interni in oggetti piccoli e medi.

Nella zona di verniciatura l'apparecchio è adatto per tutti i lavori consueti, come p.e.:
porte, intelaiature, ringhiere, mobili, pannellature di legno, recinti, palizzate, radiatori ed elementi di acciaio.
Per lavori di verniciatura si raccomanda l'utilizzo di un contenitore superiore.

3.2 MATERIALI DI COPERTURA

Materiali di copertura lavorabili

Vernici a dispersione, vernici latex, vernici e lacche idrosolubili ed a base di solventi, materiali di copertura a due componenti. La lavorazione di altri materiali di copertura deve avvenire solo dopo aver contattato la WAGNER, in quanto la stabilità ed anche la sicurezza dell'apparecchio ne possono essere influenzate negativamente.

i	Nella scelta dei materiali di copertura prestare attenzione alla qualità Airless.

L'apparecchio è in grado di lavorare materiali di copertura con viscosità massima di 15.000 mPas. Se l'efficienza di spruzzatura di materiali di copertura ad alta viscosità diminuisce eccessivamente, occorre diluire il materiale secondo le indicazioni del produttore.
Mescolare bene il materiale di copertura prima di iniziare a lavorare.

i	Attenzione! Nel mescolamento dei materiali di copertura, in particolare con apparecchi azionati a motore fare attenzione a non introdurre bolle d'aria nel materiale. Le bolle d'aria disturbano durante la spruzzatura e possono causare perfino interruzioni del funzionamento.

3.2.1 MATERIALI DI COPERTURA CON PIGMENTI A SPIGOLI TAGLIENTI

Queste particelle esercitano una forte azione abrasiva sulle valvole, sull'ugello ed anche sull'aerografo, riducendo notevolmente la durata di tali componenti.

3.2.2 FILTRAGGIO

Per un funzionamento regolare è necessario un filtraggio sufficiente. A tal fine l'apparecchio possiede un filtro di aspirazione (pos. 1) ed un filtro innestabile nell'aerografo (pos. 2). Si raccomanda di controllare regolarmente se questi filtri sono danneggiati o sporchi.
Un filtro ad alta pressione (pos. 3, accessorio) aumenta la superficie filtrante e semplifica il lavoro con l'apparecchio.

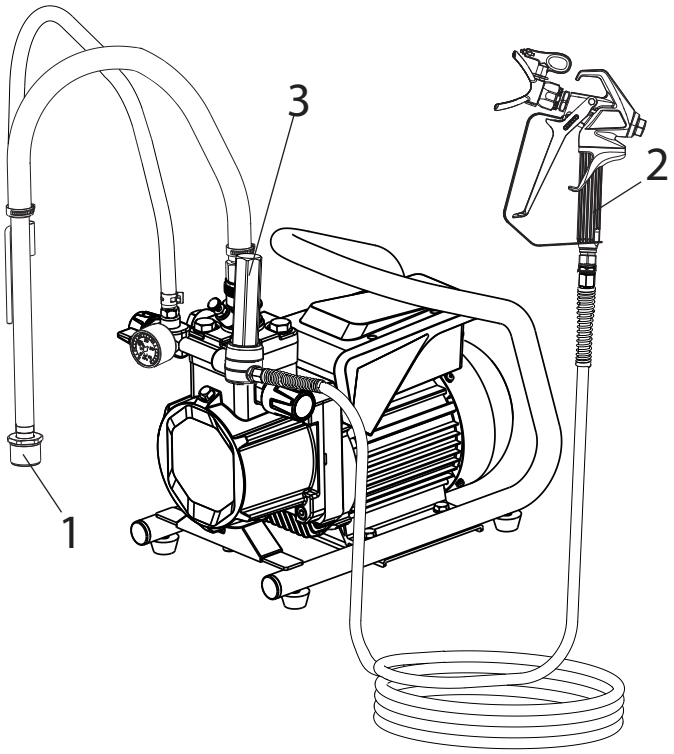

3.3 FIGURE ILLUSTRATIVE

1 Portaugello con ugello*
2 Aerografo*
3 Tubo flessibile ad alta pressione*
4 Attacco per tubo flessibile ad alta pressione
5 Manometro*
6 Valvola regolatrice della pressione
7 Interruttore di ACCENSIONE / SPEGNIMENTO
8 Valvola di scarico della pressione

 = spruzzatura

 = circolazione

9 Tubo di ritorno*
10 Tubo di aspirazione*
11 Contenitore superiore*
12 Valvola di scarico
13 Astina di livello dell'olio
14 Contenitore per la pulizia
15 Pulsante della valvola di entrata
16 Fusibile
17 Borsa per utensili (non rappresentata)

*Accessori. L'effettiva entità di fornitura dipende dalla configurazione dello Spray Pack.

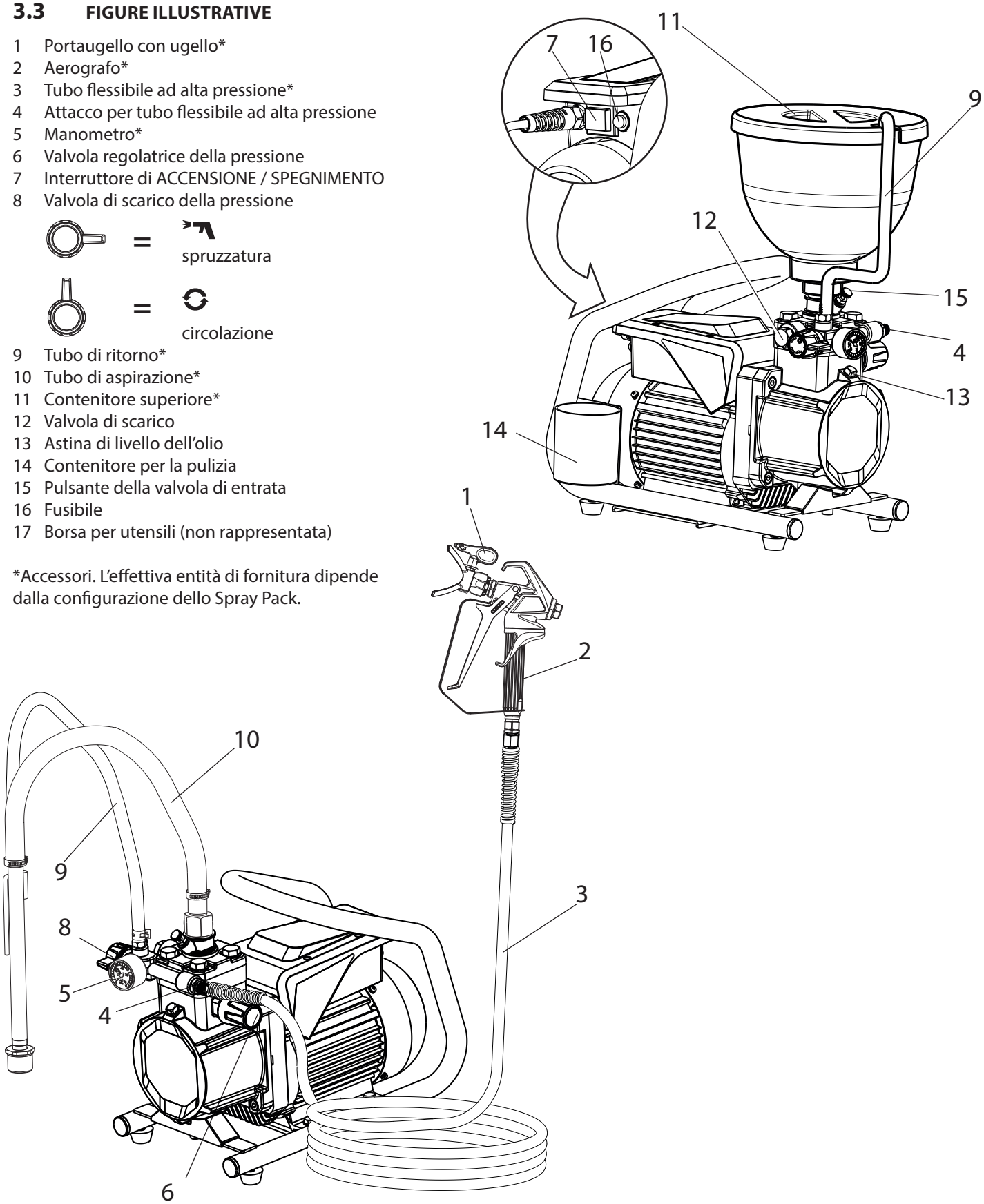

3.4 DATI TECNICI

Tensione:	230 - 240 V AC, 50 Hz
Fusibile:	8 A ritardato
Cavo di allacciamento dell'apparecchio:	lunghezza 6 m, 3x1,0 mm^2
Corrente assorbita max.:	4,2 A
Classe di protezione:	IP 54
Potenza assorbita apparecchio:	900 W
Pressione di esercizio max.:	20,7 MPa (207 bar)
Portata volumetrica max.:	2,1 l/min
Portata a 12 MPa (120 bar) con acqua:	1,6 l/min
Temperatura max. ammissibile del materiale di copertura:	43 °C
Viscosità max.:	15.000 mPas
Peso vuoto:	23,6 kg
Quantità necessaria di olio idraulico:	0,96 litri
Vibrazione max. sull'aerografo:	< 2,5 m/s^2
Livello di pressione acustica max.:	77 dB (A)*

* Punto di misura: lateralmente all'apparecchio alla distanza di 1 m e ad 1,60 m dal suolo, pressione di esercizio 12 MPa (120 bar), suolo ad elevata impedenza acustica

Trasporto con un veicolo

Bloccare l'apparecchio nel veicolo con elementi di fissaggio adatti.

Se necessario, l'apparecchio può essere adagiato su un lato. In questo caso attenzione a non danneggiare nessun componente. Attenzione: Dai collegamenti a vite possono fuoriuscire residui di vernice o di solvente!

4 MESSA IN SERVIZIO

i	Prima della messa in funzione, premere il pulsante della valvola di entrata. Questa operazione consente di assicurare che la valvola non sia bloccata/impegnata.

4.1 APPARECCHIO CON SISTEMA DI ASPIRAZIONE

1. Attenzione alla pulizia delle superfici di tenuta dei raccordi. Fare attenzione al fatto che l'ingresso rosso (1) sia applicato nell'entrata del materiale di copertura (4).
2. Con la chiave (41 mm) fornita in dotazione avvitare e serrare a mano il dado a risvolto (2) del tubo di aspirazione (3) sull'entrata del materiale di copertura (4).
3. Collegare il tubo di ritorno (5) all'attacco (6) e fissarlo con l'apposito morsetto (7).

4.2 APPARECCHIO CON CONTENITORE SUPERIORE

1. Attenzione alla pulizia delle superfici di tenuta dei raccordi. Fare attenzione al fatto che l'ingresso rosso (1) sia applicato nell'entrata del materiale di copertura (4).
2. Collegare il tubo di ritorno (5) all'attacco (6) e fissarlo con l'apposito morsetto (7).
3. Avvitare il contenitore superiore (8) sull'entrata del materiale di copertura (4) e serrarlo a mano.

4.3 TUBO FLESSIBILE AD ALTA PRESSIONE ED AEROGRAFO

1. Avvitare il tubo flessibile ad alta pressione (9) al relativo raccordo.
2. Avvitare l'aerografo (10) al tubo flessibile ad alta pressione.
3. Serrare a fondo tutti i dadi a risvolto del tubo flessibile ad alta pressione per impedire la fuoriuscita del materiale di copertura.
4. Avvitare, posizionare e serrare a fondo il portaugello con l'ugello sull'aerografo (vedi anche le istruzioni dell'aerografo/portaugello).

Attenzione	Per svitare il tubo flessibile ad alta pressione, bloccare il raccordo del tubo flessibile con una chiave da 22 mm.

4.4 ALLACCIAMENTO ALLA RETE ELETTRICA

Attenzione	La presa di corrente deve essere sempre munita di un regolare contatto di terra e di un interruttore di sicurezza per correnti di guasto (salvavita).

Prima dell'allacciamento alla rete elettrica occorre prestare attenzione al fatto che il valore della tensione di rete corrisponda a quello indicato sulla targhetta dell'apparecchio.

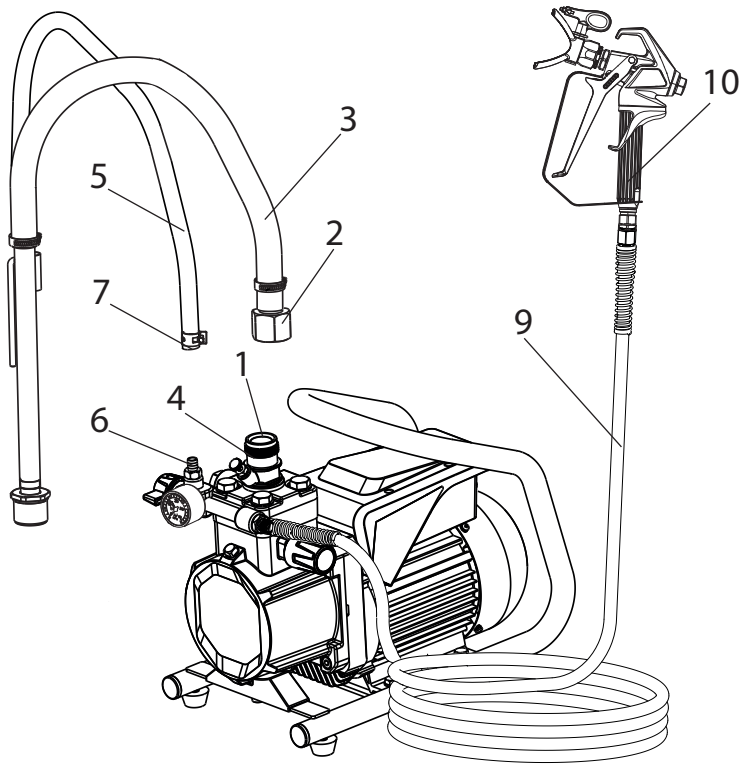

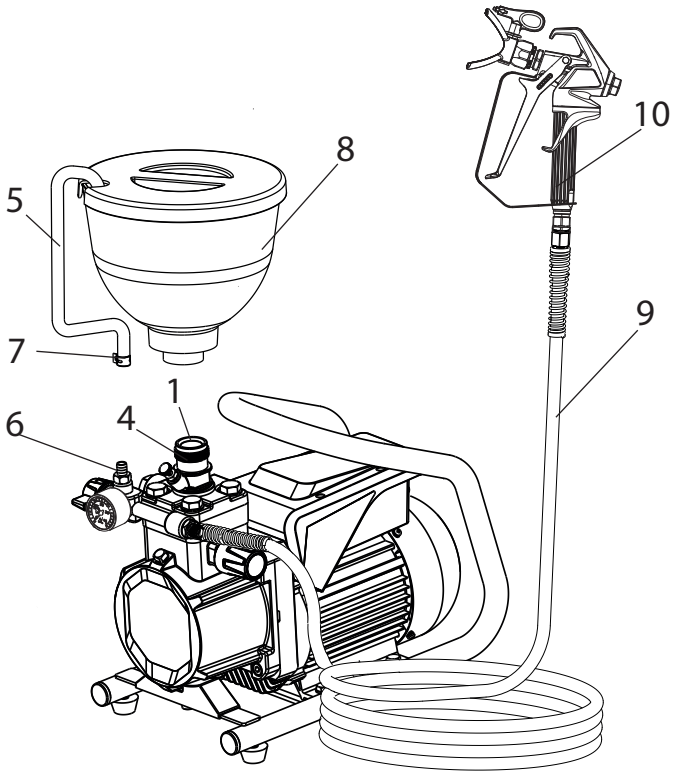

4.5 PRIMA MESSA IN SERVIZIO RIMOZIONE DELLA SOSTANZA CONSERVANTE

Apparecchio con sistema di aspirazione

1. Immergere il sistema di aspirazione in un recipiente pieno di detergente adatto (raccomandazione: acqua).

Apparecchio con contenitore superiore

2. Versare detergente adatto nel contenitore superiore (raccomandazione: acqua).
3. Impostare la valvola di scarico della pressione (pos. 1) su (circolazione).
4. Attivare il dispositivo premendo l'interruttore di ACCENSIONE/SPEGNIMENTO (2) (pos. I).
5. Ruotare la manopola di regolazione della pressione (3) completamente verso **destra**.
6. Attendere che il detergente fuoriesca dal tubo flessibile di ritorno.
7. Ruotare in verso opposto la manopola regolatrice della pressione (3) di circa un giro.
8. Impostare la valvola di scarico della pressione (1) su (spruzzaggio); la pressione del materiale nel tubo flessibile aumenta (indicazione del manometro (4)).
9. Puntare l'ugello dell'aerografo in un recipiente aperto ed azionare il grilletto dell'aerografo.
10. Ruotando la manopola di regolazione della pressione (3) verso **destra**, la pressione aumenta. Regolare la pressione sul valore di circa 10 MPa (100 bar).
11. Spruzzare il detergente dall'apparecchio nel recipiente aperto per circa 1-2 minuti (~ 5 litri).

4.6 SPURGO DELL'APPARECCHIO (SISTEMA IDRAULICO) SE IL RUMORE DELLA VALVOLA DI ENTRATA NON È UDIBILE

1. Attivare il dispositivo premendo l'interruttore di ACCENSIONE/SPEGNIMENTO (2) (pos. I).
2. Ruotare la manopola di regolazione della pressione (3) di **tre giri verso** sinistra.
3. Impostare la valvola di scarico della pressione (pos. 1) su (circolazione). Il sistema idraulico si spurga. Lasciare acceso l'apparecchio per due o tre minuti.
4. Ruotare la manopola di regolazione della pressione (3) completamente verso **destra**.
5. Premere brevemente il pulsante della valvola (5). Ora il rumore emesso dalla valvola di entrata è udibile.
6. In caso contrario ripetere i punti 2 a 5 oppure, servendosi di un martellino, esercitare dei leggeri colpi sulla superficie per la chiave della valvola di sgravio.

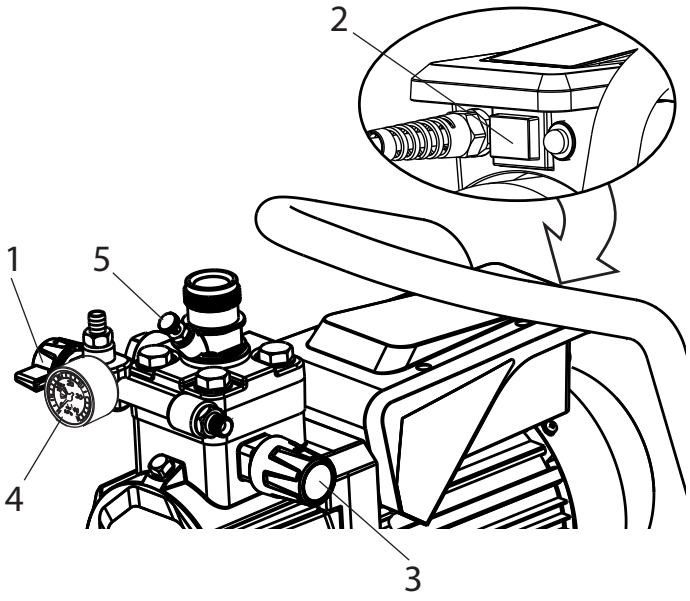

4.7 MESSA IN FUNZIONE DELL'APPARECCHIO CON MATERIALE DI COPERTURA

Apparecchio con sistema di aspirazione

1. Immergere il sistema di aspirazione in un recipiente pieno di materiale di copertura.

Apparecchio con contenitore superiore

2. Versare il materiale di copertura nel contenitore superiore.
3. Impostare la valvola di scarico della pressione (pos. 1) su (circolazione).
4. Attivare il dispositivo premendo l'interruttore di ACCENSIONE/SPEGNIMENTO (2) (pos. I).
5. Ruotare la manopola di regolazione della pressione (3) completamente verso **destra**.
   Quando il rumore delle valvole cambia, l'apparecchio è spurgato ed aspira materiale di copertura.
6. Quando il materiale di copertura inizia a fuoriuscire dal tubo flessibile di ritorno, ruotare in verso opposto la manopola regolatrice della pressione (3) di circa un giro.
7. Impostare la valvola di scarico della pressione (1) su (spruzzaggio); la pressione del materiale nel tubo flessibile aumenta (indicazione del manometro (4)).
8. Azionare il grilletto dell'aerografo spruzzando in un recipiente aperto per scaricare il detergente residuo dall'apparecchio. Quando il materiale di copertura inizia a fuoriuscire dall'ugello, chiudere l'aerografo.
9. Regolare la pressione di spruzzatura ruotando la manopola di regolazione della pressione (3).
10. L'apparecchio è ora pronto per la spruzzatura.

5 TECNICA DI SPRUZZATURA

- Per ottenere un risultato eccellente, occorre adottare un metodo che assicuri un rivestimento uniforme dell'intera superficie. Muovere il braccio a velocità regolare e tenere la pistola a spruzzo a una distanza costante dalla superficie. La distanza ideale tra la pistola e la superficie è di circa 10-25 cm. (Fig. A)
- Tenere la pistola a spruzzo in posizione parallela rispetto alla superficie. Eseguire il movimento con il braccio intero e non con il polso. (Fig. B)
- Tenere la pistola a spruzzo ad angolo retto rispetto alla superficie. In caso contrario il rivestimento sarà di spessore maggiore su un'estremità rispetto all'altra. (Fig. C)
- Tirare il grilletto dopo avere iniziato il movimento. Lasciare il grilletto prima di terminare il movimento. (Fig. D) Evitare interruzioni durante la lavorazione della superficie.
- Procedere sovrapponendo ogni passaggio del 30 % circa. In tal modo sarà possibile ottenere un rivestimento uniforme. (Fig. E)
- Per ridurre al minimo la nebbia, impostare la pressione su un valore più ridotto possibile, ma che consenta tuttavia di ottenere il ventaglio di spruzzatura desiderato.
- Per ottenere superfici verniciate di particolare qualità, il programma WAGNER comprende accessori speciali, ad esempio gli ugelli FineFinish. Contattare il rivenditore WAGNER più vicino.

A)

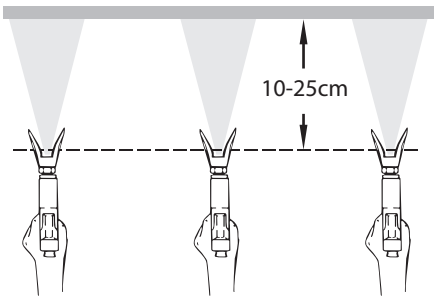

B)

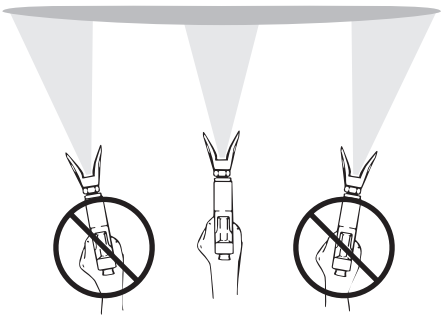

C)

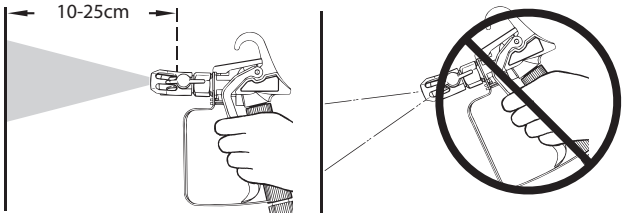

D)

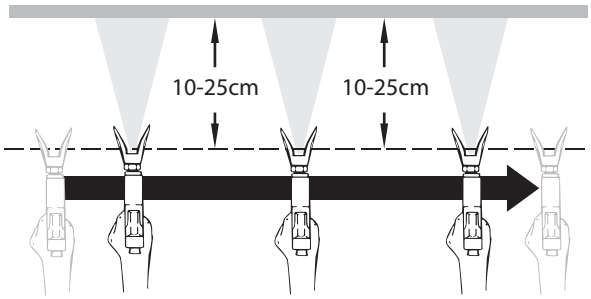

E)

6 USO DEL TUBO FLESSIBILE AD ALTA PRESSIONE

L'apparecchio possiede un tubo flessibile ad alta pressione speciale adatto per pompe a membrana.

Pericolo	Pericolo di lesioni causate da un tubo ad alta pressione che perde. Sostituire immediatamente un tubo ad alta pressione danneggiato. Non riparare mai da soli un tubo ad alta pressione danneggiato!

Il tubo flessibile ad alta pressione va trattato con cura. Evitare curve troppo strette o ad angolo vivo; raggio di curvatura minimo circa 20 cm.
Proteggere il tubo flessibile ad alta pressione dal **calpestio**, da oggetti taglienti e da spigoli vivi.
Non tirare mai dal tubo flessibile ad alta pressione per spostare l'apparecchio.
Fare attenzione che il tubo flessibile non si torca. Ciò può essere evitato utilizzando un aerografo Wagner con articolazione girevole e un tamburo per tubo flessibile.

i	Il modo migliore per lavorare con il tubo flessibile ad alta pressione su ponteggi è quello di condurlo sempre **all'esterno** del ponteggio o dell'impalcatura.

i	L'utilizzo di tubi flessibili obsoleti incrementa il rischio di danneggiamento. Wagner raccomanda di sostituire il tubo flessibile una volta trascorsi sei anni.

i	Per ragioni di funzionalità, sicurezza e durata dell'apparecchio occorre utilizzare esclusivamente tubi flessibili ad alta pressione WAGNER.

7 INTERRUZIONE DEL LAVORO

1. Impostare la valvola di scarico della pressione su ⟲ (circolazione).
2. Spegnere l'apparecchio (posizione 0).
3. Azionare il grilletto dell'aerografo per depressurizzare il tubo flessibile ad alta pressione e l'aerografo.
4. Bloccare l'aerografo; vedi le istruzioni di servizio dell'aerografo.
5. Togliere l'ugello dal portaugello e riporlo in un piccolo vaso con detergente adatto.
6. Lasciare il sistema di aspirazione immerso nel materiale di copertura o immergerlo nel relativo solvente. Il filtro di aspirazione e l'apparecchio non devono seccarsi.
7. Coprire il recipiente del materiale per impedirne l'indurimento.

i	Se si usano materiali di copertura ad essiccazione rapida o a due componenti, per evitare notevoli complicazioni l'apparecchio va pulito e lavato entro il tempo di passivazione usando un detergente adatto.

8 PULIZIA DELL'APPARECCHIO

Un'accurata pulizia è la migliore garanzia per un corretto funzionamento dell'apparecchio. Al termine del lavoro di spruzzatura occorre pulire l'apparecchio. È necessario impedire che i residui di materiale di copertura di essicchino e si incrostino all'interno dell'apparecchio. Il detergente usato per la pulizia (usare solo solventi con punto di infiammabilità maggiore di 21 °C) deve essere compatibile con il materiale di copertura.

i	In caso di materiali di copertura diluibili in acqua, l'uso di acqua calda migliora la pulizia.

- **Bloccare l'aerografo**, vedi le istruzioni per l'uso dell'aerografo.
  Smontare e pulire l'ugello ed il portaugello.
- **Apparecchio con sistema di aspirazione**

1. Impostare la valvola di scarico della pressione su (circolazione).
2. Attivare il dispositivo premendo l'interruttore di ACCENSIONE/SPEGNIMENTO (pos. I).
3. Togliere il tubo di aspirazione dal serbatoio del materiale. Il tubo flessibile di ritorno resta sopra il recipiente del materiale fino a quando il materiale di copertura non fuoriesce quasi più.
4. Immergere il sistema di aspirazione in un detergente adatto.
5. Chiudere quasi completamente la valvola regolatrice della pressione per regolare una minima pressione di spruzzatura.
6. Impostare la valvola di scarico della pressione su (spruzzaggio).
7. Azionare il grilletto dell'aerografo per pompare in un recipiente aperto il materiale di copertura rimasto nel tubo flessibile ad alta pressione e nell'aerografo (se necessario, aumentare lentamente la pressione con la valvola regolatrice per ottenere una maggiore portata del materiale).

Attenzione	Se il materiale di copertura contiene solventi occorre collegare a terra il recipiente.

Attenzione	Cautela! Non pompare né spruzzare in un recipiente con piccola apertura (cocchiume)! Vedi le norme di sicurezza.

8. Impostare la valvola di scarico della pressione su (circolazione)
9. Pompare un detergente adatto facendolo circolare per qualche minuto.

i	L'effetto di pulizia aumenta se l'aerografo viene più volte aperto e chiuso.

10. Impostare la valvola di scarico della pressione su (spruzzaggio).
11. Pompare il detergente residuo in un recipiente aperto fino a svuotare completamente l'apparecchio.
12. Impostare la valvola di scarico della pressione su (circolazione).
13. Spegnere l'apparecchio (posizione 0).

- **Apparecchio con contenitore superiore**

1. Impostare la valvola di scarico della pressione su (circolazione).
2. Attivare il dispositivo premendo l'interruttore di ACCENSIONE/SPEGNIMENTO (pos. I).
3. Chiudere quasi completamente la valvola regolatrice della pressione per regolare una minima pressione di spruzzatura.
4. Impostare la valvola di scarico della pressione su (spruzzaggio).
5. Azionare il grilletto dell'aerografo per pompare in un recipiente aperto il materiale di copertura rimasto nel contenitore superiore, nel tubo flessibile ad alta pressione e nell'aerografo (se necessario, aumentare lentamente la pressione con la valvola regolatrice per ottenere una maggiore portata del materiale).

Attenzione	Se il materiale di copertura contiene solventi occorre collegare a terra il recipiente.

Attenzione	Cautela! Non pompare né spruzzare in un recipiente con piccola apertura (cocchiume)! Vedi le norme di sicurezza.

6. Versare detergente adatto nel contenitore superiore.
7. Impostare la valvola di scarico della pressione su (circolazione)
8. Pompare un detergente adatto facendolo circolare per qualche minuto.
9. Impostare la valvola di scarico della pressione su (spruzzaggio).
10. Pompare il detergente residuo in un recipiente aperto fino a svuotare completamente l'apparecchio.
11. Impostare la valvola di scarico della pressione su (circolazione).
12. Spegnere l'apparecchio (posizione 0).

8.1 PULIZIA DELL'ESTERNO DELL'APPARECCHIO

Pericolo	Dapprima disinserire la spina di rete dalla presa di corrente. Pericolo di cortocircuito dovuto alla penetrazione di acqua! Non pulire mai l'apparecchio con unità a getto liquido o a getto di vapore ad alta pressione.

Pericolo	Non immergere il tubo flessibile in solventi. Detergere l'esterno del tubo flessibile solamente con un panno imbevuto.

Pulire l'esterno dell'apparecchio con un panno imbevuto di un detergente adatto.

8.2 FILTRO DI ASPIRAZIONE

i	Un filtro pulito garantisce sempre la portata massima, una pressione di spruzzatura costante ed un funzionamento corretto dell'apparecchio.

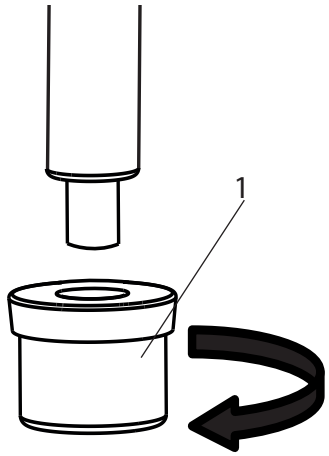

Sistema di aspirazione

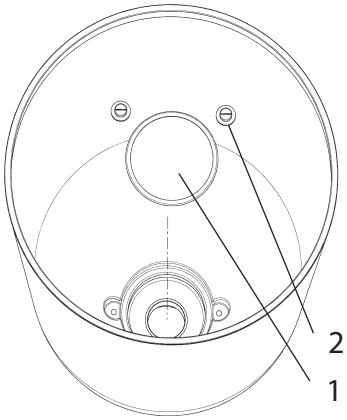

Contenitore superiore

Apparecchio con sistema di aspirazione
1. Svitare il filtro (pos. 1) dal tubo di aspirazione.
2. Pulire o sostituire il filtro.
   Eseguire la pulizia con un pennello a setole dure e con un detergente adatto.

Apparecchio con contenitore superiore
1. Svitare le viti (2) con un cacciavite.
2. Sollevare e togliere il disco filtrante (1) usando un cacciavite.
3. Pulire o sostituire il disco filtrante.
   Eseguire la pulizia con un pennello a setole dure e con un detergente adatto.

8.3 FILTRO AD ALTA PRESSIONE (ACCESSORIO)

1. Impostare la valvola di scarico della pressione su ⟲ (circolazione).
2. Spegnere l'apparecchio (posizione 0).
3. Aprire il filtro ad alta pressione e pulire la cartuccia filtrante; a tal fine:
4. Svitare la scatola del filtro (1) a mano.
5. Togliere la cartuccia filtrante (2) e la molla di spinta (3).
6. Pulire tutti i pezzi con un detergente adatto. Se si dispone di aria compressa, soffiare la cartuccia filtrante e la molla di spinta.
7. Nel rimontaggio del filtro verificare la posizione corretta della rondella (4) nella cartuccia filtrante e controllare se l'O-Ring sulla scatola del filtro è danneggiato.
8. Avvitare completamente a mano la scatola del filtro (un serraggio eccessivo rende più difficile lo smontaggio successivo).

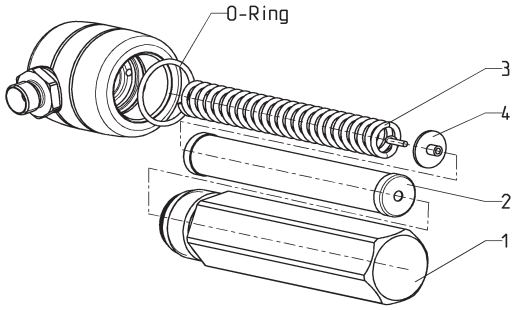

8.4 PULIZIA DELL'AEROGRAFO AIRLESS

1. Lavare l'aerografo Airless con un detergente adatto a bassa pressione di esercizio.
2. Pulire accuratamente l'ugello con un detergente adatto assicurandosi di eliminare tutti i residui di materiale di copertura.
3. Pulire accuratamente l'esterno dell'aerografo Airless.

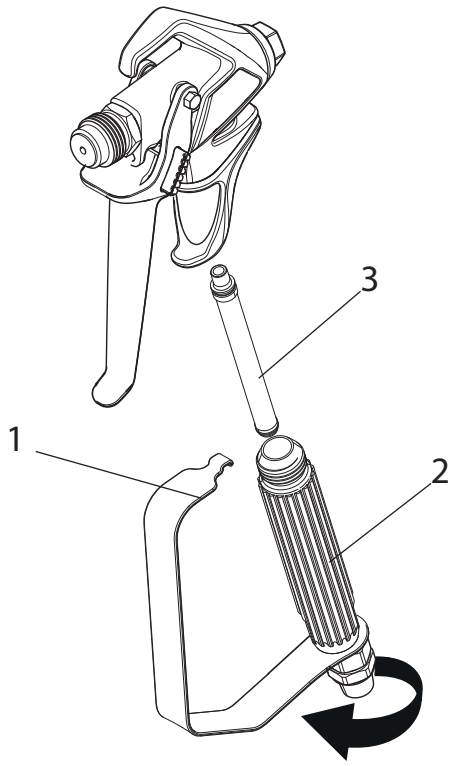

Filtro innestabile dell'aerografo Airless

1. Staccare la sezione superiore del proteggi-grilletto (1) dalla testa della pistola.
2. Utilizzando la sezione inferiore del proteggi-grilletto come chiave, allentare l'assemblaggio dell'impugnatura (2) e rimuoverlo dalla testa della pistola.
3. Togliere il filtro (3) vecchio dalla testa della pistola. Pulire o sostituire.
4. Inserire il nuovo filtro, mettendo prima la parte più stretta, nella testa della pistola.
5. Introdurre il blocco dell'impugnatura nella testa della pistola fino ad ottenere la posizione corretta. Stringere utilizzando una chiave a leva.
6. Far scattare il proteggi-grilletto in posizione, sulla testa della pistola.

9 MANUTENZIONE

9.1 MANUTENZIONE GENERALE

i	Per motivi di sicurezza si raccomanda caldamente un'ispezione annuale effettuata da esperti. Considerare al riguardo anche le norme nazionali vigenti.

Controlli minimi da eseguire prima della messa in funzione

1. Controllare se il tubo flessibile ad alta pressione, l'aerografo con giunto a cerniera ed il cavo elettrico con spina dell'apparecchio sono danneggiati.
2. Controllare la leggibilità del manometro.

Controlli regolari

1. Controllare se la valvola di entrata e di scarico sono usurate, pulirle e sostituire le parti usurate.
2. Pulire e, se necessario, sostituire le cartucce filtranti (aerografo, sistema di aspirazione).

9.2 TUBO FLESSIBILE AD ALTA PRESSIONE

Controllare visivamente il tubo flessibile ad alta pressione verificando che non possieda crepe o tagli, in particolare sul tratto in prossimità del raccordo. I dadi a risvolto devono poter essere ruotati liberamente. Le resistenza elettrica dell'intero filo deve essere minore di 1 megaohm.

Attenzione	Far eseguire tutti i controlli elettrici dal personale di assistenza WAGNER.

i	L'utilizzo di tubi flessibili obsoleti incrementa il rischio di danneggiamento. Wagner raccomanda di sostituire il tubo flessibile una volta trascorsi sei anni.

10 RIPARAZIONE DELL'APPARECCHIO

Pericolo	Spegnere l'apparecchio. Prima di qualsiasi riparazione, disinserire la spina di rete dalla presa di corrente.

10.1 VALVOLA DI ENTRATA

1. Agire sul corpo (1) con la chiave in dotazione (30mm).
2. Allentare il corpo (1) esercitando dei leggeri colpi con il martello sull'estremità della chiave.
3. Svitare il corpo dal livello della vernice.
4. Rimuovere la sfera (2) e la molla (3).
5. Pulire tutte le parti e assicurarsi che non presentino danneggiamenti, sostituirle se necessario.

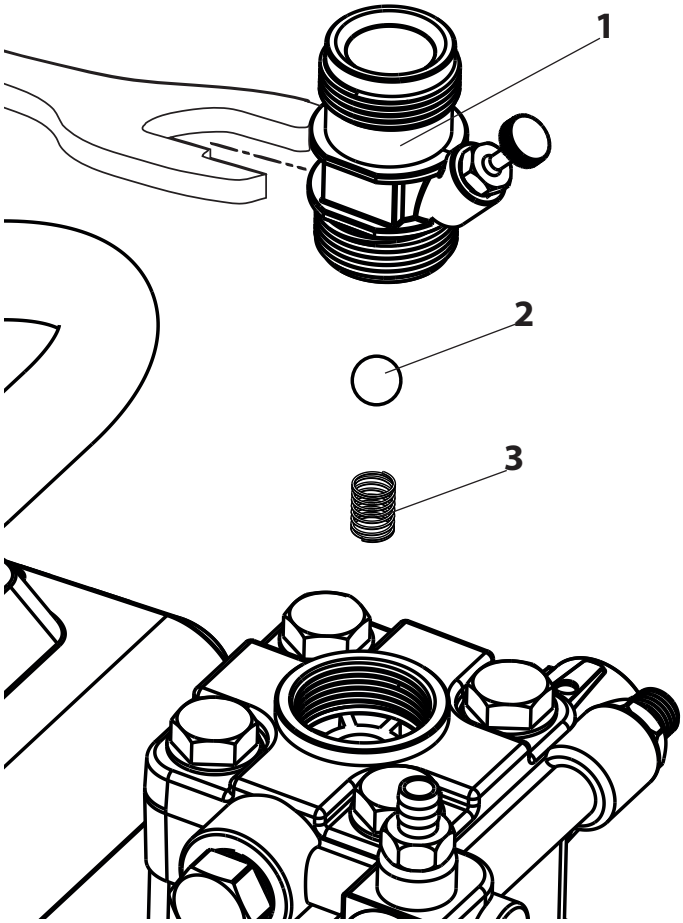

Montaggio

1. Riapplicare la sfera (2) e la molla (3).
2. Avvitare l'alloggiamento (1) nel livello della vernice.
3. Avvitare il corpo con la chiave (30mm) e serrare esercitando tre leggeri colpi di martello sull'estremità della chiave (equivale a una coppia di circa 65-70 Nm).

10.2 VALVOLA DI SCARICO

1. Svitare la valvola di scarico dallo stadio della vernice con la chiave (da 22 mm).
2. Estrarre con cautela il fermo (1) con il cacciavite in dotazione; la molla (2) espelle la sfera (4) e la sede della valvola (5).
3. Pulire o sostituire i pezzi di ricambio.
4. Controllare se l'anello toroidale (7) è danneggiato.
5. Attenzione alla posizione di montaggio dell'anello di appoggio della molla (3) (viene agganciato nella molla di compressione (2)), della sede della valvola di scarico (5) e dell'anello di tenuta (6) -> vedi figura.

Si osservino anche le seguenti informazioni:

1. La coppia di serraggio per il montaggio della valvola di scarico è di 57-60 Nm.
2. Durante il normale funzionamento verificare regolarmente se la valvola di scarico si è allentata.
3. Se è stata smontata la valvola di scarico, cambiare sempre anche la guarnizione (6) indipendentemente dai componenti che si desidera sostituire. Nota: la guarnizione (6) si trova all'interno del livello della vernice.
4. Al momento della sostituzione, la scanalatura della guarnizione (6) è rivolta verso l'esterno.

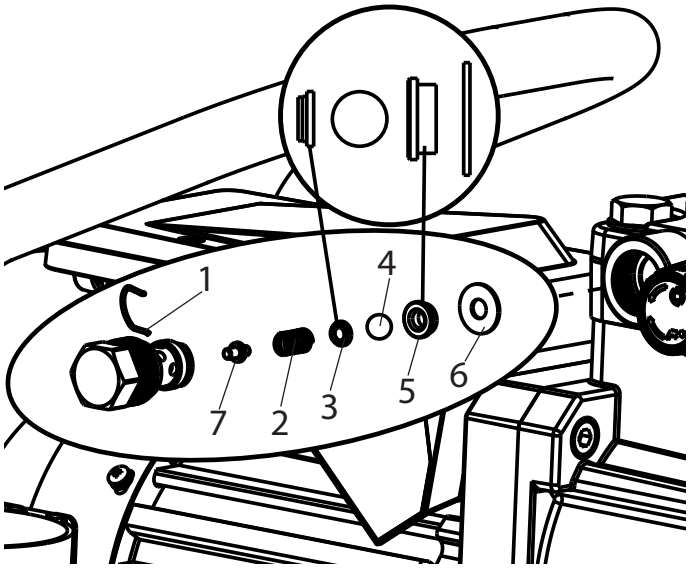

10.3 VALVOLA REGOLATRICE DELLA PRESSIONE

Pericolo	Far sostituire la valvola regolatrice della pressione (1) solo dal personale di assistenza WAGNER. La pressione di esercizio massima deve essere riregolata dal personale di assistenza.

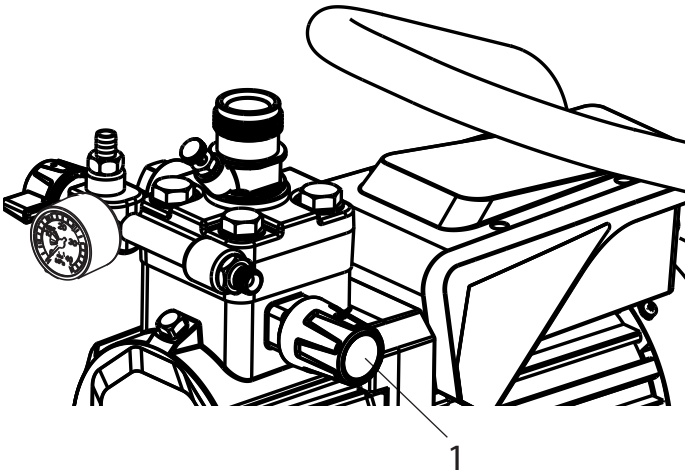

10.4 TIPICI COMPONENTI DI USURA

Nonostante l'impiego di materiali di qualità, l'azione fortemente abrasiva delle vernici causa l'usura dei seguenti componenti:

Valvola di entrata (codice di ordinazione: 2443943)
Sostituzione: vedi punto 10.1
(il guasto si nota dalla perdita di potenza e/o dalla riduzione o dall'assenza di aspirazione; anche un'accurata pulizia può portare ad un miglioramento)

Valvola di scarico (codice di ordinazione: 2443904)
Sostituzione: vedi punto 10.2
(il guasto si nota dalla perdita di potenza e/o dalla riduzione di aspirazione)
Per esperienza, la valvola di scarico dura notevolmente di più della valvola di entrata. Per essa può bastare anche un'accurata pulizia.

10.5 ELIMINAZIONE DI ANOMALIE

TIPO DI ANOMALIA	ALTRI SINTOMI	POSSIBILE CAUSA	MISURE DA ADOTTARE PER ELIMINARE L'ANOMALIA
L'apparecchio non si mette in funzione.		Mancanza di tensione elettrica.	Controllare la tensione di alimentazione.
		Il fusibile dell'apparecchio è scattato.	Lasciare raffreddare il motore e reinserire il fusibile.
L'apparecchio non aspira.	Dal tubo flessibile di ritorno non fuoriescono bolle d'aria.	Valvola di aspirazione o di sgravio bloccata / usurata	Smontare e pulire le valvole (-> vedere il punto 10.1/10.2). Sostituire le parti usurate
		Valvola regolatrice della pressione completamente chiusa.	Ruotare la valvola regolatrice della pressione completamente in senso orario.
	Dal tubo flessibile di ritorno non fuoriescono bolle d'aria.	L'apparecchio aspira aria parassita.	Controllare: Sistema di aspirazione ermetico? L'ingresso rosso nell'entrata del materiale di copertura è assente (-> vedere punto 4.1)
L'apparecchio non genera pressione.	L'apparecchio ha aspirato.	Aria all'interno del circuito dell'olio.	Spurgare il circuito dell'olio dell'apparecchio ruotando la valvola regolatrice della pressione completamente in senso antiorario (oltre la posizione finale) e far funzionare per 2-3 minuti; ruotare quindi la valvola regolatrice della pressione in senso orario e regolare la pressione di spruzzatura (se necessario, ripetere l'operazione).
	L'apparecchio è sotto pressione, ma durante la spruzzatura la pressione cade anche sul manometro.	Filtro di aspirazione intasato.	Controllare il filtro di aspirazione; se necessario pulirlo/sostituirlo.
		Vernice non lavorabile in questo stato; la vernice incolla le valvole (valvola di entrata) a causa delle sue caratteristiche e la portata è insufficiente.	Diluire la vernice.
	L'apparecchio è sotto pressione, durante la spruzzatura il getto di materiale si interrompe, ma il manometro indica alta pressione.	Filtri intasati lasciano passare una quantità insufficiente di vernice.	Controllare/pulire (il filtro ad alta pressione, se presente), il filtro dell'aerografo.
		Ugello intasato.	Pulire l'ugello.
	L'apparecchio non genera la massima pressione possibile, nonostante la posizione di spruzzatura dal tubo flessibile di ritorno fuoriesce vernice.	Valvola di sfiato guasta.	Contattare il Servizio Clienti della Wagner

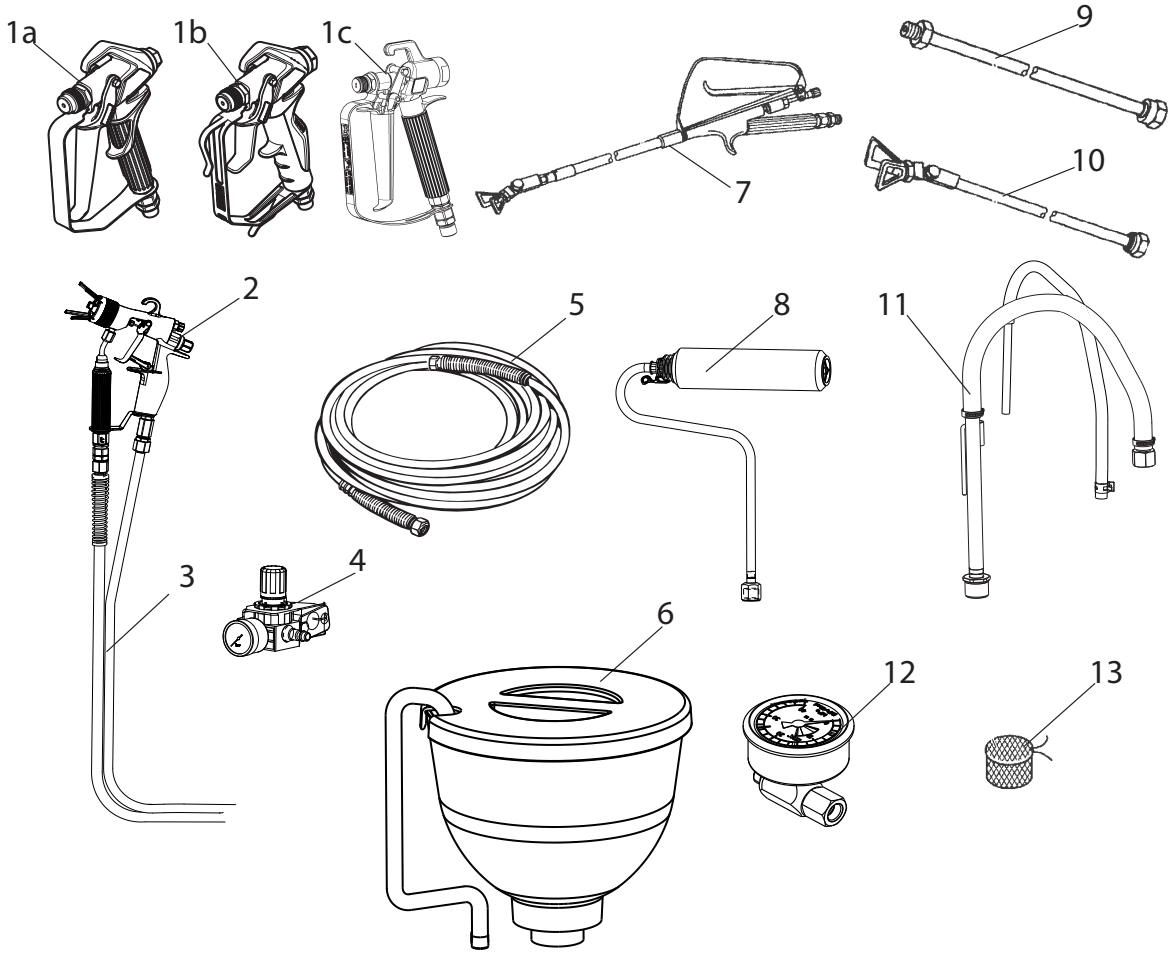

11 RICAMBI ED ACCESSORI

11.1 ACCESSORI PER SUPER FINISH 21 PRO

Accessori

POS.	NOME	N° ORD.
1a 1b 1c	Aerografo Vector Pro (2 dita) Aerografo Vector Pro (4 dita) Aerografo Vector grip (2 dita e 4 dita) Aerografo AG-14 (modello in acciaio inox)	0538 041 0538 040 0538 043 0502081A
2	Aerografo AirCoat AC 4500 (blu)	2368 269
3	Tubo flessibile doppio	9984 564
4	Kit di montaggio regolatore AirCoat	0340 250
5	Tubo flessibile HP DN6-PN270-1/4"NPSM-15m	9984 574
6	Contenitore superiore da 3,7 l	2444212
7	Aerografo con prolunga Lunghezza 120cm; filettatura G 7/8" Lunghezza 200cm; filettatura G 7/8"	 0296 441 0296 442
8	Inner-Feed Roller	2418370

POS.	NOME	N° ORD.
9	Prolunga per ugelli Lunghezza 12,5 cm Lunghezza 25 cm Lunghezza 50 cm Lunghezza 75 cm	 2418853 2418854 2418855 2418856
10	Prolunga per ugelli con giunto a ginocchiera orientabile Lunghezza 90 cm Lunghezza 180 cm	 2418862 2418863
11	Sistema di aspirazione (flessibile)	2444485
12	Manometro (HEA)	2383995
13	Sacchetto filtrante, larghezza di maglia 0,3 mm	0097 531

UGELLI HEA PER UN OVERSPRAY RIDOTTO DURANTE LO SVOLGIMENTO DI LAVORI A BASSA PRESSIONE

HEA HIGH EFFICIENCY AIRLESS

HEA è l'acronimo di High Efficiency Airless, una tecnologia innovativa applicata agli ugelli che ha rivoluzionato i sistemi a spruzzo Airless. Gli ugelli HEA consentono di regolare la pressione del dispositivo a spruzzo su livelli sensibilmente bassi e di lavorare a bassa pressione (idealmente a 80 - 140 bar). Gli ugelli possono essere utilizzati con tutti i portaugelli TradeTip 3 e i dispositivi WAGNER.

Per ottenere risultati ottimali è possibile che alcuni colori debbano essere diluiti. Di regola, il materiale può essere diluito fino al 10% (si osservino anche le istruzioni del costruttore del materiale).

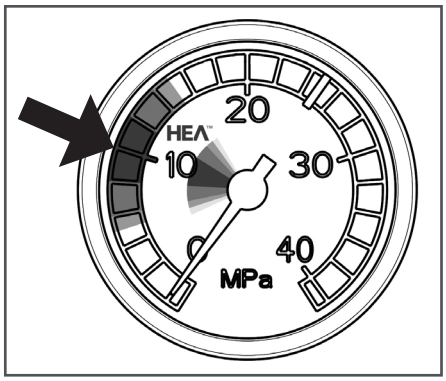

Impostare la bassa pressione nella sezione HEA e avviare il sistema.

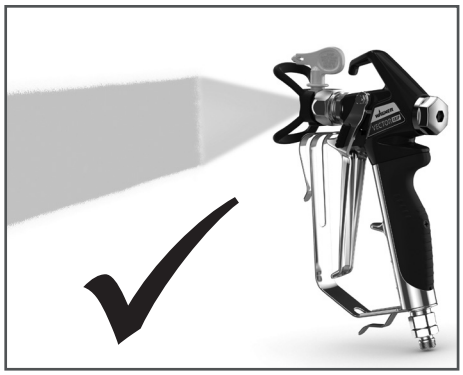

Ventaglio di spruzzatura uniforme senza imperfezioni sul perimetro.

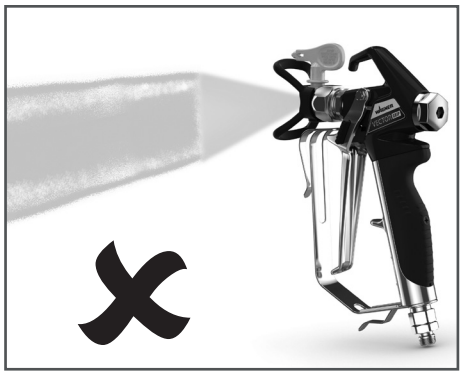

In presenza di imperfezioni sul perimetro aumentare gradualmente la pressione.

Tabella degli ugelli HEA

Tutti gli ugelli nella tabella sottostante sono forniti insieme al filtro per aerografo adatto.

Impiego	Marcatura dell'ugello	Angolo di spruzzatura	Foro pollici/mm	Larghezza mm [1)]	Filtro per aerografo	N°ord.
Vernici sintetiche **Vernici PVC**	211 311 411	20° 30° 40°	0.011 / 0.28 0.011 / 0.28 0.011 / 0.28	120 150 190	rosso rosso rosso	0554211 0554311 0554411
Vernici, primer **Vernici di fondo, Riempitivi**	213 313 413	20° 30° 40°	0.013 / 0.33 0.013 / 0.33 0.013 / 0.33	120 150 190	rosso rosso rosso	0554213 0554313 0554413
Riempitivi **Antiruggine**	415 515 615	40° 50° 60°	0.015 / 0.38 0.015 / 0.38 0.015 / 0.38	190 225 270	giallo giallo giallo	0554415 0554515 0554615
Antiruggine **Vernici Latex** **Dispersioni**	417 517 617	40° 50° 60°	0.017 / 0.43 0.017 / 0.43 0.017 / 0.43	190 225 270	bianco bianco bianco	0554417 0554517 0554617
Antiruggine **Vernici Latex** **Dispersioni**	519 619	50° 60°	0.019 / 0.48 0.019 / 0.48	225 270	bianco bianco	0554519 0554619
Protezione ignifuga	421 521 621	40° 50° 60°	0.021 / 0.53 0.021 / 0.53 0.021 / 0.53	190 225 270	bianco bianco bianco	0554421 0554521 0554621

1)Larghezza di spruzzatura a circa 30 cm di distanza dall'oggetto da rivestire ed alla pressione di 100 bar (10 MPa) con vernice sintetica 20 DIN-s.

11.2 ELENCO DEI RICAMBI SF 21 PRO

POS.	N° ORD.	NOME
1	2452215	Entrata
2	2443908	Corpo della valvola di aspirazione completo (incl. pos. 1)
3	2443943	Valvola di entrata completo
4	2443952	Raccordo
5	2443941	Misuratore del livello dell'olio
6	2443942	Raccordo
7	0252776	Manometro
8	2443921	Valvola di scarico completo
9	2443904	Valvola di scarico
10	2438683	Targhetta SF 21 PRO
11	2445241	Etichetta (destra+ sinistra)
12	2443944	Copertura completo
13	2443855	Telaio compl.
14	2444508	Set di viti (4 pz.)
15	2444509	Set minuteria (incl. pos. 15a, 15b (2x), 15c, 15d (4x)
16	2443953	Contenitore per la pulizia

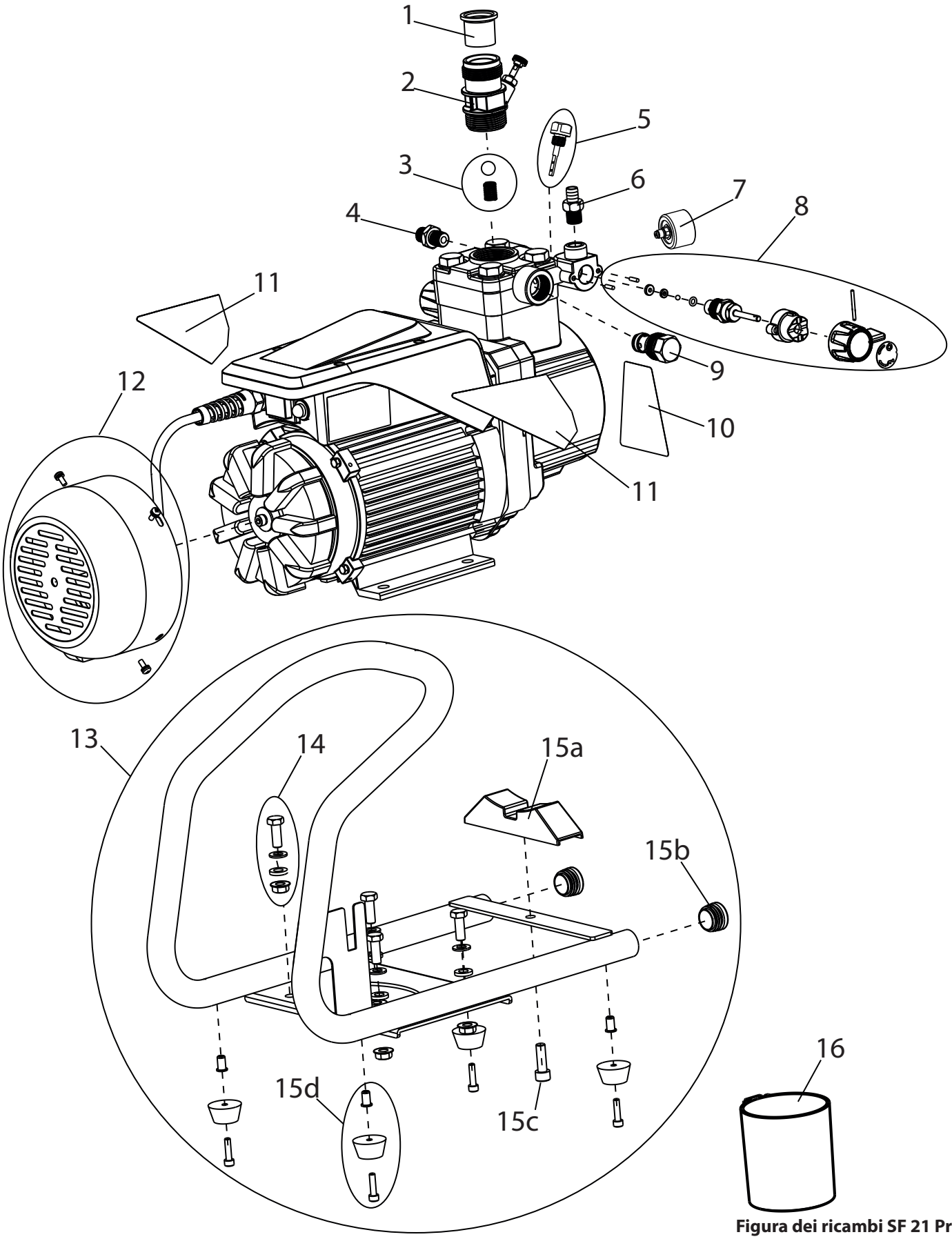

Figura dei ricambi SF 21 Pro

11.3 ELENCO DEI RICAMBI FILTRO AD ALTA PRESSIONE (ACCESSORIO)

POS.	N° ORD.	NOME
1	0097 123	Filtro ad alta pressione HF - 01 completo
2	0097 301	Blocco filtro
3	0097 302	Scatola del filtro
4	0097 306	Vite cava
5	0097 304	Anello di tenuta
6	9970 110	Anello di tenuta
7	9974 027	O-Ring 30x2 (PTFE)
8	9971 401	O-Ring 16x2 (PTFE)
9	0508 749	Molla di spinta
10	0508 603	Rondella
11	0508 748 0508 450 0508 449	Cartuccia filtrante 60 maglie opzionale: Cartuccia filtrante 100 maglie Cartuccia filtrante 30 maglie
12	9994 245	Molla di compressione

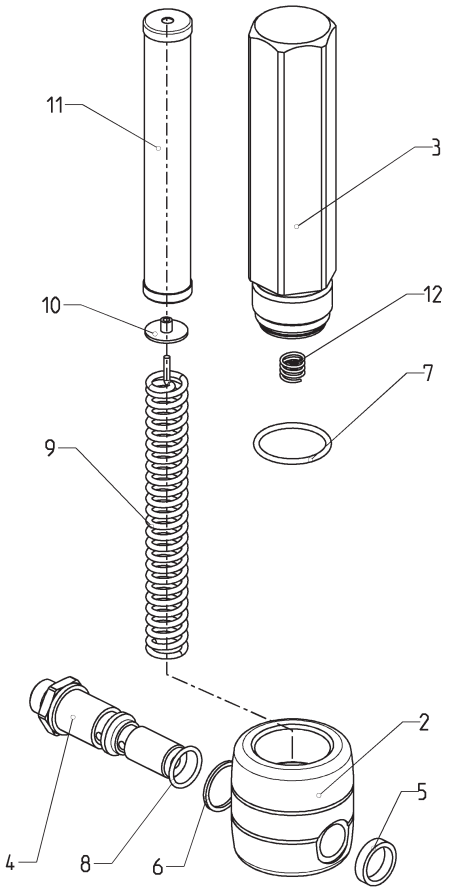

Figura dei ricambi filtro ad alta pressione

11.4 ELENCO DEI RICAMBI CONTENITORE SUPERIORE

POS.	N° ORD.	NOME
1	2444212	Contenitore superiore completo da 3,7 l, (pos. 2-6)
2	2445295	Coperchio
3	9902 306	Vite combinata per lamiera 3,9x13 (2)
4	0037 607 0003 756	Disco filtrante, larghezza di maglia 0,8mm opzionale: Disco filtrante, larghezza di maglia 0,4mm
5	2445298	Contenitore superiore
6	2445297	Tubo di ritorno

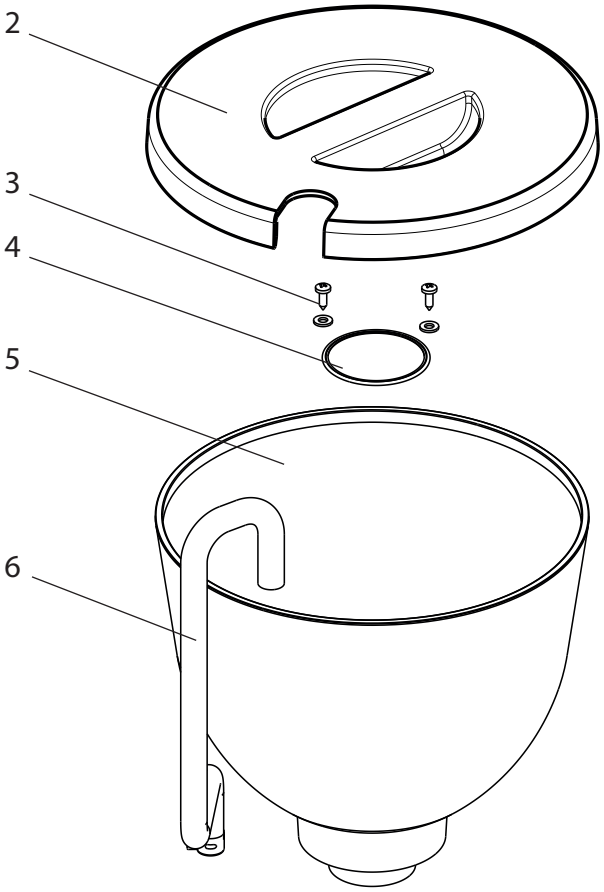

Figura dei ricambi contenitore superiore

11.5 ELENCO DEI RICAMBI PER IL SISTEMA DI ASPIRAZIONE

POS.	N° ORD.	NOME
1	2444485	Sistema di aspirazione completo
2	2444491	Filtro di aspirazione
3	2444493	Tubo di ritorno
4	2444494	Morsetto

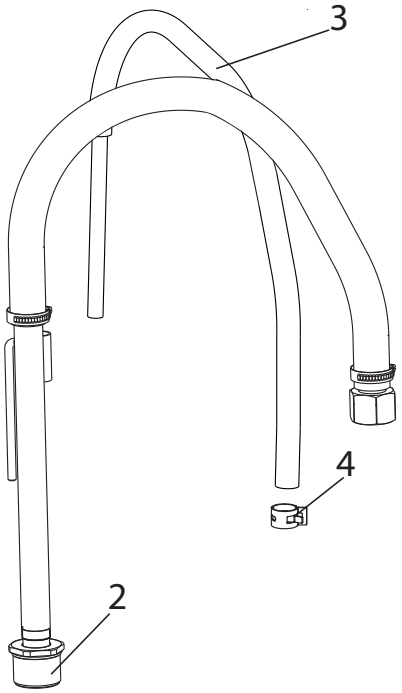

Figura dei ricambi sistema di aspirazione

CONTROLLO DELL'APPARECCHIO

All'occorrenza, e tuttavia almeno ogni 12 mesi, per motivi di sicurezza consigliamo di far controllare da un esperto se il sicuro funzionamento futuro è garantito.
In caso di apparecchi inattivi è possibile rimandare il controllo fino alla successiva messa in funzione.
Inoltre, è necessario osservare anche tutte le disposizioni nazionali (eventualmente divergenti) sul controllo e sulla manutenzione.
Per domande rivolgersi ai centri servizio clienti della ditta Wagner.

AVVERTENZA IMPORTANTE SULLA RESPONSABILITÀ CIVILE DEL PRODUTTORE

In base a una direttiva UE, il produttore risponde illimitatamente dei difetti del prodotto soltanto se tutti i componenti sono di sua produzione o sono stati da lui approvati e se gli apparecchi sono stati montati e utilizzati correttamente. L'utilizzo di accessori e ricambi di terze parti può far decadere interamente o parzialmente la garanzia quando l'uso di tali accessori o ricambi determina un difetto del prodotto. In casi estremi, le autorità competenti possono vietare l'uso dell'intero apparecchio.

Con gli accessori ed i ricambi originali WAGNER si ha la garanzia del rispetto di tutte le norme di sicurezza.

AVVERTENZA SULLO SMALTIMENTO

Ai sensi della direttiva europea 2002/96/CE sullo smaltimento di apparecchiature elettriche e della sua attuazione in legge dello stato, questo prodotto non deve essere smaltito insieme ai rifiuti domestici, ma deve essere riciclato in maniera ecologica.

L'apparecchio WAGNER in disuso viene ritirato da noi o dalle nostre rappresentanze commerciali, le quali lo smaltiscono in modo ecologico. In questo caso rivolgersi ad uno di nostri centri di assistenza o ad una delle nostre rappresentanze commerciali o direttamente a noi.

3 ANNI + 2 DI GARANZIA SU QUESTO PRODOTTO PER IL FAI DA TE DI WAGNER (edizione 03/03/2022)

Oltre alla garanzia di legge, all'utente professionista (nel seguito denominato "Cliente") che ha acquistato il prodotto presso un rivenditore autorizzato, WAGNER fornisce una garanzia sui prodotti elencati nella pagina del proprio sito Internet https://go.wagner-group.com/3plus2-info, se non esclusi dalla garanzia.
Il periodo di garanzia dei prodotti WAGNER (dispositivi) destinati al settore fai da te è di 36 mesi e ha inizio con la data del primo acquisto. Detto periodo di garanzia può essere esteso di ulteriori 24 mesi se il dispositivo viene registrato entro 28 giorni dalla data di acquisto all'indirizzo https://go.wagner-group.com/3plus2.
In caso di noleggio professionale, di utilizzo in ambiente industriale (ad es. di lavoro a turni) o in scenari operativi equivalenti, la garanzia è di 12 mesi a causa del carico di lavoro sensibilmente maggiore. In tal caso ci riserviamo di eseguire una verifica caso per caso e di escludere eventualmente la garanzia.
Qualora entro il periodo di garanzia si verifichino problemi con il materiale, la lavorazione o la prestazione del dispositivo, la richiesta della riparazione in garanzia dovrà essere presentata al più tardi entro 2 settimane dalla constatazione del problema.
Su richiesta, le condizioni di garanzia dettagliate possono essere ottenute dai nostri partner autorizzati WAGNER (vedere il sito web o le istruzioni d'uso) o sotto forma di testo sul nostro sito web:

https://go.wagner-group.com/pf-warranty-conditions

Con riserva di modifiche

Dichiarazione di conformità UE

Dichiariamo sotto la nostra esclusiva responsabilità, che il presente prodotto corrisponde alle relative disposizioni seguenti:
2006/42/CE, 2014/30/UE, 2011/65/UE, 2012/19/UE

Norme armonizzate:
EN ISO 12100, EN 1953, EN 62841-1, EN IEC 55014-1,
EN IEC 55014-2, EN IEC 61000-3-2, EN 61000-3-3

La dichiarazione di conformità UE è allegata al prodotto.
Se necessario, può esserne richiesta una copia con il numero d'ordine **2448573.**

Tradução do manual de instruções de serviço original

Índice

1 INSTRUÇÕES GERAIS DE SEGURANÇA 28

2 NORMAS DE SEGURANÇA PARA A PULVERIZAÇÃO AIRLESS 29

2.1 Ponto de inflamação 29
2.2 Protecção anti-explosão 29
2.3 Perigo de explosão e incêndio através de fontes de chama durante a pulverização 29
2.4 Perigo de ferimentos por jacto de pulverização 30
2.5 Proteja a pistola de pulverização contra uma utilização inadvertida 30
2.6 Recuo da pistola de pulverização 30
2.7 Protecção respiratória contra vapores de solventes 30
2.8 Prevenção de doenças profissionais 30
2.9 Pressão máx. de funcionamento 30
2.10 Tubo de alta pressão 30
2.11 Carga electrostática (formação de faíscas ou chama) 30
2.12 Aplicação do aparelho em locais de construção 31
2.13 Ventilação quando pulverizar em divisões interiores 31
2.14 Instalações de sucção 31
2.15 Ligação à terra do objecto a pulverizar 31
2.16 Material de revestimento 31
2.17 Limpeza do aparelho 31
2.18 Trabalhos ou reparações no equipamento eléctrico 31
2.19 Manutenção e pausas no trabalho 31
2.20 Montagem em superfícies desniveladas 31
2.21 Nível de vibração 31

3 PERSPECTIVA GERAL DE APLICAÇÃO / DESCRIÇÃO DO APARELHO 32

3.1 Áreas de aplicação 32
3.2 Material de revestimento 32
3.2.1 Materiais de revestimento com materiais adicionais de cantos afiados 32
3.2.2 Filtragem 32
3.3 Esquema explicativo 33
3.4 Dados técnicos 34

4 COLOCAÇÃO EM FUNCIONAMENTO 35

4.1 Aparelho com sistema de aspiração 35
4.2 Aparelho com depósito superior 35
4.3 Tubo de alta pressão e pistola de pulverização 35
4.4 Ligação à rede 35
4.5 Na primeira colocação em funcionamento Limpeza do produto de conservação 36
4.6 Ventilar o aparelho (sistema hidráulico), quando o ruído da válvula de alimentação não for audível 36
4.7 Colocar o aparelho em funcionamento com material de revestimento 36

5 TÉCNICA DE PULVERIZAÇÃO 37

6 MANUSEAMENTO DO TUBO DE ALTA PRESSÃO 38

7 INTERRUPÇÃO DO TRABALHO 38

8 LIMPEZA DO APARELHO 39

8.1 Limpeza exterior do aparelho 40
8.2 Filtro de aspiração 40
8.3 Filtro de alta pressão (acessório) 40
8.4 Limpeza da pistola de pulverização Airless 41

9 MANUTENÇÃO 41

9.1 Manutenção geral 41
9.2 Tubo de alta pressão 41

10 REPARAÇÕES NO APARELHO 42

10.1 Válvula de alimentação 42
10.2 Válvula de saída 43
10.3 Válvula de regulação da pressão 43
10.4 Peças típicas de desgaste 43
10.6 Ajuda em caso de avarias 44

11 PEÇAS SOBRESSALENTES E ACESSÓRIOS 45

11.1 Acessórios para a Super Finish 21 Pro 45
11.2 Lista de peças sobressalentes SF 21 Pro 48
11.3 Lista de peças sobressalentes do filtro de alta pressão (acessório) 50
11.4 Lista de peças sobressalentes do depósito superior 50
11.5 Lista de peças sobressalentes do sistema de aspiração 51

Verificação do aparelho 52
Conselhos importantes sobre a responsabilidade do produto 52
Observação sobre a inutilização/eliminação 52
Declaração de garantia 52
Declaração de conformidade CE 52
Rede de assistência na Europa 80

1 INSTRUÇÕES GERAIS DE SEGURANÇA

Atenção! ***Consulte todas as instruções de segurança, indicações, imagens e dados técnicos fornecidos em conjunto com esta ferramenta elétrica.*** *O não cumprimento das seguintes indicações pode resultar em choque elétrico, incêndio e/ou lesões graves.* ***Guarde todas as instruções e indicações de segurança para utilização futura.*** *O termo "ferramenta elétrica", utilizado nas indicações de segurança, abrange ferramentas alimentadas por corrente elétrica (com cabo de alimentação) e ferramentas elétricas a bateria (sem cabo de alimentação).*

1. Segurança no posto de trabalho

a) **Mantenha o seu posto de trabalho limpo e bem iluminado.** *Desordem ou zonas de trabalho mal iluminadas podem provocar a ocorrência de acidentes.*

b) **Não utilize o aparelho em atmosferas explosivas, onde haja líquidos, gases ou poeiras inflamáveis.** *As ferramentas eléctricas provocam faíscas que podem inflamar as poeiras ou os vapores.*

c) **Mantenha as crianças e outras pessoas afastadas durante a utilização desta ferramenta eléctrica.** *As distracções podem fazer com que perca o controlo sobre o aparelho.*

2. Segurança eléctrica

a) **A tomada tem de ser compatível com a ficha eléctrica do aparelho. A ficha não pode ser alterada de modo nenhum. Não utilize fichas adaptadorasnos aparelhos com ligação à terra.** *As fichas inalteradas e as tomadas apropriadas diminuem o risco de choque eléctrico.*

b) **Evite o contacto físico com superfícies ligadas à terra, tais comotubos, aquecedores, fogões e frigoríficos.** *Há um maior risco de choque eléctrico se o seu corpo estiver em ligação à terra.*

c) **Mantenha o aparelho afastado da chuva e da humidade.** *Se entrar água num aparelho eléctrico, o risco de choque eléctrico aumenta.*

d) **Não utilize o cabo eléctrico para transportar ou pendurar o aparelho, nempuxe pelo cabo para extrair a ficha da tomada. Mantenha o cabo afastadodo calor, de óleo, de arestas aguçadas ou de peças móveis.** *Os cabos danificados ou enrolados aumentam o risco de choque eléctrico.*

e) **Quando trabalhar no exterior com ferramentas elétricas utilize só cabos de extensão que também estejam classificados para uso no exterior.** *A utilização de uma extensão própria para trabalhos ao ar livre diminui o risco de choque eléctrico.*

f) **Se o uso do aparelho em ambiente húmido não puder ser evitado, utilize um disjuntor diferencial residual.** *O uso de um disjuntor diferencial residual evita a ocorrência de choques elétricos.*

3. Segurança pessoal

a) **Esteja atento e tenha os devidos cuidados ao trabalhar com uma ferramenta eléctrica. Não utilize este aparelho se estiver cansado ou sob a influência de drogas, álcool ou medicamentos.** *Um momento de distracção durante a utilização deste aparelho pode dar origem a ferimentos graves.*

b) **Utilize sempre os equipamentos de segurança pessoal e óculos de protecção.** *A utilização dos equipamentos de segurança, tais como máscaras anti-poeira, calçado de segurança anti-derrapante, capacetes de protecção ou protecção para os ouvidos, consoante o tipo de ferramenta eléctrica e a sua finalidade, diminui o risco de ferimentos.*

c) **Evite que a máquina seja involuntariamente colocada em funcionamento.Assegure-se de que o interruptor está na posição "DESLIGADO" antes deintroduzir a ficha na tomada.** *Podem ocorrer acidentes se, ao transportar o aparelho, tiver o dedo no interruptor ou se o aparelho estiver ligado no momento em que o ligar à corrente.*

d) **Afaste todas as ferramentas de regulação ou chaves de bocas antes deligar o aparelho.** *Uma ferramenta ou chave que se encontre numa peça rotativa pode causar ferimentos.*

e) **Evite uma posição de trabalho inusual. Assegure-se de que está numa posição segura e mantenha sempre o equilíbrio.** *Deste modo pode controlar melhor o aparelho em situações inesperadas.*

f) **Utilize roupas apropriadas. Não utilize roupas largas nem jóias. Mantenha o cabelo, as roupas e as luvas afastadas das peças móveis.** *As roupas largas, os acessórios e os cabelos compridos podem ser apanhados pelas peças em movimento.*

g) **Não se creia em segurança e não ligue às regras de segurança para as ferramentas elétricas, mesmo se estiver familiarizado com a ferramenta elétrica depois de muitas utilizações.** *Uma ação efetuada sem cuidado pode causar em frações de segundo ferimentos graves.*

4. Cuidados a ter no manuseamento e na utilização de ferramentas eléctricas

a) **Não sobrecarregue o aparelho. Utilize a ferramenta eléctrica adequada aotrabalho a realizar.** *Com a*

ferramenta eléctrica adequada trabalha melhor e com maior segurança em cada fase do trabalho.

b) **Não utilize ferramentas eléctricas com interruptores avariados.** *Uma ferramenta eléctrica que não se consegue ligar ou desligar é perigosa e tem de ser reparada.*

c) **Retire a ficha da tomada antes de efectuar regulações, trocar acessóriosou guardar o aparelho.** *Esta medida de precaução evita que o aparelho se ligue inadvertidamente.*

d) **Guarde as ferramentas eléctricas que não estejam a ser utilizadas fora doalcance das crianças. Não deixe este aparelho ser utilizado por pessoasque não estejam familiarizadas com ele ou que não tenham lido estasinstruções.** *As ferramentas eléctricas são perigosas se forem utilizadas por pessoas inexperientes.*

e) **Conserve o aparelho com cuidado. Verifique se as peças móveis funcionam correctamente e não prendem, se há peças partidas ou tão danificadas, que comprometam o funcionamento do aparelho. Mande reparar aspeças danificadas antes de utilizar o aparelho.** *Muitos acidentes têm origem na má manutenção das ferramentas eléctricas.*

f) **Utilize a ferramenta eléctrica, os acessórios, as ferramentas intercambiáveis, etc. de acordo com estas instruções e da forma prescrita para estetipo de aparelhos em particular. Tenha em atenção as condições de trabalho e a actividade a executar.** *A utilização de ferramentas eléctricas para outros fins, que não os indicados, pode dar origem a situações perigosas.*

g) **Mantenha os manípulos e as superfícies de aderência secos, limpos e livre de óleo e lubrificante.** *Manípulos e superfícies de aderência que escorregam não permitem um funcionamento e um controlo seguro da ferramenta elétrica em situações não previstas.*

5. Service

a) **Mande reparar o seu aparelho apenas por pessoal especializado qualificado e com peças de substituição originais.** *Deste modo garante-se que a segurança do aparelho se mantém.*

b) **Caso o cabo de ligação à rede deste aparelho seja danificado, o mesmo terá de ser substituído pelo fabricante ou pelo respectivo serviço de apoio ao cliente ou por pessoal qualificado para o efeito, de modo a prevenir a ocorrência de acidentes.**

2 NORMAS DE SEGURANÇA PARA A PULVERIZAÇÃO AIRLESS

Devem ser respeitadas todas as normativas de seguridade vigentes em cada pais.
Os requerimentos técnicos de segurança para aparelhos Airless encontram-se enunciados entre outros em:

a) Norma europeia “Aparelhos de injecção e de pulverização para materiais de revestimento – requisitos de segurança" (EN 1953).

No que respeita ao manuseamento de aparelhos de pulverização de alta pressão sem ar, as seguintes normas de segurança devem ser observadas.:

2.1 PONTO DE INFLAMAÇÃO

Perigo	Pulverize apenas materiais de revestimento com um ponto de inflamação de 21 ºC ou superior sem aquecimento adicional. O ponto de inflamação é a temperatura mais baixa a que os vapores se desenvolvem a partir do material de revestimento. Estes vapores são suficientes para formar uma mistura inflamável no ar que envolve o material de revestimento.

2.2 PROTECÇÃO ANTI-EXPLOSÃO

Perigo	Não utilize o aparelho em locais de trabalho que estejam abrangidos por normas de protecção anti-explosão. O aparelho não está protegido contra explosões. Não operar opere o aparelho em áreas sujeitas a explosões (zona 0, 1 e 2). Áreas sujeitas a explosões são p. ex. o armazém de tintas e a proximidade do objeto a pulverizar. Colocar o aparelho a, pelo menos, 3 m do objeto a pulverizar.

2.3 PERIGO DE EXPLOSÃO E INCÊNDIO ATRAVÉS DE FONTES DE CHAMA DURANTE A PULVERIZAÇÃO

Perigo	Não poderão existir fontes de ignição na proximidade, como p. ex. fogo aberto, fumar cigarros, charutos ou cachimbos, faíscas, fios incandescentes, superfícies quentes, etc.

2.4 PERIGO DE FERIMENTOS POR JACTO DE PULVERIZAÇÃO

Perigo	Atenção: Perigo de ferimentos por injecção! Nunca aponte a pistola de pulverização em direcção a si, outras pessoas ou animais. Nunca utilize a pistola de pulverização sem a protecção de segurança do jacto de pulverização. O jacto de pulverização não pode entrar em contacto com qualquer parte do corpo. Ao trabalhar com pistolas de pulverização sem ar, as elevadas pressões de pulverização podem causar ferimentos muito perigosos. Se o jacto de pulverização entrar em contacto com o operador, o material de revestimento pode ser injectado na pele. Não trate um ferimento provocado por pulverização como um corte inofensivo. Se o ferimento cutâneo tiver sido provocado por materiais de revestimento ou solventes, consulte imediatamente um médico para obter um tratamento rápido e especializado. Informe o médico sobre o material de revestimento ou solvente utilizado.

2.5 PROTEJA A PISTOLA DE PULVERIZAÇÃO CONTRA UMA UTILIZAÇÃO INADVERTIDA

Na montagem ou desmontagem da agulheta ou durante uma interrupção de trabalho bloquear sempre a pistola de pulverização.

2.6 RECUO DA PISTOLA DE PULVERIZAÇÃO

Perigo	Se a pressão for elevada, accionar o gatilho pode criar uma força de recuo de 15 N. Se não estiver preparado para isto, a sua mão pode ser empurrada para trás ou perder o seu equilíbrio. Tal pode provocar ferimentos.

2.7 PROTECÇÃO RESPIRATÓRIA CONTRA VAPORES DE SOLVENTES

Use protecção respiratória durante os trabalhos de pulverização. O utilizador deverá dispor de uma máscara respiratória.

2.8 PREVENÇÃO DE DOENÇAS PROFISSIONAIS

Use óculos de proteção. Use protetores de ouvidos.
Para protecção da pele deverá usar vestuário de protecção, luvas e, eventualmente, creme de protecção.
Observar os regulamentos do fabricante relativos a materiais de revestimento, solventes e produtos de limpeza durante a preparação, processamento e limpeza do aparelho.

2.9 PRESSÃO MÁX. DE FUNCIONAMENTO

A pressão máxima de funcionamento permitida para a pistola de pulverização, respectivos acessórios do aparelho e tubo de alta pressão não poderá atingir a pressão de funcionamento máxima de 20,7 MPa (207 bar) indicada no aparelho.

2.10 TUBO DE ALTA PRESSÃO

Perigo	Atenção: Perigo de ferimentos por injecção! Através do desgaste, dobragem e uma utilização incorreta poderão formar-se pontos de fuga na mangueira de alta pressão. Através de um furo, o líquido pode ser injetado na pele.

- A mangueira de alta pressão deverá ser integralmente verificada antes de cada utilização.
- Substituir imediatamente um tubo de alta pressão danificado.
- Nunca reparar, você próprio, um tubo de alta pressão danificado!
- Evitar dobrar muito, menor raio de dobragem de aproximadamente 20 cm.
- **Não passar por cima** do tubo de alta pressão e protegê-lo de objectos afiados e de cantos.
- Nunca puxar pela mangueira de alta pressão para movimentar o aparelho.
- Não rodar a mangueira de alta pressão.
- Não operar a mangueira de alta pressão com solventes. Limpar a parte exterior somente com um pano humedecido.
- Colocar a mangueira de alta pressão de forma a que não exista o perigo de tropeçar.

	Por motivos de funcionamento, segurança e durabilidade, utilize apenas tubos de alta pressão originais da WAGNER.

2.11 CARGA ELECTROSTÁTICA (FORMAÇÃO DE FAÍSCAS OU CHAMA)

Perigo	Em determinadas circunstâncias, pode verificar-se uma carga electrostática no aparelho, devido ao fluxo do material de revestimento durante a pulverização. Ao ser descarregado, poderá verificar-se a formação de faíscas ou chamas. Daí que seja necessário que o aparelho esteja sempre ligado à terra através da instalação eléctrica. A ligação deve realizar-se através de uma tomada de dois pólos com ligação terra adequada.

A carga electrostática das pistolas de pulverização e do tubo de alta pressão é libertada através do tubo de alta pressão. Por esta razão, a resistência eléctrica entre as ligações do tubo de alta pressão têm de ser iguais ou inferiores a um megaohm.

2.12 APLICAÇÃO DO APARELHO EM LOCAIS DE CONSTRUÇÃO

A ligação à corrente eléctrica apenas pode ser realizada através de um ponto de alimentação especial através de uma instalação de protecção anti-erro com INF ≤ 30 mA.

2.13 VENTILAÇÃO QUANDO PULVERIZAR EM DIVISÕES INTERIORES

Deverá ser garantida uma ventilação adequada para a remoção dosvapores solventes.

2.14 INSTALAÇÕES DE SUCÇÃO

Estas devem ser preparadas peloutilizador do aparelho em conformidade com os regulamentos locais.

2.15 LIGAÇÃO À TERRA DO OBJECTO A PULVERIZAR

O aparelho a pulverizar deve dispor de uma ligação terra
(Por regra, as paredes do edifício estão naturalmente ligadas à terra).

2.16 MATERIAL DE REVESTIMENTO

Tenha em atenção os perigos que o material pulverizado pode suscitar e respeite as inscrições dos depósitos ou as instruções do fabricante.
Não pulverize materiais cuja perigosidade desconheça.

2.17 LIMPEZA DO APARELHO

Quando limpar a pistola, só a deve lavar e enxaguar com o bico removido e a baixa pressão.

Perigo	Quando limpar o aparelho com solventes, este nunca deve ser pulverizado ou bombeado para um recipiente com uma pequena abertura. Perigo de formação de uma mistura de ar/gás explosivo. O recipiente tem de estar ligado a terra. Utilizar apenas um depósito metálico ligado à terra. Para ligação à terra, mantenha a pistola firmemente na borda do recipiente.

Perigo	Perigo de curto-circuito por penetração na água! Nunca pulverize o aparelho com um limpador de alta pressão ou de vapor de alta de pressão.

2.18 TRABALHOS OU REPARAÇÕES NO EQUIPAMENTO ELÉCTRICO

Estes trabalhos só devem ser realizados por um electricista devidamente qualificado. Não se assume qualquer responsabilidade por uma instalação incorrecta. Em todos os trabalhos retire a ficha de alimentação da tomada.

2.19 MANUTENÇÃO E PAUSAS NO TRABALHO

Antes de efetuar qualquer trabalho no aparelho e sempre que fizer uma pausa no trabalho, descomprima a pistola de pulverização e a mangueira de alta pressão. Prenda o gatilho de pulverização da pistola de pulverização e desligue o aparelho.

2.20 MONTAGEM EM SUPERFÍCIES DESNIVELADAS

O aparelho não deve ser utilizado em superfícies inclinadas, uma vez que se pode inclinar devido às vibrações.

2.21 NÍVEL DE VIBRAÇÃO

O nível de oscilação indicado é medido de acordo com um procedimento de verificação comprovado e pode ser utilizado para comparação de ferramentas elétricas.
O nível de oscilação serve também para uma estimativa da carga de oscilação.
Atenção! O valor de emissão de oscilações pode divergir do valor indicado durante a utilização efetiva da ferramenta elétrica, dependendo do modo e da forma como a ferramenta elétrica é utilizada. É necessário determinar medidas de segurança para a proteção dos operadores, baseando-se numa avaliação realizada das condições efetivas de utilização (aqui deverão considerar-se todas as componentes dos ciclos de trabalho, por exemplo tempos, durante os quais a ferramenta elétrica está desligada, bem como aqueles nos quais esteja ligada mas a funcionar sem carga).

3 PERSPECTIVA GERAL DE APLICAÇÃO/ DESCRIÇÃO DO APARELHO

3.1 ÁREAS DE APLICAÇÃO

Super Finish 21 Pro é um aparelho de accionamento eléctrico para a pulverização sem ar (airless) de diversos materiais de revestimento. É ainda adequado à utilização com o rolo de pintura que está disponível e integra a gama de acessórios.
A Super Finish 21 Pro pode ser utilizada tanto em oficinas como em obras.
O desempenho da Super Finish 21 Pro foi concebido de forma a permitir a utilização de tintas de dispersão em interiores, tanto em pequenos como em objectos de média dimensão.
Na área da pintura, o aparelho é adequado para todos os trabalhos normais, tais como p. ex.:
portas, molduras de portas, parapeitos, móveis, revestimentos de madeira, vedações, radiadores e peças de aço.
Nos trabalhos de pintura recomenda-se a utilização de um depósito superior.

3.2 MATERIAL DE REVESTIMENTO

Materiais de revestimento que podem ser utilizados

Tintas de dispersão, tintas de látex, tintas e vernizes que possam ser diluídos em água ou que contenham solventes, materiais de revestimento de dois componentes.
O trabalho com outros materiais de revestimento só pode verificar-se mediante a autorização da Wagner, uma vez que pode influenciar negativamente a durabilidade e a segurança do aparelho.

i	Tenha em atenção a qualidade Airless dos materiais de revestimento a processar.

O aparelho é capaz de processar materiais de revestimento com uma viscosidade de até 15.000 mPas. Se o desempenho de pulverização de materiais de revestimento altamente viscosos diminuir consideravelmente, deverão ser diluídos em conformidade com as instruções do fabricante.
Mexer bem o material de revestimento antes do início dos trabalhos.

i	Atenção! Quando proceder à mistura dos materiais de revestimento usando agitadores accionados por motor tenha em atenção que não mistura também bolhas de ar. As bolhas de ar influenciam negativamente a pulverização e podem inclusivamente provocar uma interrupção do funcionamento.

3.2.1 MATERIAIS DE REVESTIMENTO COM MATERIAIS ADICIONAIS DE CANTOS AFIADOS

Estes materiais têm um elevado efeito de desgaste sobre as válvulas e agulheta, bem como sobre a pistola de pulverização. A vida útil destas peças de desgaste pode, por conseguinte, ser consideravelmente reduzida.

3.2.2 FILTRAGEM

Para o funcionamento sem problemas é necessária uma filtragem suficiente. Para o efeito, o aparelho está equipado com um filtro de aspiração (pos. 1), e um filtro de encaixe na pistola de pulverização (pos. 2). Um controlo regular destes filtros quanto a danos ou sujidade é fortemente recomendado.
Um filtro de alta pressão (pos. 3) que pode ser obtido enquanto acessório, aumenta a área de filtragem e torna o trabalho com o aparelho bem mais fácil.

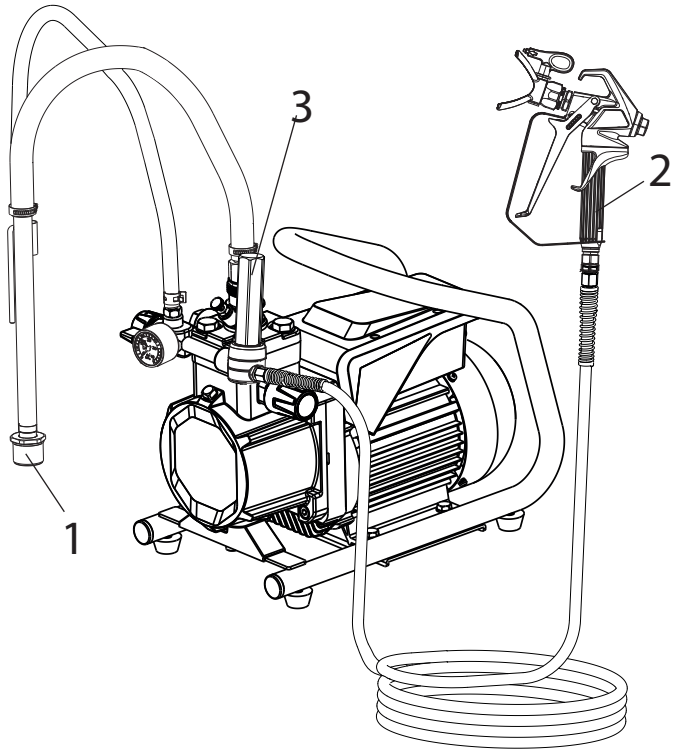

3.3 ESQUEMA EXPLICATIVO

1 Suporte de agulheta com agulheta*
2 Pistola de pulverização*
3 Tubo de alta pressão*
4 Ligação para tubo de alta pressão
5 Manómetro*
6 Válvula de regulação da pressão
7 EIN / AUS Schalter
8 Druckentlastungsventil

= Pulverização

= Circulação

9 Tubo de retorno*
10 Tubo de aspiração*
11 Recipiente superior*
12 Válvula de saída
13 Vareta de medição do óleo
14 Recipiente de limpeza
15 Pino da válvula de entrada
16 Fusível
17 Saco de ferramenta (sem figura)

*Acessório. O âmbito de fornecimento real depende da configuração do pacote de pulverização (spray pack).

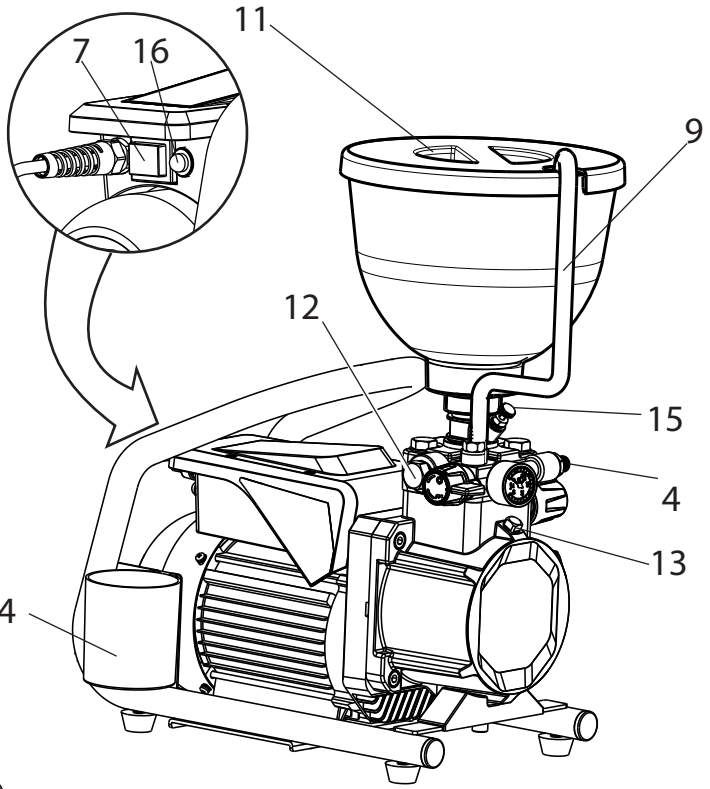

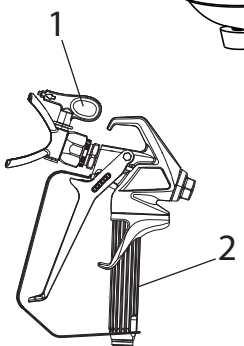

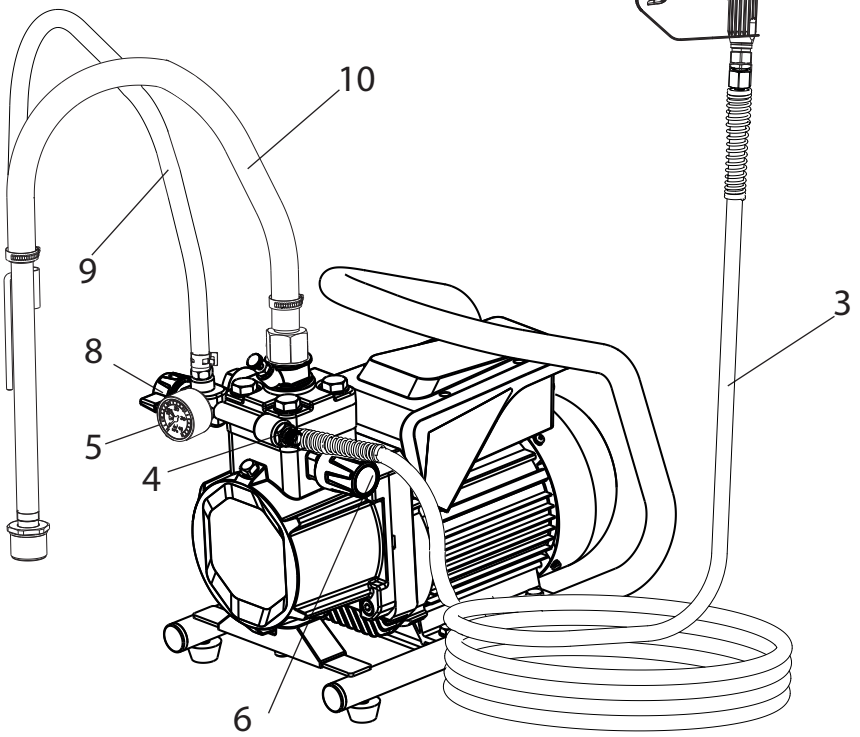

3.4 DADOS TÉCNICOS

Tensão:	230 - 240 Volt ~, 50 Hz
Fusíveis:	8 A neutro
Cabo de ligação do aparelho :	6 m de comprimento, 3x1,0 mm^2
Consumo máx. de energia:	4,2 A
Tipo de protecção:	IP 54
Capacidade do aparelho:	900 W
Pressão máx. de funcionamento :	20,7 MPa (207 bar)
Débito volúmico máx.:	2,1 l/min
Débito volúmico a 12 MPa (120 bar) com água:	1,6 l/min
Temperatura máx. autorizada do material de revestimento:	43 °C
Viscosidade máx.:	15.000 mPas
Tara da bomba:	23,6 kg
Quantidade de enchimento de lubrificante hidráulico :	0,96 litro

Vibração máx. na pistola de pulverização: inferior a 2,5 m/s^2

Nível máx. de pressão acústica:	77 dB (A)*

*Local de medição: 1 m de distância, lateralmente ao aparelho e 1,60 m acima do pavimento, 12 MPa (120bar) de pressão de funcionamento, pavimento reverberante

Transporte em veículo

Segurar o aparelho no veículo com meios de fixação adequados.

Se necessário, este aparelho pode ser colocado de lado. Ter aqui em atenção que nenhum dos componentes pode ficar danificado. Atenção: Resíduos de tinta ou de solvente podem sair pelas uniões roscadas da ligação!

4 COLOCAÇÃO EM FUNCIONAMENTO

i	Antes da colocação em funcionamento, prima o pino da válvula de entrada. Assim é assegurado que a válvula não bloqueia/cola.

4.1 APARELHO COM SISTEMA DE ASPIRAÇÃO

1. Ter atenção para limpar as áreas de vedação nas ligações. Ter atenção de que a entrada vermelha (1) está introduzida na entrada de material de revestimento (4).
2. Aparafusar e apertar a porca de capa (2) no tubo de aspiração (3) na entrada de material de revestimento (4) usando a chave fornecida (41 mm).
3. Encaixar a mangueira de retorno (5) na ligação (6) e fixá-la com o grampo (7).

4.2 APARELHO COM DEPÓSITO SUPERIOR

1. Ter atenção para limpar as áreas de vedação nas ligações. Ter atenção de que a entrada vermelha (1) está introduzida na entrada de material de revestimento (4).
2. Encaixar a mangueira de retorno (5) na ligação (6) e fixá-la com o grampo (7).
3. Aparafusar o depósito superior (8) na entrada de material de revestimento (4) e apertar manualmente.

4.3 TUBO DE ALTA PRESSÃO E PISTOLA DE PULVERIZAÇÃO

1. Aparafusar a tubo de alta pressão (9) na ligação do tubo.
2. Aparafusar a pistola de pulverização (10) no tubo de alta pressão.
3. Apertar bem todas as porcas de capa no tubo de alta pressão de forma a que não saia qualquer material de revestimento.
4. Aparafusar, ajustar e apertar o suporte de agulhetas com a agulheta escolhida na pistola de pulverização. (ver também as instruções da pistola de pulverização / suporte da agulheta)

Atenção	Durante o aparafusar do tubo de alta pressão à ligação do tubo, segurar com a chave de 22 mm.

4.4 LIGAÇÃO À REDE

Atenção	A ligação deve realizar-se sempre através de uma tomada de contacto de protecção com ligação terra adequada com segurança contra corrente de fuga (fusível FI).

Antes da ligação à rede, verificar que a tensão de rede está em conformidade com os dados constantes na placa de características localizada no aparelho.

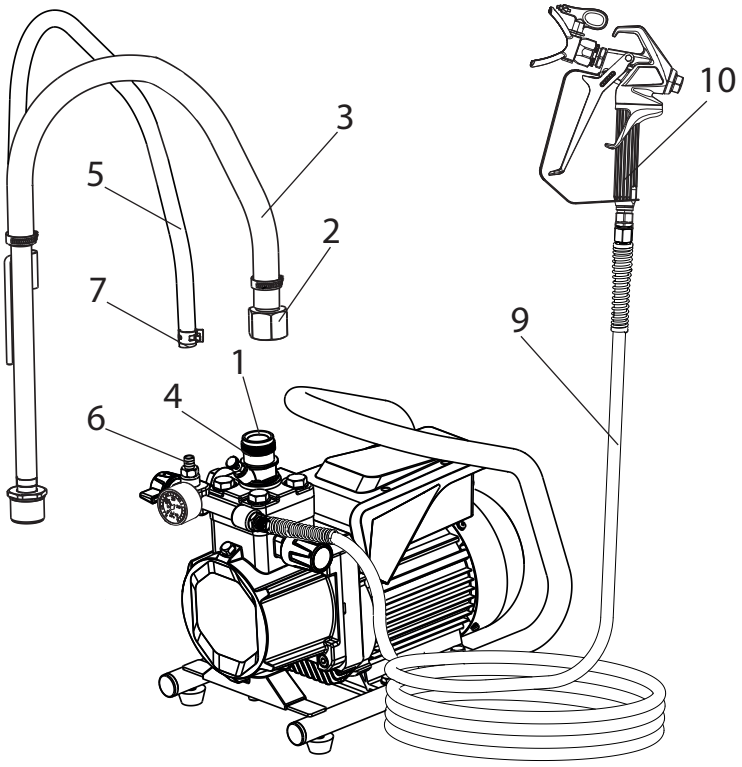

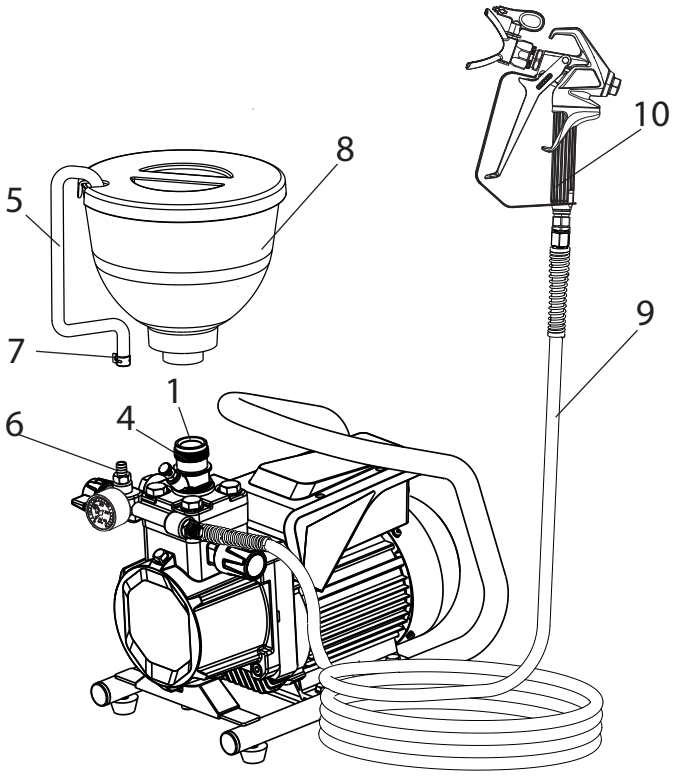

4.5 NA PRIMEIRA COLOCAÇÃO EM FUNCIONAMENTO LIMPEZA DO PRODUTO DE CONSERVAÇÃO

Aparelho com sistema de aspiração

1. Mergulhar o sistema de aspiração num recipiente cheio com produto de limpeza adequado. (Recomendação: água)

Aparelho com depósito superior

2. Encher o depósito superior com um produto de limpeza adequado. (Recomendação: água)
3. Coloque a válvula de descompressão (Pos. 1) em "↻" (circulação), o aparelho começa a funcionar.
4. Ligue o aparelho com o interruptor LIGAR/DESLIGAR (2) (Pos. I).
5. Rodar o botão de regulação da pressão (3) para a **direita** até ao batente.
6. Aguardar até que o produto de limpeza flua e saia pelo tubo de retorno.
7. Rodar o botão de regulação da pressão (3) aprox. uma volta para trás.
8. Coloque a válvula de descompressão (1) em "➘" (pulverizar), forma-se pressão no tubo de alta pressão (visível no manómetro (4)).
9. Direccionar a agulheta da pistola de pulverização para um recipiente colector aberto e retirar o gatilho da pistola.
10. Rodar o botão de regulação da pressão (3) para a **direita** aumentará a pressão. Regular o manómetro em aprox. 10 MPa (100 bar).
11. Pulverizar material de limpeza com o aparelho durante aprox. 1 a 2 min. (~5 litros) para o recipiente colector aberto.

4.6 VENTILAR O APARELHO (SISTEMA HIDRÁULICO), QUANDO O RUÍDO DA VÁLVULA DE ALIMENTAÇÃO NÃO FOR AUDÍVEL

1. Ligue o aparelho com o interruptor LIGAR/DESLIGAR (2) (Pos. I).
2. Rodar o botão de regulação da pressão (3) **três voltas** para a **esquerda**.
3. Coloque a válvula de descompressão (Pos. 1) em "↻" (circulação). O sistema hidráulico é purgado. Deixar o aparelho ligado durante dois a três minutos.
4. Rodar o botão de regulação da pressão (3) para a **direita** até ao batente.
5. Accionar por breves instantes o pino da válvula (5). O ruído da válvula de alimentação é audível.
6. Caso contrário, repetir os pontos 2 a 5 ou bater levemente com um pequeno martelo na área da chave da válvula de saída.

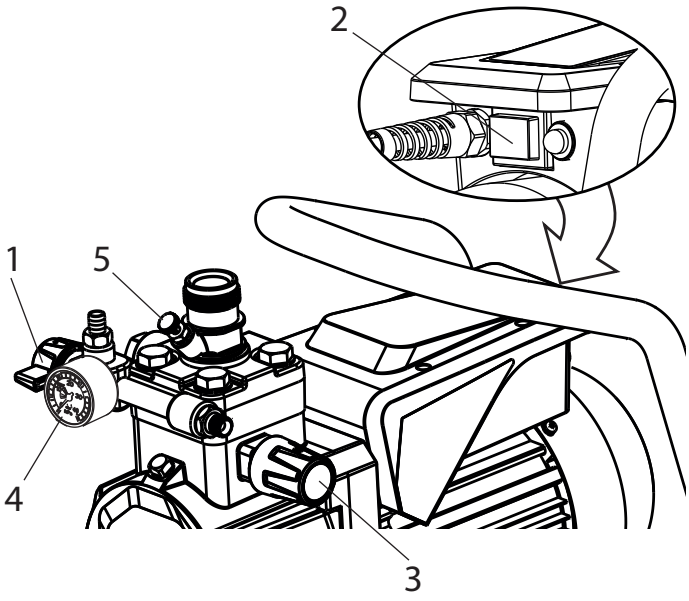

4.7 COLOCAR O APARELHO EM FUNCIONAMENTO COM MATERIAL DE REVESTIMENTO

Aparelho com sistema de aspiração

1. Mergulhar o sistema de aspiração num recipiente cheio com material de revestimento.

Aparelho com depósito superior

2. Encher o depósito superior com material de revestimento.
3. Coloque a válvula de descompressão (Pos. 1) em "↻" (circulação), o aparelho começa a funcionar.
4. Ligue o aparelho com o interruptor LIGAR/DESLIGAR (2) (Pos. I).
5. Rodar o botão de regulação da pressão (3) para a **direita** até ao batente.
   Quando o ruído das válvulas se alterar, o aparelho estará purgado e aspirará material de revestimento.
6. Se sair material de revestimento pelo tubo de retorno, rodar o botão de regulação da pressão (3) aprox. uma volta para trás.
7. Coloque a válvula de descompressão (1) em "➘" (pulverizar), forma-se pressão no tubo de alta pressão (visível no manómetro (4)).
8. Retirar a pistola de pulverização e pulverizar para um recipiente colector aberto para retirar o restante produto de limpeza do aparelho. Fechar a pistola de pulverização quando sair material de revestimento pela agulheta.
9. Regular a pressão de pulverização rodando o botão de regulação da pressão (3).
10. O aparelho está pronto a pulverizar.

5 TÉCNICA DE PULVERIZAÇÃO

- A chave para um resultado de alta qualidade é um revestimento uniforme de toda a superfície. Mova o seu braço a uma velocidade constante e mantenha a pistola a uma distância constante por cima da superfície. O ideal é uma distancia de cerca de 10-25 cm entre os bicos de pulverização e a superfície. (Fig. A)
- Mantenha a pistola de pulverização paralela à superfície. Realize o movimento com todo o braço e não com o pulso. (Fig. B)
- Mantenha a pistola de pulverização em ângulo reto à superfície. Caso contrário, o revestimento é mais espesso numa extremidade do que noutra. (Fig. C)
- Puxe o gatilho de pulverização depois ter iniciado o movimento. Deixe o gatilho de pulverização antes de terminar o movimento. (Fig. D) Evite interrupções dentro da área a pulverizar.
- Sobreponha cada via em cerca de 30%. Assim surge um revestimento uniforme. (Fig. E)
- Utilize o ajuste de pressão mais pequeno possível para criar a forma de pulverização desejada e para minimizar a névoa de pulverização.
- Para obter superfícies especialmente bem pintadas durante os trabalhos de pintura existem acessórios especiais da gama da Wagner, p. ex. as agulhetas FineFinish. O seu representante da Wagner terá muito gosto em aconselhá-lo.

A)

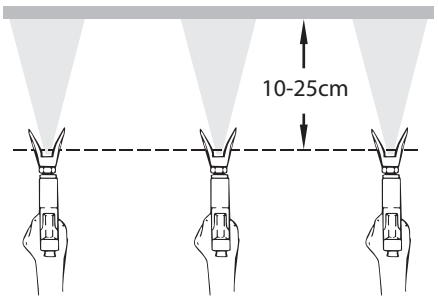

B)

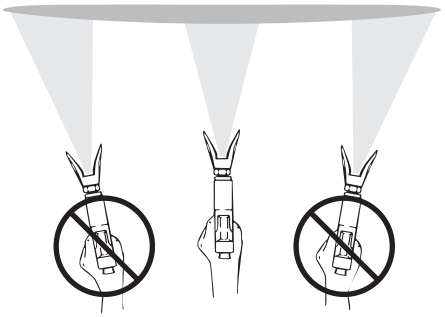

C)

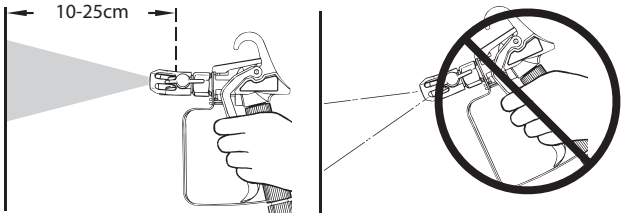

D)

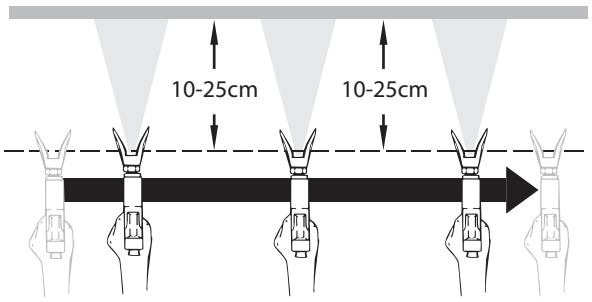

E)

6 MANUSEAMENTO DO TUBO DE ALTA PRESSÃO

O aparelho está equipado com um tubo de alta pressão especialmente adequado a bombas de membrana.

Perigo	Existe o perigo de ferimentos devido a um tubo de alta pressão não estanque. Substituir imediatamente um tubo de alta pressão danificado. Nunca reparar, você próprio, um tubo de alta pressão danificado!

Manusear cuidadosamente o tubo de alta pressão. Evitar dobrar muito, menor raio de dobragem de aproximadamente 20 cm.
Não passar por cima do tubo de alta pressão e protegê-lo de objectos afiados e de cantos.
Nunca puxar pela mangueira de alta pressão para movimentar o aparelho.
Ter em atenção que a mangueira de alta pressão não se roda. Isto pode ser evitado usando uma pistola de pulverização da Wagner com articulação e um enrolador.

i	Para o manuseamento do tubo de alta pressão aquando de trabalhos na estrutura de apoio reconheceu-se como mais vantajoso colocar a mangueira sempre do lado de **fora** da estrutura.

i	Com as mangueiras de alta pressão existe o risco de danos. A Wagner recomenda a substituição da mangueira de alta pressão passados 6 anos.

i	Por motivos de funcionamento, segurança e durabilidade, utilize apenas tubos de alta pressão originais da WAGNER.

7 INTERRUPÇÃO DO TRABALHO

1. Coloque a válvula de descompressão em "⟲" (circulação).
2. Apagar el equipo (posición 0).
3. Puxar o gatilho da pistola de pulverização, para aliviar a pressão do tubo de alta pressão e da pistola de pulverização.
4. Proteger a pistola de pulverização, ver as instruções de utilização da pistola de pulverização.
5. Retirar a agulheta do suporte de agulhetas e guardá-la num recipiente pequeno com produto de limpeza adequado.
6. Deixar o sistema de aspiração mergulhado no material de revestimento ou mergulhá-lo num material de limpeza adequado. O filtro de aspiração e o aparelho não devem secar.
7. Cobrir o recipiente de material para evitar que a tinta seque.

i	Se utilizar materiais de revestimento de secagem rápida ou de dois componentes, enxaguar sempre o aparelho com um produto de limpeza adequado durante o período de processamento, uma vez que, caso contrário, o aparelho apenas poderá ser muito dificilmente limpo.

8 LIMPEZA DO APARELHO

A limpeza é a forma mais segura de garantir um funcionamento sem problemas. Limpar sempre o aparelho depois de terminar os trabalhos de pulverização. Em caso algum podem secar e ficar resíduos de material de revestimento no aparelho. O produto de limpeza utilizado para a limpeza (comente com um ponto de inflamação superior a 21°C) tem de corresponder ao material de revestimento.

i	No caso de materiais de revestimento diluídos com água, a água quente melhora a limpeza.

- **Proteger a pistola de pulverização**, ver as instruções de utilização da pistola de pulverização.
  Desmontar e limpar a agulheta e o suporte da agulheta

- **Aparelho com sistema de aspiração**

1. Coloque a válvula de descompressão em "⟲" (circulação).
2. Ligue o aparelho com o interruptor LIGAR/DESLIGAR (Pos. I).
3. Retirar o tubo de aspiração do recipiente de material. O tubo de retorno mantém-se acima do recipiente de material até já quase não sair material de revestimento.
4. Mergulhar o sistema de aspiração num produto de limpeza adequado.
5. Rodar a válvula de regulação da pressão para trás para regular uma pressão de pulverização mínima.
6. Coloque a válvula de descompressão em "➢" (pulverizar).
7. Puxar o gatilho na pistola de pulverização, para bombear o restante material de revestimento para fora do tubo de alta pressão e da pistola de pulverização para um recipiente aberto (aumentar lentamente a eventual pressão existente na válvula de regulação da pressão para manter um débito de material maior).

Atenção	No caso de materiais de revestimento que contenham solventes, o recipiente tem de ter uma ligação terra.

Atenção	Atenção! Não bombear ou pulverizar para recipientes com uma abertura pequena! Ver as normas de segurança.

8. Coloque a válvula de descompressão em "⟲" (circulação).
9. Bombear um produto de limpeza adequado no circuito durante alguns minutos.

i	O efeito de limpeza é aumentado se o gatilho da pistola de pulverização por alternadamente accionado e solto.

10. Coloque a válvula de descompressão em "➢" (pulverizar).
11. Bombear o restante produto de limpeza para um recipiente aberto até o aparelho estar vazio.
12. Coloque a válvula de descompressão em "⟲" (circulação).
13. Apagar el equipo (posición 0).

- **Aparelho com depósito superior**

1. Coloque a válvula de descompressão em "⟲" (circulação).
2. Ligue o aparelho com o interruptor LIGAR/DESLIGAR (Pos. I).
3. Rodar a válvula de regulação da pressão para trás para regular uma pressão de pulverização mínima.
4. Colocar o interruptor multifunções na posição ➢ (pulverizar).
5. Puxar o gatilho na pistola de pulverização, para bombear o restante material de revestimento para fora do depósito superior, do tubo de aspiração, do tubo de alta pressão e da pistola de pulverização para um recipiente aberto (aumentar lentamente a eventual pressão existente na válvula de regulação da pressão para manter um débito de material maior).

Atenção	No caso de materiais de revestimento que contenham solventes, o recipiente tem de ter uma ligação terra.

Atenção	Atenção! Não bombear ou pulverizar para recipientes com uma abertura pequena! Ver as normas de segurança.

6. Encher o depósito superior com um produto de limpeza adequado.
7. Coloque a válvula de descompressão em "⟲" (circulação).
8. Bombear um produto de limpeza adequado no circuito durante alguns minutos.
9. Colocar o interruptor multifunções na posição ➢ (pulverizar).
10. Bombear o restante produto de limpeza para um recipiente aberto até o aparelho estar vazio.
11. Coloque a válvula de descompressão em "⟲" (circulação).
12. Apagar el equipo (posición 0).

8.1 LIMPEZA EXTERIOR DO APARELHO

Perigo	Retirar primeiro a ficha da tomada. Perigo de curto-circuito por penetração na água! Nunca pulverize o aparelho com um limpador de alta pressão ou de vapor de alta de pressão.
Perigo	Não operar a mangueira de alta pressão com solventes. Limpar a parte exterior somente com um pano humedecido.

Limpar a parte exterior do aparelho com um pano humedecido num produto de limpeza adequado.

8.2 FILTRO DE ASPIRAÇÃO

i	Filtros limpos asseguram a máxima quantidade de débito, uma pressão constante da pulverização e o funcionamento correcto do aparelho.

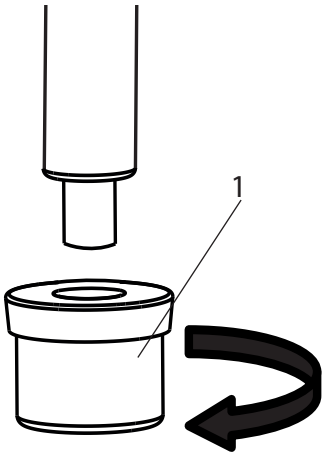

Sistema de aspiração

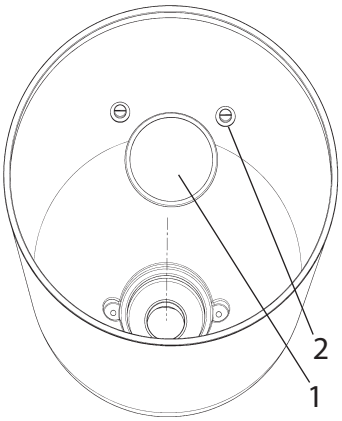

Depósito superior

Aparelho com sistema de aspiração
1. Desaparafusar o filtro (pos. 1) do tubo de aspiração.
2. Limpar ou substituir o filtro.
   Proceder à limpeza com um pincel duro e um produto de limpeza adequado.

Aparelho com depósito superior
1. Desaparafusar os parafusos (2) usando a chave de parafusos fornecida.
2. Levantar o disco do filtro (1) com uma chave de parafusos e retirá-lo
3. Limpar ou substituir o filtro do disco.
   Proceder à limpeza com um pincel duro e um produto de limpeza adequado.

8.3 FILTRO DE ALTA PRESSÃO (ACESSÓRIO)

1. Coloque a válvula de descompressão em "⟲" (circulação).
2. Apagar el equipo (posición 0).
3. Abrir o filtro de alta pressão e limpar a peça intercalada do filtro, para isso:
4. Desapertar manualmente a estrutura do filtro (1).
5. Retirar o elemento do filtro (2) e a mola de apoio (3).
6. Limpar todas as pelas com um produto de limpeza adequado. No caso de existir ar comprimido – soprar através do elemento de filtro e da peça de apoio.
7. Na montagem do filtro, verificar a posição correcta do disco de apoio (4) no elemento de filtro e controlar o o-ring na estrutura do filtro quanto a danos.
8. Desapertar manualmente a estrutura do filtro até ao batente (apertar demasiado dificulta a desmontagem posterior).

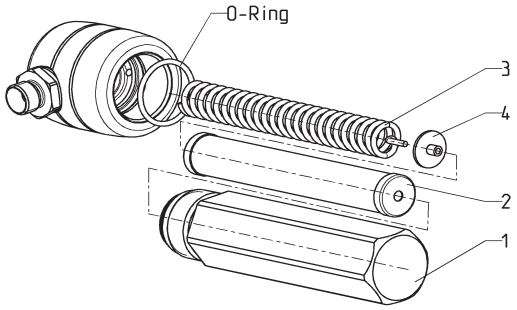

8.4 LIMPEZA DA PISTOLA DE PULVERIZAÇÃO AIRLESS

1. Enxaguar a pistola de pulverização Airless com um produto de limpeza adequado e a uma pressão de funcionamento baixa.
2. Limpar cuidadosamente a agulheta com um produto de limpeza adequado, de forma a que não fiquem resíduos de material de revestimento.
3. Limpar cuidadosamente o exterior da pistola de pulverização Airless.

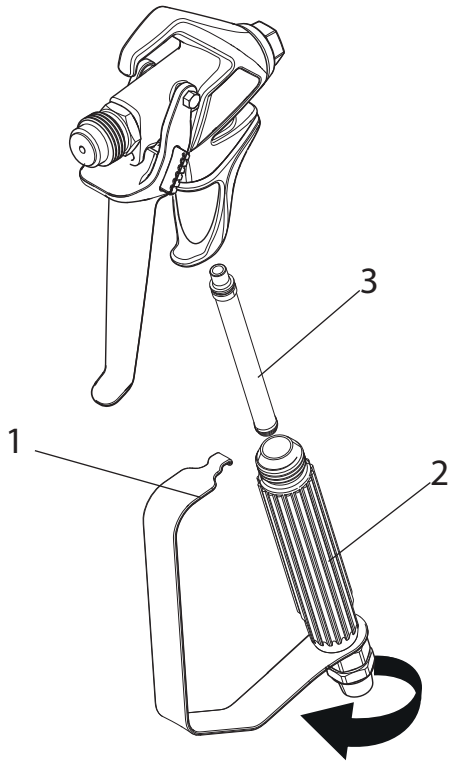

Filtro de encaixe na pistola de pulverização Airless

1. Desencaixe a parte superior do protetor do gatilho (1) da cabeça da pistola.
2. Usando a parte inferior do protetor do gatilho como uma chave inglesa, solte e remova o conjunto do manípulo (2) da cabeça da pistola.
3. Retire o filtro (3) velho do cabeçote da pistola de pulverização. Limpe ou substitua.
4. Introduza o filtro novo em primeiro lugar com a extremidade cónica no cabeçote da pistola de pulverização.
5. Introduza o manípulo no cabeçote da pistola de pulverização até que este esteja fixo. Aperte com a chave do gatilho.
6. Volte a encaixar o protetor do gatilho na cabeça da pistola.

9 MANUTENÇÃO

9.1 MANUTENÇÃO GERAL

i	Por razões de segurança recomenda-se a realização de uma inspeção anual por técnicos especializados. Para o efeito, observar os regulamentos nacionais em vigor.

Verificações mínimas antes da colocação em funcionamento

1. Verificar os tubos de alta pressão, a pistola de pulverização com junta articulada e unidade de ligação do aparelho com ficha quanto a danos.
2. Verificar a legibilidade do manómetro.

Verificações a intervalos regulares

1. Verificar, limpar e substituir as peças de desgaste da válvula de entrada e da válvula de saída.
2. Limpar e, se necessário, substituir os elementos de filtro (pistola de pulverização, sistema de aspiração).

9.2 TUBO DE ALTA PRESSÃO

Verificar visualmente o tubo de alta pressão quanto a eventuais cortes ou bolhas, em especial junto à ligação. As porcas de capa têm de rodar livremente. Tem de existir uma condutividade inferior a 1 Mega Ohm em todo o comprimento.

Atenção	Todas as verificações eléctricas têm de ser realizadas por um serviço de assistência Wagner.

i	Com as mangueiras de alta pressão existe o risco de danos. A Wagner recomenda a substituição da mangueira de alta pressão passados 6 anos.

10 REPARAÇÕES NO APARELHO

Perigo	Desligar o aparelho. Antes de todas as reparações – retirar a ficha de alimentação da tomada.

10.1 VÁLVULA DE ALIMENTAÇÃO

1. Coloque a chave fornecida (30mm) na caixa (1).
2. Solte a caixa (1) com ligeiros golpes de martelo na extremidade da chave.
3. Desaparafuse a caixa do nível de tinta.
4. Remover esfera (2) e mola (3).
5. Limpar e verificar todas as peças quanto a danos e, se necessário, substituí-las.

Montagem

1. Voltar a colocar a esfera (2) e a mola (3).
2. Aparafusar o invólucro (1) no nível de tinta.
3. Aperte a caixa com a chave (30 mm) e aperte com três ligeiros golpes de martelo na extremidade da chave (corresponde a cerca de 65-70 Nm de binário de aperto).

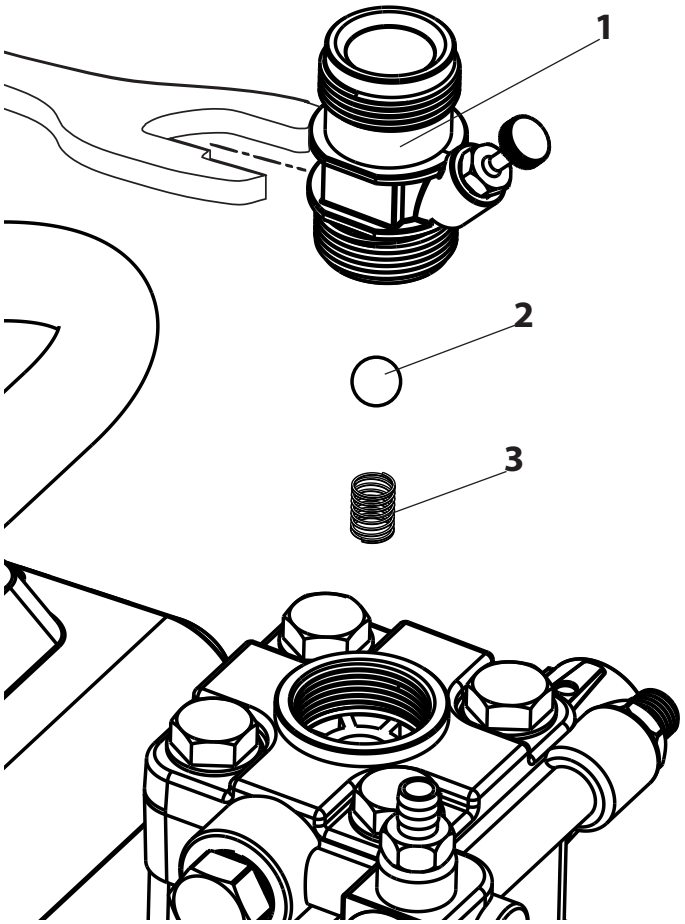

10.2 VÁLVULA DE SAÍDA

1. Desapertar a válvula de saída de saída de pintura usando a chave (22 mm).
2. Retirar cuidadosamente o gancho (1) usando a chave de parafusos fornecida, a mola de pressão (2) pressiona a esfera (4) e o alojamento da válvula (5) para fora.
3. Limpar ou substituir cada uma das peças.
4. Verificar o o-ring (7) quanto a danos.
5. Ter em atenção a posição de instalação durante a montagem da anilha de apoio da mola (3) (será encaixada na mola de pressão (2)), do alojamento da válvula de saída (5) e da anilha de vedação (6) -> ver a figura

Tenha também as seguintes indicações em atenção:

1. O binário para a montagem da válvula de saída é 57-60 Nm.
2. Durante a utilização normal, verifique regularmente se a válvula de saída se soltou.
3. Sempre que tiver desmontado a válvula de saída, e independentemente dos componentes que quiser substituir, substitua sempre também o vedante (6). Nota: O vedante (6) está instalado no interior do nível de tinta.
4. Durante a substituição, a ranhura e o vedante (6) estão voltados para fora.

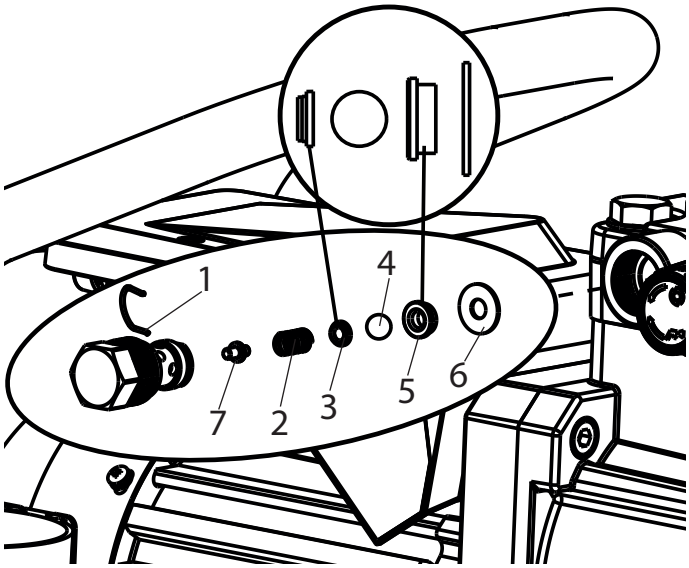

10.3 VÁLVULA DE REGULAÇÃO DA PRESSÃO

Perigo	A válvula de regulação da pressão (1) só pode ser substituída pelo serviço de assistência a clientes. A pressão máx. de funcionamento deverá ser novamente regulada pelo serviço de assistência a clientes.

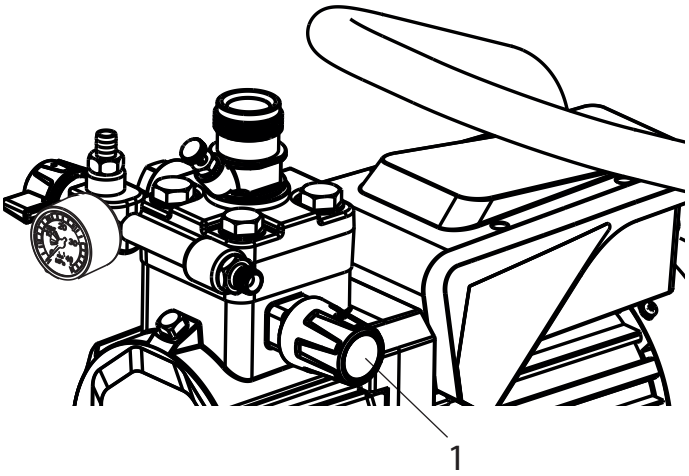

10.4 PEÇAS TÍPICAS DE DESGASTE

Apesar da utilização de materiais de grande qualidade, deve-se contar com o desgaste, devido ao efeito muito abrasivo das tintas, nas seguintes peças:
Válvula de alimentação (Nº de encomenda da peça sobressalente: 2443943) Sobre a substituição ver o ponto 10.1
(diminuição identificável através da perda de potência e/ou aspiração deficiente e/ou ausente – uma limpeza profunda poderá conduzir já a melhorias)
Válvula de saída (Nº de encomenda da peça sobressalente: 2443904) Sobre a substituição ver o ponto 10.2
(diminuição identificável através da perda de potência e/ou aspiração deficiente) A válvula de descarga dura claramente e por experiência mais tempo que a válvula de alimentação. Eventualmente, também neste caso poderá ser útil uma limpeza profunda.

10.5 AJUDA EM CASO DE AVARIAS

TIPO DA AVARIA	O QUÊ?	POSSÍVEL CAUSA	MEDIDAS PARA A ELIMINAÇÃO DA AVARIA
O aparelho não funciona		Não existe corrente	Verificar a alimentação de correntes
		O fusível do aparelho disparou	Deixar o motor arrefecer e voltar a pressionar o fusível para dentro.
O aparelho não aspira	Não saem bolhas de ar pelo tubo de retorno	Válvula de entrada ou de saída colada / gasta	Desmontar ou limpar as válvulas (-> ver ponto 10.1/10.2). Substituir as peças gastas
		A válvula de regulação da pressão está totalmente rodada para trás	Rode a válvula de regulação da pressão para a direita até ao batente.
	As bolhas de ar encontram-se no tubo de retorno	O aparelho aspira ar parasita	Controlar: O sistema de aspiração está bem ligado? Falta a entrada vermelha na entrada de material de revestimento (-> ver o ponto 4.1)
O aparelho não gera qualquer pressão	O aparelho aspirou	Ar no circuito do óleo	Sangrar o circuito do óleo no aparelho, para tal, rodar a válvula de regulação da pressão completamente para a esquerda (até ultrapassar o limite) e deixar a funcionar durante cerca de 2 a 3 min. De seguida, rodar a válvula de regulação da pressão para a direita e ajustar a pressão de pulverização (repetir, eventualmente, o processo várias vezes).
	O aparelho formou pressão, no entanto, durante a pulverização, a pressão desde também no manómetro	Filtro de aspiração entupido	Controle o filtro de aspiração / eventualmente, limpar / substituir
		Não continuar a processar a tinta neste estado, devido às suas características, a tinta cola as válvulas (válvula de alimentação) e o débito é demasiado baixo	Diluir a tinta
	O aparelho formou pressão, no entanto, durante a pulverização, o jacto de pulverização diminui, embora o manómetro apresente uma pressão elevada	filtros entupidos deixam passar muito pouca tinta	(filtro de alta pressão, se existir), controlar / limpar o filtro da pistola
		Agulheta obstruída	Limpar a agulheta
	O aparelho não gera a pressão máx. possível, sai tinta pelo tubo de retorno apesar da posição de pulverização.	Válvula de descarga com defeito	Dirigir-se a um serviço de assistência a clientes da Wagner

11 PEÇAS SOBRESSALENTES E ACESSÓRIOS

11.1 ACESSÓRIOS PARA A SUPER FINISH 21 PRO

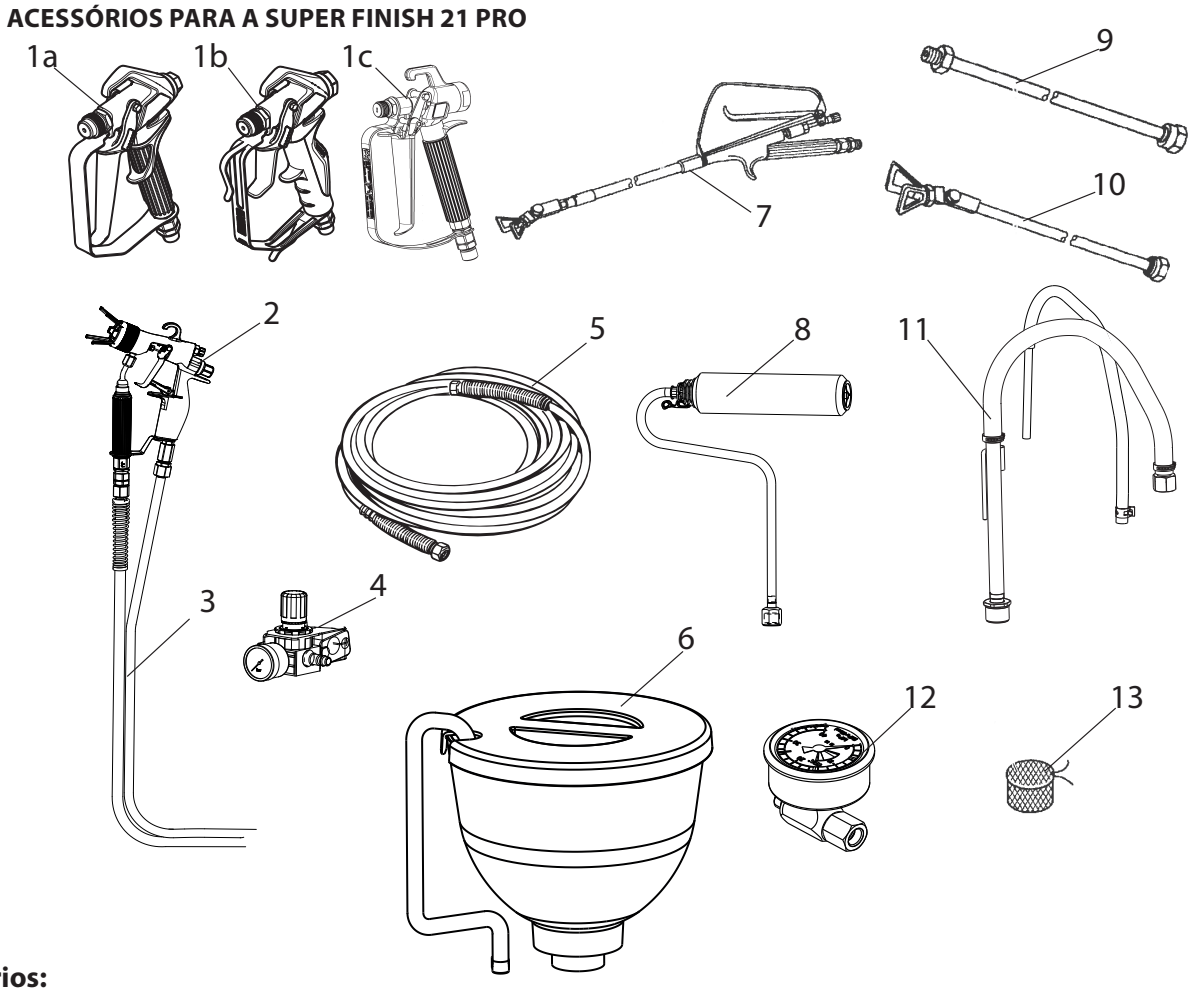

Acessórios:

POSIÇÃO	DESIGNAÇÃO	Nº DE ENCOMENDA
1a	Pistola de pulverização Vector Pro (2 dedos)	0538 041
	Pistola de pulverização Vector Pro (4 dedos)	0538 040
1b	Pistola de pulverização Vector Grip (2 dedos e 4 dedos)	0538 043
1c	Pistola de pulverização AG-14 (modelo em aço inoxidável)	0502081A
2	Pistola de pulverização AirCoat AC 4500 (azul)	2368 269
3	Tubo duplo	9984 564
4	Conjunto de montagem posterior do regulador AirCoat	0340 250
5	Tubo HD DN6-PN270-1/4"NPSM-15m	9984 574
6	Recipiente superior 3,7 l	2444212
7	Pistola de lança	
	Comprimento 120cm; rosca G 7/8"	0296 441
	Comprimento 200cm; rosca G 7/8"	0296 442
8	Inner-Feed Roller	2418370

POSIÇÃO	DESIGNAÇÃO	Nº DE ENCOMENDA
9	Extensão da agulheta	
	Comprimento 12,5 cm	2418853
	Comprimento 25 cm	2418854
	Comprimento 50 cm	2418855
	Comprimento 75 cm	2418856
10	Extensão da agulheta com junta articulada	
	Comprimento 90 cm	2418862
	Comprimento 180 cm	2418863
11	Sistema de aspiração (flexível)	2444485
12	Manómetro (HEA)	2383 995
13	Saco do filtro, largura das malhas 0,3mm	0097 531

BICOS HEA PARA UMA PULVERIZAÇÃO SEM NÉVOA COM BAIXA PRESSÃO

HEA significa High Efficiency Airless, uma tecnologia de bicos inovadora que revoluciona a pulverização sem ar. Os bicos EA permitem que a pressão do pulverizador seja regulada para baixo e trabalhe na faixa de baixa pressão (idealmente em 80 - 140 bar). Neste caso, os bicos podem ser utilizados com todos os suportes de bicos TradeTip 3 e equipamentos WAGNER.

Algumas cores podem precisar ser diluídas para obter os melhores resultados. Em regra geral, o material pode ser diluído em até 10% (consulte também as instruções do fabricante do material).

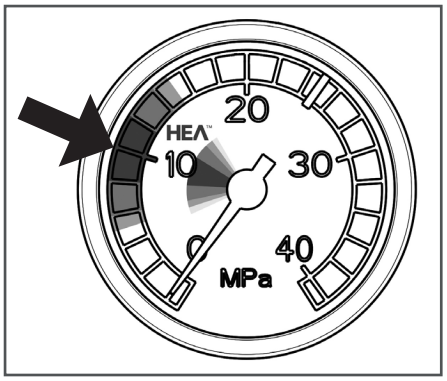

Ajuste a pressão baixa na área do HEA e inicie.

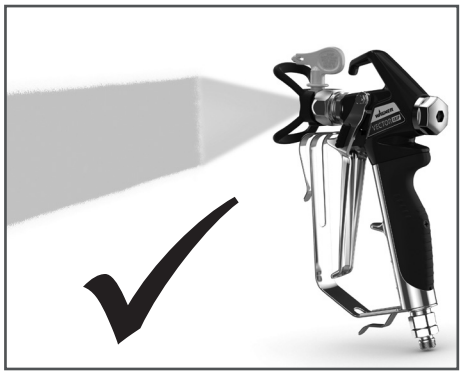

Forma de pulverização uniforme sem bordas de pulverização.

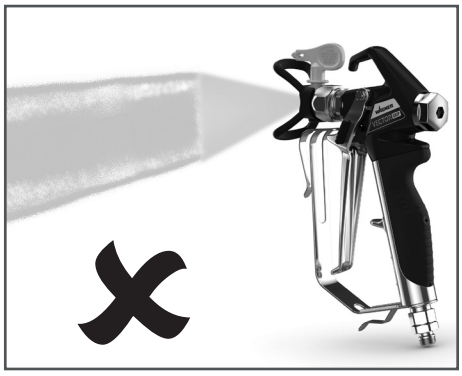

Para bordas visíveis, aumente a pressão lentamente.

Tabela de agulhetas HEA

Todas as agulhetas na tabela em baixo são fornecidas com o correspondente filtro de pistola.

Aplicação	Marcação da agulheta	Ângulo de pulverização	Orifício inch / mm	Largura de pulverização [1]	Filtro da pistola	Nº de encomenda
Tintas de resina sintética **Tintas de PVC**	211 311 411	20° 30° 40°	0.011 / 0.28 0.011 / 0.28 0.011 / 0.28	120 150 190	vermelho vermelho vermelho	0554211 0554311 0554411
Tintas, primários **Primários, Cargas**	213 313 413	20° 30° 40°	0.013 / 0.33 0.013 / 0.33 0.013 / 0.33	120 150 190	vermelho vermelho vermelho	0554213 0554313 0554413
Cargas **Tintas anticorrosivas**	415 515 615	40° 50° 60°	0.015 / 0.38 0.015 / 0.38 0.015 / 0.38	190 225 270	amarelo amarelo amarelo	0554415 0554515 0554615
Tintas anticorrosivas **Tintas de látex** **Tintas de dispersão**	417 517 617	40° 50° 60°	0.017 / 0.43 0.017 / 0.43 0.017 / 0.43	190 225 270	branco branco branco	0554417 0554517 0554617
Tintas anticorrosivas **Tintas de látex** **Tintas de dispersão**	519 619	50° 60°	0.019 / 0.48 0.019 / 0.48	225 270	branco branco	0554519 0554619
Proteção contra incêndios	421 521 621	40° 50° 60°	0.021 / 0.53 0.021 / 0.53 0.021 / 0.53	190 225 270	branco branco branco	0554421 0554521 0554621

1)Largura de pulverização a aproximadamente 30 cm de distância do objecto a ser pulverizado e uma pressão de 100 bar (10 MPa) com tinta de resina sintética com viscosidade de 20 DIN-segundos.

11.2 LISTA DE PEÇAS SOBRESSALENTES SF 21 PRO

POSI-ÇÃO	Nº DE ENCOMENDA	DESIGNAÇÃO
1	2452215	Entrada
2	2443908	Caixa da válvula de entrada compl. (incl. pos. 1)
3	2443943	Válvula de alimentação
4	2443952	Bocal
5	2443941	Medidor do nível de óleo
6	2443942	Bocal
7	0252776	Manómetro
8	2443921	Válvula de alívio completo
9	2443904	Válvula de saída
10	2438683	Placa de características SF 21 PRO
11	2445241	Etiqueta (direita+ esquerda)
12	2443944	Cobertura compl.
13	2443855	Estrutura compl.
14	2444508	Kit de parafusos (4 unid.)
15	2444509	Kit de peças pequenas (incl. pos. 15a, 15b (2x), 15c, 15d (4x)
16	2443953	Recipiente de limpeza

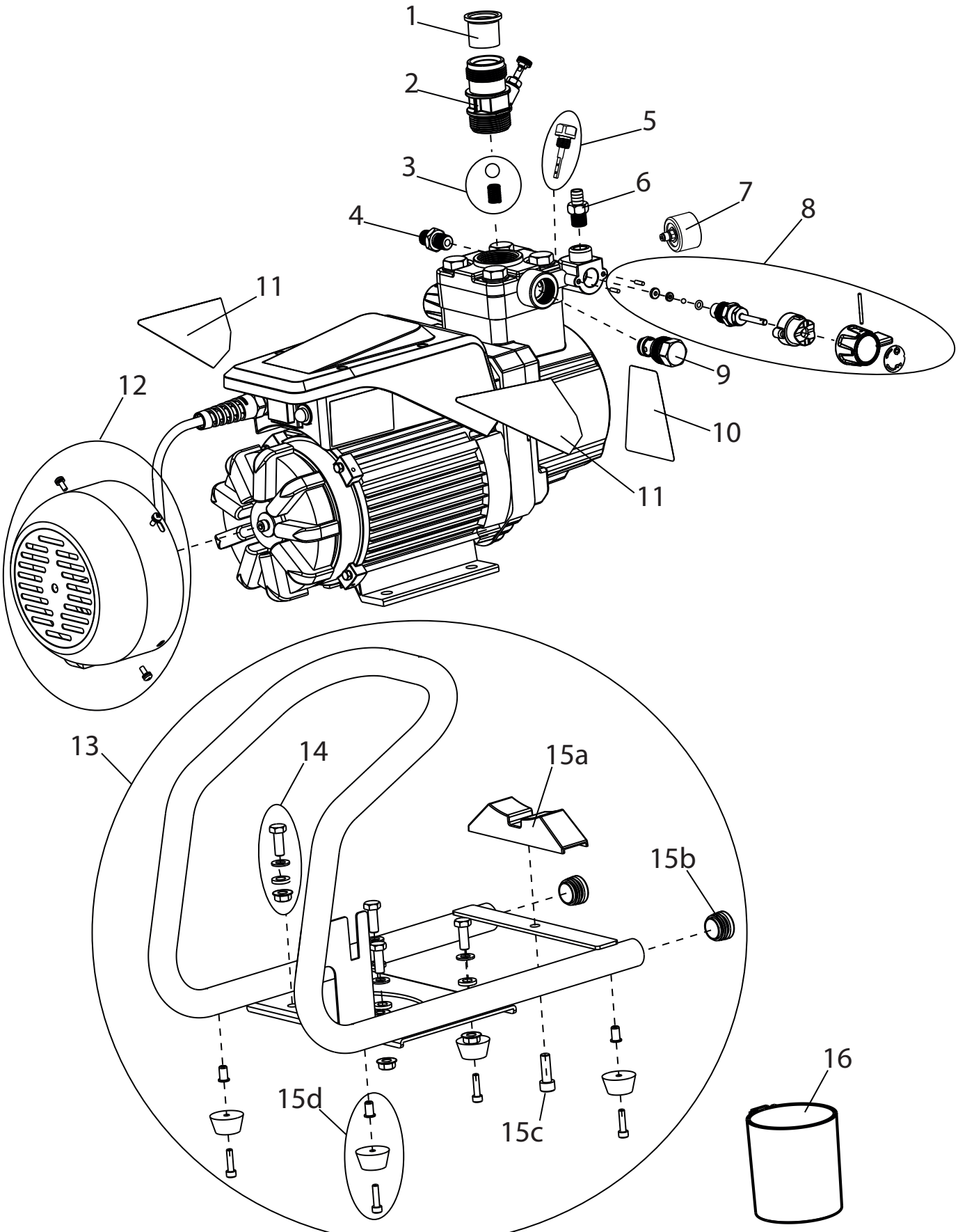

Figura de peças sobressalentes SF 21 Pro

11.3 LISTA DE PEÇAS SOBRESSALENTES DO FILTRO DE ALTA PRESSÃO (ACESSÓRIO)

POSIÇÃO	Nº DE ENCOMENDA	DESIGNAÇÃO
1	0097 123	Filtro de alta pressão HF- 01 completo
2	0097 301	Bloco filtrante
3	0097 302	Estrutura do filtro
4	0097 306	Parafuso com orifício de passagem
5	0097 304	Anilha de vedação
6	9970 110	Anilha de vedação
7	9974 027	O-ring 30x2 (PTFE)
8	9971 401	O-ring 16x2 (PTFE)
9	0508 749	Mola de apoio
10	0508 603	Disco de apoio
11	0508 748 0508 450 0508 449	Elemento de filtro 60 malhas Opcional: Elemento de filtro 100 malhas Elemento de filtro 30 malhas
12	9994 245	Mola de pressão

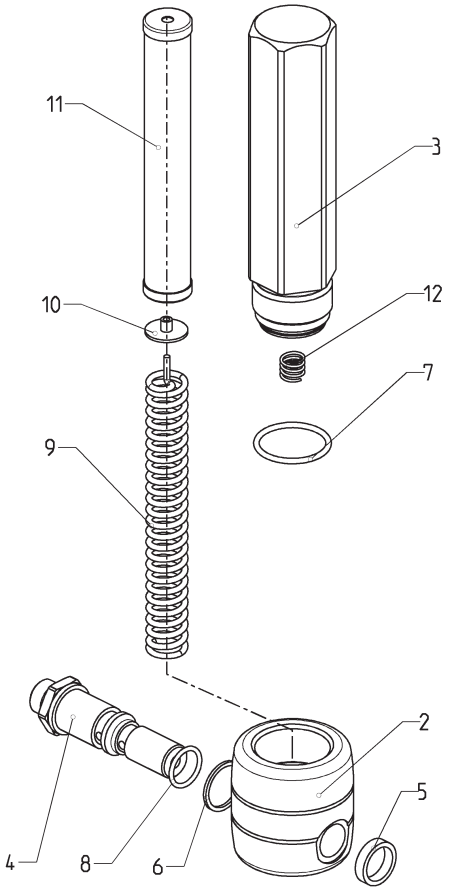

Figura de peças sobressalentes do filtro de alta pressão

11.4 LISTA DE PEÇAS SOBRESSALENTES DO DEPÓSITO SUPERIOR

POSIÇÃO	Nº DE ENCOMENDA	DESIGNAÇÃO
1	2444212	Depósito superior 3,7 l, completo (pos. 2-6)
2	2445295	Cobertura
3	9902 306	Parafuso de folha metálica combinado 3,9x13 (2)
4	0037 607 0003 756	Disco do filtro, largura das malhas 0,8mm Opcional: Disco do filtro, largura das malhas 0,4mm
5	2445298	Recipiente superior
6	2445297	Tubo de retorno

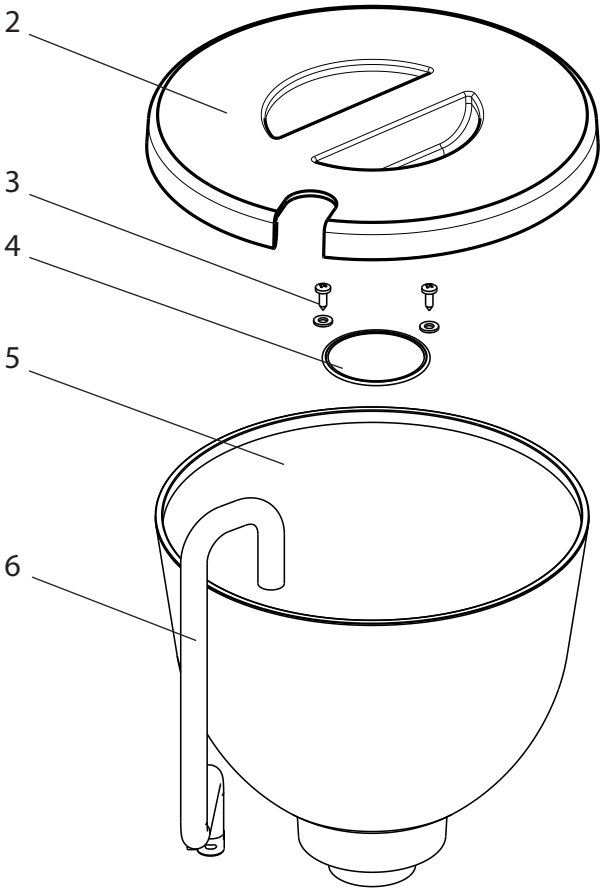

Figura de peças sobressalentes do depósito superior

11.5 LISTA DE PEÇAS SOBRESSALENTES DO SISTEMA DE ASPIRAÇÃO

POSI-ÇÃO	Nº DE ENCOMENDA	DESIGNAÇÃO
1	2444485	Sistema de aspiração, completo
2	2444491	Filtro de sucção
3	2444493	Mangueira de retorno
4	2444494	Grampo

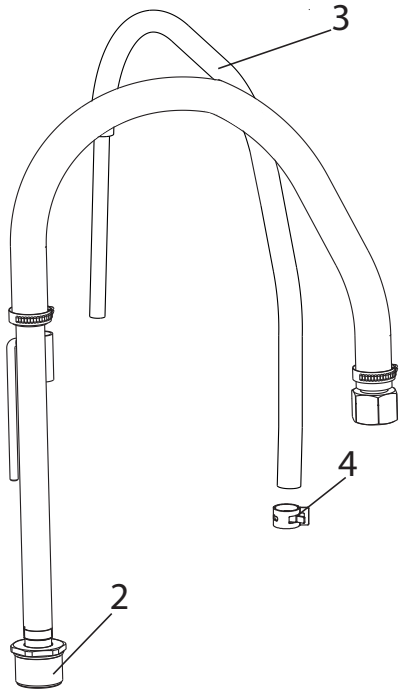

Figura de peças sobressalentes do sistema de aspiração

VERIFICAÇÃO DO APARELHO

Por razões de segurança, recomendamos que o aparelho seja revisto por um técnico qualificado sempre que tal o justifique - ou no mínimo cada 12 meses -, de modo a garantir a continuação de uso sem risco.
Nos aparelhos fora de serviço, a revisão pode ser adiada até à próxima colocação em funcionamento. No entanto, devem ser cumpridos também todos os regulamentos nacionais de inspecção e manutenção (eventualmente diferentes).
Se necessitar mais esclarecimentos, dirija-se aos serviços de apoio ao cliente da Wagner.

CONSELHOS IMPORTANTES SOBRE A RESPONSABILIDADE DO PRODUTO

De acordo com a entrada em vigor de um regulamento CE, o fabricante só se responsabiliza pelo seu produto de forma ilimitada no caso de todas as peças serem genuínas ou fornecidas por ele, e se os aparelhos forem corretamente montados e operados. A utilização de acessórios e de peças sobressalentes de outros fabricantes pode anular, total ou parcialmente, a responsabilidade quando a utilização de acessórios ou de peças sobressalentes de outros fabricantes conduzir a uma falha do produto. em casos extremos, a utilização do aparelho poderá ser proibida pelas autoridades competentes.

Apenas a utilização de acessórios e peças sobressalentes originais da WAGNER garante a observância de todas as normas de segurança.

OBSERVAÇÃO SOBRE A INUTILIZAÇÃO/ELIMINAÇÃO

Nos termos da Directiva europeia 2002/96/CE relativa aos resíduos de equipamentos eléctricos e da sua transposição para o direito nacional, este produto não deve ser eliminado no lixo doméstico, mas deve ser reencaminhado para reciclagem!.

O seu antigo aparelho da Wagner poderá ser entregue para eliminação e reciclagem nas nossas instalações ou junto de um dos nossos representantes. Para o efeito, dirija-se a um serviço de assistência, a um dos nossos representantes ou directamente a nós.

3 + 2 ANOS DE GARANTIA NESTE PRODUTO DE CONSTRUÇÃO WAGNER (Edição de 03.03.2022)

A WAGNER fornece exclusivamente ao comprador comercial que tenha adquirido o produto a um comerciante especializado autorizado (doravante designado por “Cliente”) uma garantia para os produtos indicados no site em https://go.wagner-group.com/3plus2-info, para além dos regulamentos legais da garantia, a menos que haja uma exclusão da garantia.
O período de garantia dos produtos (equipamentos) WAGNER no setor da construção é de 36 meses e começa a partir da data de compra da compra inicial. Se o produto for registado no site https://go.wagner-group.com/3plus2 nos 28 dias a partir da data de compra, o prazo de vigência da garantia é prolongado por 24 meses.
Em caso de aluguer comercial, utilização industrial (por exemplo, aplicação em regime de turnos) ou trabalho equivalente, o período de garantia é de 12 meses devido ao esforço significativamente mais elevado. Neste caso, reservamo-nos o direito de realizar um teste individual e, se necessário, rejeitar a garantia.
Caso os defeitos de material, processamento ou desempenho do equipamento se tornem visíveis durante o período de garantia, as reclamações de garantia devem ser reivindicadas imediatamente, o mais tardar num período de 2 semanas após a deteção do defeito.
As condições detalhadas de garantia estão disponíveis a pedido dos nossos parceiros WAGNER autorizados (ver website ou manual de instruções), ou em forma de texto, na nossa página de Internet:

https://go.wagner-group.com/pf-warranty-conditions

Reservado o direito de alterações

Declaração de Conformidade UE

Pela presente garantimos, soba nossa exclusiva responsabilidade, que este produto cumpre com as correspondentes disposições:
2006/42/CE, 2014/30/UE, 2011/65/UE, 2012/19/UE

Normas harmonizadas aplicadas:
EN ISO 12100, EN 1953, EN 62841-1, EN IEC 55014-1,
EN IEC 55014-2, EN IEC 61000-3-2, EN 61000-3-3

A Declaração de Conformidade EU é fornecida juntamente com o produto.
Se necessário, pode ser pedido novo exemplar desta declaração com o número de encomenda **2448573**.

Содержание

1 ОБЩИЕ УКАЗАНИЯ ПО БЕЗОПАСНОСТИ 54

2 ПРАВИЛА БЕЗОПАСНОСТИ ПРИ РАБОТЕ С СИСТЕМАМИ БЕЗВОЗДУШНОГО РАСПЫЛЕНИЯ 55

2.1 Точка воспламенения 55
2.2 Взрывозащита 55
2.3 Опасность взрыва и возгорания от источников воспламенения во время распыления 56
2.4 Опасность получения травмы от струи распылителя 56
2.5 Защита распылителя от случайного включения 56
2.6 Сила отдачи от распылителям 56
2.7 Защита органов дыхания от вредных испарений 56
2.8 Профилактика профессиональных заболеваний 56
2.9 Максимальное рабочее давление 56
2.10 Шланг высокого давления 56
2.11 Электростатический заряд (возникновение искр) 57
2.12 Работа прибора на стройке и в мастерской 57
2.13 Вентиляция в комнате во время распыления 57
2.14 Вытяжные установки 57
2.15 Заземление объекта 57
2.16 Применяемые материалы 57
2.17 Очистка прибора 57
2.18 Работа или ремонт электрических частей 57
2.19 Работы по техническому обслуживанию и перерывы в работе 57
2.20 Установка на неровной поверхности 57
2.21 Уровень вибрации 57

3 ОБЩАЯ ИНФОРМАЦИЯ ПО ПРИМЕНЕНИЮ / ОПИСАНИЕ УСТРОЙСТВА 58

3.1 Применение 58
3.2 Применяемые материалы 58
3.2.1 Материалы с отстроконечными включениями 58
3.2.2 Фильтрация 58
3.3 Пояснительная схема 59
3.4 Технические данные 60

4 НАЧАЛО РАБОТЫ 61

4.1 Устройство с системой всасывания 61
4.2 Устройство с верхним накопителем 61
4.3 Шланг высокого давления и пистолет-распылитель 61
4.4 Подключение к сети электропитания 61
4.5 Очистка от консерванта при первом запуске устройства 62
4.6 Продувка прибора (гидравлической системы) при отсутствии звука работы впускного клапана 62
4.7 Ввод устройства с лакокрасочным материалом в эксплуатацию 62

5 ТЕХНИКА РАСПЫЛЕНИЯ 63

6 ОБРАЩЕНИЕ СО ШЛАНГОМ ВЫСОКОГО ДАВЛЕНИЯ 64

7 ПЕРЕРЫВЫ В РАБОТЕ 64

8 ОЧИСТКА УСТРОЙСТВА 65

8.1 Очистка устройства снаружи 66
8.2 Всасывающий фильтр 66
8.3 Фильтр высокого давления 66
8.4 Очистка устройства/техническое обслуживание 67

9 ТЕХНИЧЕСКОЕ ОБСЛУЖИВАНИЕ 67

9.1 Общее обслуживание 67
9.2 Шланг высокого давления 67

10 УСТРАНЕНИЕ НЕИСПРАВНОСТЕЙ 68

10.1 Впускной клапан 68
10.2 Выпускной клапан 69
10.3 Клапан регулирования давления 69
10.4 Типовые изнашиваемые части 69
10.5 Устранение неисправностей 70

11 ОСТНАСТКА И ЗАПАСНЫЕ ЧАСТИ 71

11.1 Оснастка для Super Finish 21 Pro 71
11.2 Перечень запасных частей Super Finish 21 Pro 74
11.3 Перечень запасных частей фильтра высокого давления 76
11.4 Перечень запасных частей бака объемом 76
11.5 Перечень запасных частей системы всасывания 77

Проверка аппарата 78
Важное замечание по ответственности за изделие 78
Указание по утилизации 78
Гарантия 78
Сервисная сеть в странах Европы 80

1 ОБЩИЕ УКАЗАНИЯ ПО БЕЗОПАСНОСТИ

Внимание! ***Ознакомьтесь со всеми указаниями по технике безопасности, инструкциями, иллюстрациями и техническими характеристиками, относящимися к данному электроинструменту.*** *Упущения при соблюдении приведенных ниже инструкций могут привести к удару электрическим током, возгоранию и/или серьезным травмам.* ***Сохраните все указания по техник безопасности и инструкции для использования в будущем.*** *Термин «Электроинструмент», используемый в данных указаниях по технике безопасности, относится к электроинструментам с питанием от сети (с кабелем питания) и к электроинструментам с питанием от аккумулятора (без кабеля питания).*

1. Безопасность рабочего места

a) **Обеспечьте хорошее освещение своего рабочего места и содержите его в чистоте.** *Беспорядок или недостаточное освещение рабочих зон может стать причиной несчастных случаев.*

b) **Не работайте с аппаратом во взрывоопасных зонах, в которых находятся воспламеняющиеся жидкости, газы или пыль.** *Электроинструменты создают искры, от которых могут воспламениться пары или пыль.*

c) **Не допускайте в рабочую зону детей и других лиц во время использования аппарата.** *Если вас отвлекут, вы можете потерять контроль над аппаратом.*

2. Электробезопасность

a) **Соединительный штекер аппарата должен подходить к розетке. Менять штекер категорически запрещено. Не используйте переходники вместе с заземленными аппаратами.** *Не изменявшиеся штекеры и подходящие розетки уменьшают риск удара током.*

b) **Избегайте контакта тела с заземленными поверхностями, такими как трубы, обогреватели, плиты и холодильники.** *В случае заземлении тела имеется повышенный риск поражения ударом тока.*

c) **Не допускайте, чтобы на аппарат попадал дождь или влага.** *Попадание воды в электроаппарат повышает риск удара током.*

d) **Не используйте кабель не по назначению, для переноски и подвешивания аппарата, не вытаскивайте штекер за кабель из розетки. Держите кабель вдали от источников тепла, масла, острых краев или подвижных частей аппарата.** *Поврежденный или скрученный кабель повышает риск удара током.*

e) **При работе с электроинструментом на открытом воздухе используйте только удлинители, которые пригодны для работы на открытом воздухе.** *Применение пригодного для работы на открытом воздухе кабеля уменьшает риск удара током.*

f) **Если избежать эксплуатации аппарата во влажных условиях невозможно, используйте устройство защитного отключения.** *Применение устройства защитного отключения уменьшает риск удара током.*

3. Безопасность лиц

a) **Будьте внимательны, следите за тем, что вы делаете, разумно относитесь к работе с электроинструментом. Не пользуйтесь аппаратом, если вы устали или находитесь под воздействием наркотиков, алкоголя или медикаментов.** *Несколько секунд невнимательности во время использования аппарата могут привести к серьезным травмам.*

b) **Носите средства личной безопасности и всегда — защитные очки.** *Использование средств личной безопасности, таких как пылезащитная маска, нескользящая защитная обувь, защитная каска или наушники, в зависимости от вида и способа использования электроинструмента, уменьшает риск повреждений.*

c) **Избегайте случайного включения. Убедитесь, что электроинструмент выключен, прежде чем подключить его к сети, поднять или перенести.** *Если при переноске аппарата вы поставите палец на выключатель или подключите включенный аппарат к сети, это может стать причиной несчастного случая.*

d) **Уберите регулировочные инструменты или гаечные ключи перед включением аппарата.** *Инструмент или ключ, находящийся в работающей части аппарата, может привести к травмам.*

e) **Избегайте неестественного положения тела. Следите за устойчивостью и всегда сохраняйте равновесие.** *Благодаря этому вы сможете лучше контролировать аппарат в неожиданных ситуациях.*

f) **Носите подходящую одежду. Не носите широкую одежду или украшения. Держите волосы, одежду и перчатки как можно дальше от движущихся частей.** *Свободная одежда, украшения или длинные волосы могут быть попасть под движущиеся части.*

g) **Не поддавайтесь иллюзии полной безопасности и не пренебрегайте правилами техники безопасности при использовании электроинструментов, даже если вы имеете большой опыт работы с ними.** *Невнимательное обращение за доли секунды может привести к получению серьезных травм.*

4. Применение и обращение с электроинструментом

a) **Не перегружайте аппарат. Используйте электроинструмент, который подходит для выполнения соответствующей работы.** *С подходящим электроинструментом вы сможете лучше и надежнее работать в указанном диапазоне мощности.*

b) **Не пользуйтесь электроинструментом с неисправным выключателем.** *Электроинструмент, который невозможно включить или выключить, опасен и должен быть отремонтирован.*

c) **Вынимайте штекер из розетки перед настройкой аппарата или сменой принадлежностей, а также прежде чем отложить аппарат в сторону.** *Эта мера предосторожности предотвращает случайный запуск аппарата.*

d) **Не используемые электроинструменты храните в недоступном для детей месте. Не давайте аппарат лицам, которые не знакомы с ним или не читали эти инструкции.** *При использовании неопытными лицами электроинструменты представляют опасность.*

e) **Тщательно ухаживайте за аппаратом. Следите за тем, чтобы движущиеся части аппарата функционировали исправно и не заклинивались, проверяйте части на предмет исправности и наличия повреждений, чтобы избежать нарушений в работе аппарата. Поврежденные части должны быть отремонтированы до применения аппарата.** *Причиной многих несчастных случаев является ненадлежащий технический уход за электроинструментами.*

f) **Используйте электроинструмент, принадлежности, рабочие инструменты и т. д. в соответствии с инструкциями и специальными предписаниями. При этом учитывайте рабочие условия и особенности выполняемой работы.** *Применение электроинструментов для иных, непредусмотренных целей может привести к опасным ситуациям.*

g) **Следите за тем, чтобы ручки и рукоятки оставались сухими, чистыми, без следов масла и смазки.** *Скользкие ручки и рукоятки в непредвиденной ситуации не позволят вам уверенно управлять электроинструментом и контролировать его.*

5. Сервис

a) **Отдавайте свой аппарат в ремонт квалифицированным специалистам и только с использованием оригинальных запасных частей.** *Это позволяет сохранять уровень безопасности аппарата на стабильно высоком уровне.*

b) **Если соединительный провод аппарата поврежден, он должен быть заменен изготовителем или его сервисной службой, или лицом с подобной квалификацией, чтобы избежать возможных опасных ситуаций.**

2 ПРАВИЛА БЕЗОПАСНОСТИ ПРИ РАБОТЕ С СИСТЕМАМИ БЕЗВОЗДУШНОГО РАСПЫЛЕНИЯ

Необходимо соблюдать все действующие местные требования безопасности. Приведенные ниже источники даны в качестве базовой информации, необходимой для безопасной работы с безвоздушными краскораспылителями.

a) Европейский стандарт«Распылительное оборудование для материалов покрытия – правила безопасности» (EN 1953)

Необходимо выполнять нижеследующие требования, для обеспечения безопасной эксплуатации устройств безвоздушного распыления.

2.1 ТОЧКА ВОСПЛАМЕНЕНИЯ

Опасно!	Распылять только вещества с точкой воспламенения выше или равной 21 °C. Точка воспламенения – самая низкая температурная точка, при которой из распыляемого вещества образуются пары. Этих паров достаточно, чтобы образовать воспламеняющуюся смесь с воздухом, находящимся над распыляемым веществом.

2.2 ВЗРЫВОЗАЩИТА

Опасно!	Не использовать прибор в местах, подпадающих под предписания по взрывозащите. Прибор не имеет взрывозащитного исполнения. Не используйте распылитель во взрывоопасных зонах (0, 1 и 2). Этими зонами могут быть, например, места хранения ЛКМ и места, расположенные в непосредственной близости от объекта распыления. Держите устройство на расстоянии не менее 3м от объекта распыления.

2.3 ОПАСНОСТЬ ВЗРЫВА И ВОЗГОРАНИЯ ОТ ИСТОЧНИКОВ ВОСПЛАМЕНЕНИЯ ВО ВРЕМЯ РАСПЫЛЕНИЯ

Опасно!	В окружении не должно быть никаких источников воспламенения, таких как открытый огонь, зажженные сигареты, сигары, табачные изделия, искры, раскаленные горячие поверхности и т. д.

2.4 ОПАСНОСТЬ ПОЛУЧЕНИЯ ТРАВМЫ ОТ СТРУИ РАСПЫЛИТЕЛЯ

Опасно!	Внимание, опасность травм! Никогда не направляйте распылитель на себя, людей или животных. Никогда не используйте распылитель без защиты от контакта с распыляемой струей! Струя не должна касаться тела. Возникающее в безвоздушных распылителях высокое давление может причинить очень опасные травмы. При контакте с распыляемой струей краска может быть впрыснута под кожу. Не считайте травму, полученную от распылителя, безобидным порезом. При повреждениях кожи, вызванных распыляемой краской или растворителем, немедленно вызовите врача для быстрой и компетентной медицинской помощи. Проинформируйте врача о применяемой краске или растворителе.

2.5 ЗАЩИТА РАСПЫЛИТЕЛЯ ОТ СЛУЧАЙНОГО ВКЛЮЧЕНИЯ

Всегда используйте предохранитель при смене насадок или при перерыве в работе.

2.6 СИЛА ОТДАЧИ ОТ РАСПЫЛИТЕЛЯ

Опасно!	При работе с высоким рабочим давлением может возникнуть сила отдачи, эквивалентная 15 Н. Если вы не готовы к этому, ваша рука может соскочить и вы потеряете равновесие. Это может привести к травме.

2.7 ЗАЩИТА ОРГАНОВ ДЫХАНИЯ ОТ ВРЕДНЫХ ИСПАРЕНИЙ

Во время распыления используйте защитную респираторную маску. Маска должна быть подходящего размера.

2.8 ПРОФИЛАКТИКА ПРОФЕССИОНАЛЬНЫХ ЗАБОЛЕВАНИЙ

Надевайте защитные очки.
Используйте противошумные наушники.
Используйте защитную одежду, перчатки, и, при необходимости, защитный крем для кожи.
При работе с устройством и его очистке соблюдайте инструкции производителя относительно материалов покрытия, растворителей и очищающих средств.

2.9 МАКСИМАЛЬНОЕ РАБОЧЕЕ ДАВЛЕНИЕ

Разрешенное рабочее давление для распылителя, аксессуаров распылителя, устройства и шланга высокого давления не должны быть ниже максимального рабочего давления в 20,7 МПа или 207 бар.

2.10 ШЛАНГ ВЫСОКОГО ДАВЛЕНИЯ

Опасно!	Внимание, опасность впрыска! Износ шланга и его перекручивание, как и использование его не по назначению, могут привести к образованию протечек. Через протечки жидкость может быть впрыснута под кожу.

- Перед использованием тщательно осмотреть шланг.
- При наличии повреждений незамедлительно заменить шланг.
- Не ремонтировать поврежденный шланг самостоятельно!
- Избегать резких перегибов шланга и перекручиваний малого радиуса (ок. 20 см).
- Не переезжать шланг. Оберегать от острых объектов.
- Никогда не тяните за шланг, чтобы подвинуть прибор.
- Не перекручивайте шланг.
- Не погружайте шланг в растворитель. Допустима только протирка влажной тряпкой снаружи.
- Расположите шланг таким образом, чтобы не споткнуться об него.

i	Используйте только оригинальные шланги высокого давления WAGNER для обеспечения максимальной функциональности, безопасности и долговечности.

2.11 ЭЛЕКТРОСТАТИЧЕСКИЙ ЗАРЯД (ВОЗНИКНОВЕНИЕ ИСКР)

Опасно!	Из-за скорости протекания краски при распылении прибор может получить электростатический заряд. При разрядке это может привести к образованию искры и пламени. Поэтому необходимо, чтобы прибор всегда был заземлен электроинсталляцией. Подключение можно произвести через предписанную заземленную розетку с защитным контактом.

Электростатический заряд пистолета-распылителя и шланга высокого давления отводится через шланг. Поэтому электрическое сопротивление между подключениями шланга высокого давления должно быть равно или менее 1 МОма.

2.12 РАБОТА ПРИБОРА НА СТРОЙКЕ И В МАСТЕРСКОЙ

Устройство может быть подсоединено к электрической сети через специальные точки подачи питания, имеющие устройство нейтрализации остаточного тока, чье INF ≤ 30 мА.

2.13 ВЕНТИЛЯЦИЯ В КОМНАТЕ ВО ВРЕМЯ РАСПЫЛЕНИЯ

Необходимо обеспечить соответствующую вентиляцию для выветривания паров растворителей из помещения.

2.14 ВЫТЯЖНЫЕ УСТАНОВКИ

Пользователь оборудования должен обеспечить такие установки в соответствии с требованиями местных правил.

2.15 ЗАЗЕМЛЕНИЕ ОБЪЕКТА

Объект, который надлежит окрасить, должен быть заземлен (стены здания заземлены естественным образом)

2.16 ПРИМЕНЯЕМЫЕ МАТЕРИАЛЫ

Обратите внимание на опасности, которые могут возникнуть от распыляемого материала и обращайте также внимание на надписи на контейнерах или на указания, данные производителем материала.
Ни в коем случае не распыляйте материалы, об опасностях которых Вы не осведомлены.

2.17 ОЧИСТКА ПРИБОРА

При очистке промывайте пистолет только со снятой форсункой и при низком давлении.

Опасно!	При очистке прибора растворителем нельзя производить впрыск или закачку в емкость с маленьким отверстием. Это представляет опасность из-за образования взрывчатого газа/смеси с воздухом. Используйте только заземленную металлическую емкость. Для заземления крепко удерживайте пистолет на краю емкости.

Опасно!	Опасность короткого замыкания из-за проникновения воды. Никогда не продувать прибор устройствами высокого давления или парогенераторами.

2.18 РАБОТА ИЛИ РЕМОНТ ЭЛЕКТРИЧЕСКИХ ЧАСТЕЙ

Эти работы могут проводиться только специалистами-электриками. В противном случае гарантия на прибор исключается. При проведении любых ремонтных работ необходимо вытащить сетевой штекер из розетки.

2.19 РАБОТЫ ПО ТЕХНИЧЕСКОМУ ОБСЛУЖИВАНИЮ И ПЕРЕРЫВЫ В РАБОТЕ

Перед выполнением любых работ на приборе или при каждом перерыве в работе снижайте давление в краскораспылителе и шланге высокого давления. Зафиксируйте спусковую скобу краскораспылителя и выключите прибор.

2.20 УСТАНОВКА НА НЕРОВНОЙ ПОВЕРХНОСТИ

По возможности не используйте прибор на наклонных поверхностях, т. к. в силу образующихся в процессе работы вибраций он может опрокинуться.

2.21 УРОВЕНЬ ВИБРАЦИИ

Указанный уровень вибрации измерен стандартным методом испытаний и может применяться для сравнения электроинструментов. Уровень вибрации служит также для вводной оценки вибрационной нагрузки.
Внимание! Величина производимой вибрации во время фактического использования электроинструмента может отличаться от указанной величины в зависимости от способа и рода использования электроинструмента. Необходимо определить меры безопасности для защиты обслуживающего персонала, которые основываются на оценке воздействия во время фактических условий применения (при этом следует учесть все компоненты рабочего цикла, например, время, в течение которого электроинструмент отключен, и то время, когда он включен, но работает без нагрузки).

3 ОБЩАЯ ИНФОРМАЦИЯ ПО ПРИМЕНЕНИЮ / ОПИСАНИЕ УСТРОЙСТВА

3.1 ПРИМЕНЕНИЕ

Super Finish 21 Pro — устройство, работающее от электрического двигателя и предназначенное для безвоздушного мелкодисперсного распыления лакокрасочных материалов. Оно может также использоваться вместе с наполняемым краской валиком, который поставляется в качестве оснастки.
Устройство Super Finish 21 Pro предназначено для работ в мастерской и на строительном участке.
Производительность агрегата рассчитана на охват работ малого и среднего масштаба на строительных площадках. Устройство подходит для всех типов окрасочных работ, таких как покраска дверей, дверных коробок, перил, мебели, деревянной обшивки, заборов, батарей и стальных элементов.
Для окрасочных работы мы рекомендуем использовать верхний бак-накопитель.

3.2 ПРИМЕНЯЕМЫЕ МАТЕРИАЛЫ

Перерабатываемые материалы покрытия

Эмульсионные и латексные краски, растворимые лаки и краски, или материалы, содержащие растворители, двухкомпонентные материалы покрытия. Все остальные материалы запрещено использовать для распыления без одобрения компании WAGNER.

i	Обращайте внимание на пригодность материалов для безвоздушного распыления.

При эксплуатации данного оборудования пользователь может использовать высоковязкие материалы покрытия с уровнем вязкости около 15 000 мПа. Если высоковязкие материалы покрытия не проходят через секцию всасывания, их необходимо разбавить в соответствии с инструкциями производителя.

i	Внимание: убедитесь, что перемешивающее устройство не вызывает образования пузырьков при перемешивании. Пузырьки воздуха могут привести к сбоям в работе.

3.2.1 МАТЕРИАЛЫ С ОСТРОКОНЕЧНЫМИ ВКЛЮЧЕНИЯМИ

Такие материалы приводят к сильному износу клапанов, шланга высокого давления, распылителя и насадки. Срок работы этих компонентов может заметно уменьшиться из-за такого эффекта.

3.2.2 ФИЛЬТРАЦИЯ

Для бесперебойной работы необходимо обеспечить должную фильтрацию. В этих целях устройство оборудовано фильтром всасывания (поз. 1) и вставным фильтром в пистолете-распылителе (поз. 2). Настоятельно рекомендуем проводить регулярный осмотр этих фильтров на наличие повреждений и загрязнений. Фильтр высокого давления (поз. 3), доступный в качестве оснастки, увеличивает площадь фильтрации и делает работу более комфортной.

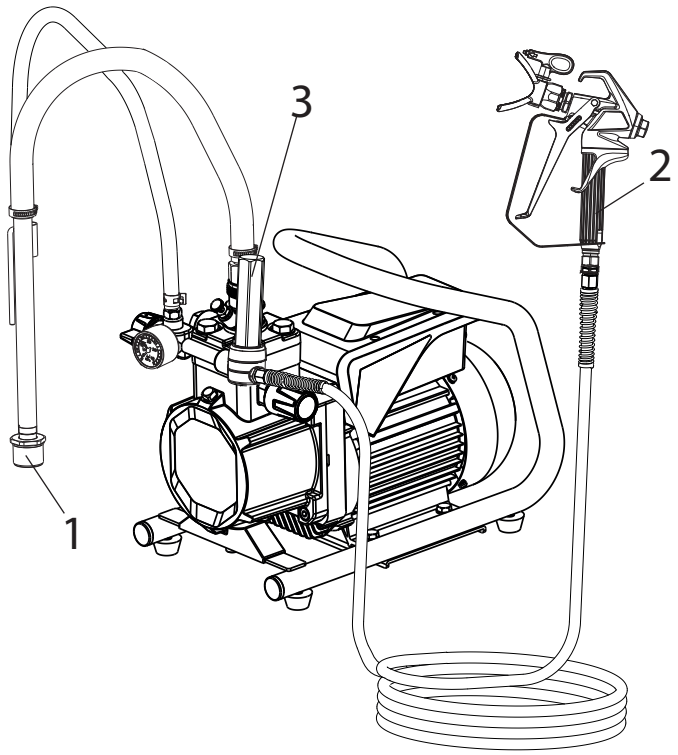

3.3 ПОЯСНИТЕЛЬНАЯ СХЕМА

1 Предохранитель насадки с безвоздушной насадкой*
2 Пистолет-распылитель*
3 Шланг высокого давления*
4 Соединение для шланга высокого давления
5 Манометр*
6 Клапан регулировки давления
7 Кнопка ВКЛ./ВЫКЛ.
8 Клапан сброса давления

 = Распыление

 = Циркуляция

9 Возвратная трубка*
10 Всасывающая трубка*
11 Бак-накопитель*
12 Выходной клапан
13 Указатель уровня масла
14 Очистной контейнер
15 Кнопка входного клапана
16 Плавкий предохранитель
17 Сумка для инструментов (без изображения)

*Принадлежности. Фактический комплект поставки зависит от конфигурации Spray Pack.

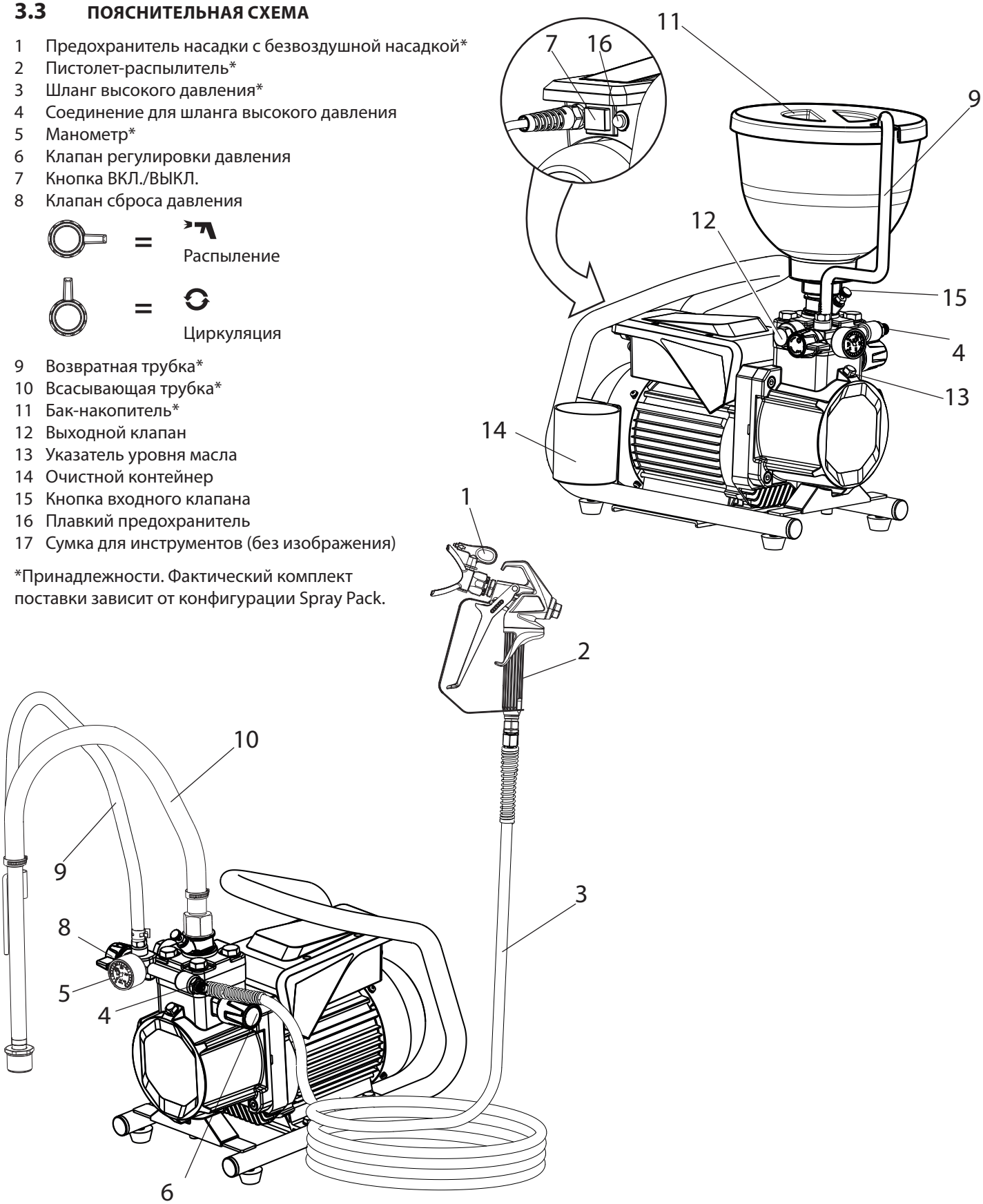

3.4 ТЕХНИЧЕСКИЕ ДАННЫЕ

Напряжение:	230 - 240 В переменного тока ~, 50 Гц
Плавкий предохранитель:	8 А инерционный
Кабель устройства :	6 м длиной, 3x1,0 мм^2
Макс. потребление тока:	4,2 А
Степень защиты:	IP 54
Номинальная мощность устройства:	900 ВТ
Макс. раб. давление:	20,7 МПа (207 бар)
Макс. объем потока:	2,1 л/мин
Объем потока при 12МПа (120 бар) с водой:	1,6 л/мин
Макс. температура материала:	43 °C
Макс. вязкость:	15.000 mPas
Вес	23,6 кг
Объем гидравлического масла:	0,96 л
Макс. вибрации в распылителе:	менее 2,5 м/с^2
Макс. уровень шума:	77 дБ (А)*

*Место измерения шума: на расстоянии 1 м от устройства и 1,60 м над уровнем пола, при рабочем давлении 12 МПа (120бар)

Транспортировка в автомобиле

Зафиксируйте устройство с помощью подходящих крепежных элементов. При необходимости прибор можно расположить на боку. В этом случае убедитесь, что никакие вспомогательные части не будут повреждены. Внимание: остатки краски или растворителя могут вытекать из соединений.

4 НАЧАЛО РАБОТЫ

i	Перед вводом в эксплуатацию нажмите на поршень очистки впускного клапана. Благодаря этому предотвращается блокировка/залипание клапана.

4.1 УСТРОЙСТВО С СИСТЕМОЙ ВСАСЫВАНИЯ

1. Убедитесь, что герметичные поверхности соединений чистые. Убедитесь, что красный входной патрубок (1) вставлен во впускное отверстие для материала (4).
2. Используйте прилагаемый ключ на 41 мм, чтобы навинтить накидную гайку (2) на всасывающем шланге (3) на впускное отверстие для материала (4) и затянуть ее.
3. Наденьте отводной шланг (5) на штуцер (6) и закрепите его с помощью зажима (7).

4.2 УСТРОЙСТВО С БАКОМ-НАКОПИТЕЛЕМ

1. Убедитесь, что герметичные поверхности соединений чистые. Убедитесь, что красный входной патрубок (1) вставлен во впускное отверстие для материала (4).
2. Наденьте отводной шланг (5) на штуцер (6) и закрепите его с помощью зажима (7).
3. Навинтите верхний бак-накопитель (8) на впускное отверстие для материала (4).

4.3 ШЛАНГ ВЫСОКОГО ДАВЛЕНИЯ И ПИСТОЛЕТ РАСПЫЛИТЕЛЬ

1. Навинтите шланг высокого давления (9) на соединительный фитинг.
2. Навинтите пистолет-распылитель (10) на шланг высокого давления.
3. Завинтите все гайки на шланге высокого давления, чтобы не допустить просачивания материала.
4. Навинтите держатель насадки с выбранной насадкой на пистолет-распылитель и затяните гайку.

Внимание!	При отвинчивании шланга высокого давления крепко держите соединительный фитинг шланга с помощью ключа на 22 мм.

4.4 ПОДКЛЮЧЕНИЕ К СЕТИ ЭЛЕКТРОПИТАНИЯ

Внимание!	Устройство необходимо подключать к правильно заземленной безопасной розетке с компенсатором остаточного тока.

Перед подключением устройства к электросети убедитесь, что напряжение в сети совпадает с напряжением, указанным на информационном щитке устройства.

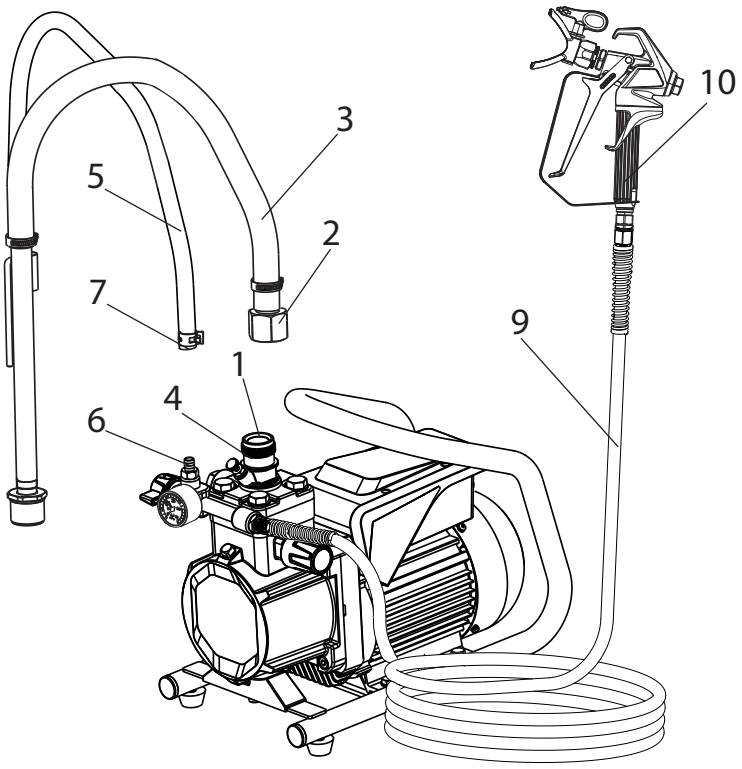

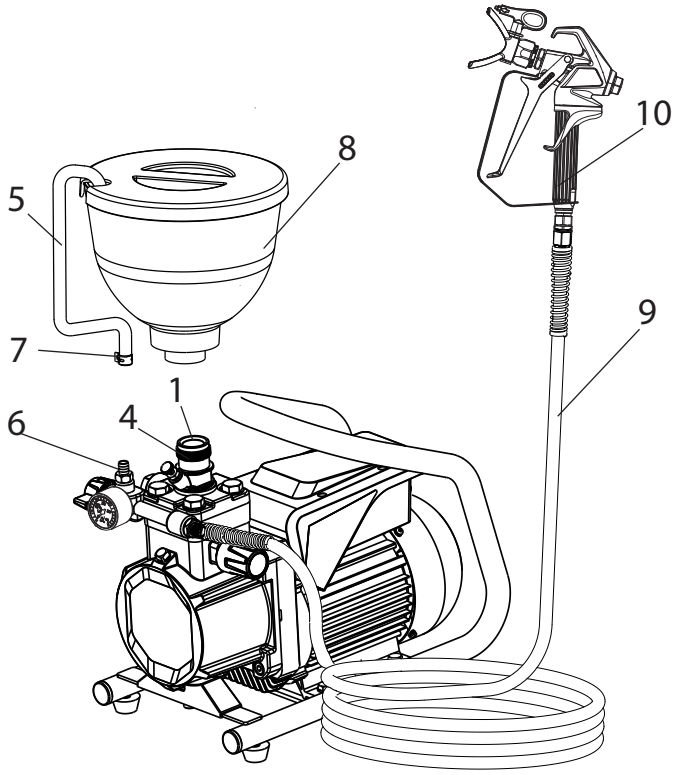

4.5 ОЧИСТКА ОТ КОНСЕРВАНТА ПРИ ПЕРВОМ ЗАПУСКЕ УСТРОЙСТВА

Устройство с всасывающей трубкой

1. Погрузите систему всасывания в контейнер, заполненный соответствующим чистящим агентом (рекомендуется вода)

Устройство с баком-накопителем

2. Наполните бак-накопитель соответствующим чистящим агентом (рекомендуется вода)
3. Установите клапан сброса давления (поз. 1) на (циркуляция).
4. Включите распылитель кнопкой ВКЛ./ВЫКЛ. (2) (поз. I).
5. Поверните ручку регулятора давления (3) вправо до упора.
6. Подождите, пока жидкость поступит из возвратной трубки.
7. Поверните ручку регулятора давления (3) назад примерно на один оборот.
8. Установите клапан сброса давления (1) на (распыление). Давление в шланге высокого давления возрастет (будет видно по показанию манометра (4)).
9. Направьте насадку пистолета в бак и нажмите спусковую скобу пистолета-распылителя.
10. Давление можно увеличить путем поворота регулятора (3) вправо. Отрегулируйте давление до показателя ок. 10 МПа (100 бар) на манометре.
11. Распыляйте чистящий агент через распылитель примерно 1—2 мин. (~5 литров) в открытый бак.

4.6 ПРОДУВКА ПРИБОРА (ГИДРАВЛИЧЕСКОЙ СИСТЕМЫ) ПРИ ОТСУТСТВИИ ЗВУКА РАБОТЫ ВПУСКНОГО КЛАПАНА

1. Включите распылитель кнопкой ВКЛ./ВЫКЛ. (2) (поз. I).
2. Поверните регулятор (3) на три оборота влево.
3. Установите клапан сброса давления (поз. 1) на (циркуляция); гидравлическая система начнет продувку. Оставьте устройство работать на 2—3 минуты.
4. Затем поверните ручку регулятора давления (3) направо до упора.
5. Нажмите кнопку входного клапана (5). Вы должны услышать звук входного клапана.
6. При отрицательном результате повторите пункты 2–5 или слегка постучите по плоскости для ключа выпускного клапана небольшим молотком.

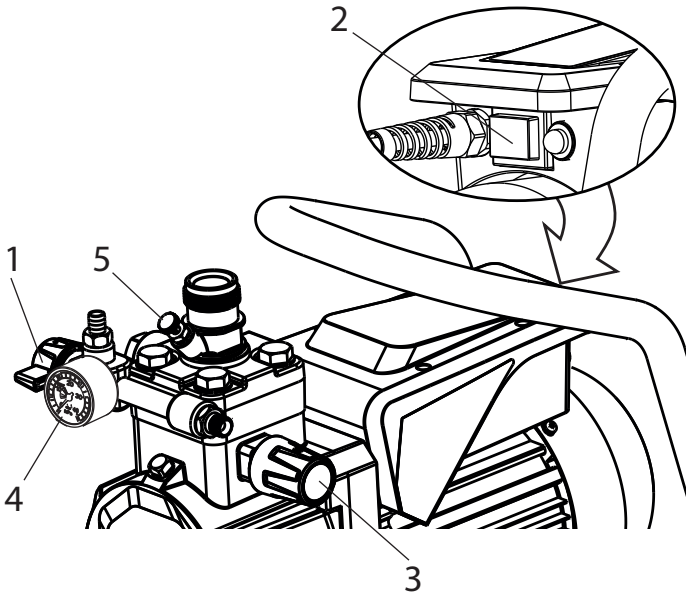

4.7 ВВОД УСТРОЙСТВА С ЛАКОКРАСОЧНЫМ МАТЕРИАЛОМ В ЭКСПЛУАТАЦИЮ

Устройство с всасывающей трубкой

1. Погрузите систему всасывания в контейнер с лакокрасочным материалом.

Устройство с баком-накопителем

2. Залейте материал в бак-накопитель.
3. Установите клапан сброса давления (поз. 1) на (циркуляция).
4. Включите распылитель кнопкой ВКЛ./ВЫКЛ. (2) (поз. I).
5. Поверните регулятор (3) направо до упора.
   Изменение звука работы клапана будет свидетельствовать о продувке устройства и наборе материала.
6. Если материал выходит из возвратной трубки, поверните регулятор давления (3) назад примерно на один оборот.
7. Установите клапан сброса давления (1) на (распыление).
   Давление в шланге высокого давления возрастет (будет видно по показанию манометра (4)).
8. Нажмите спусковую скобу пистолета и выполните распыление в открытый бак, чтобы удалить остатки чистящего вещества из устройства.
   Когда из насадки начнет выходить лакокрасочный материал, прекратите распыление.
9. Отрегулируйте давление распыления с помощью регулятора давления (3).
10. Прибор готов к распылению

5 ТЕХНИКА РАСПЫЛЕНИЯ

- Необходимым условием достижения оптимального результата является равномерное покрытие всей поверхности. Передвигайте руку с постоянной скоростью и удерживайте краскораспылитель на одинаковом расстоянии от поверхности. Оптимальное расстояние между распылительной форсункой и поверхностью — ок. 10-25 см (рис. A).
- Удерживайте краскораспылитель параллельно поверхности. Выполняйте движение всей рукой, а не только запястьем (рис. B).
- Удерживайте краскораспылитель под прямым углом к поверхности. В противном случае толщина покрытия на одном краю будет больше, чем на другом (рис. C).
- Нажимайте спусковую скобу после начала движения руки. Отпускайте спусковую скобу перед завершением движения руки (рис. D). Не допускайте пропусков на обрабатываемой поверхности.
- Наносите каждую полосу с перекрытием ок. 30 %. Благодаря этому обеспечивается равномерный слой покрытия (рис. E).
- Используйте минимальную настройку давления, которая позволяет получить нужный факел распыления, чтобы минимизировать возникновение красочного тумана.
- Распылитель, направленный косо к поверхности окраски, может привести к появлению нежелательного облака краски. Для достижения превосходных результатов окрашивания используйте специальную технику Wagner, насадки FineFinish. Консультацию по этому и другим вопросам можно получить у ближайшего дилера Wagner.

A)

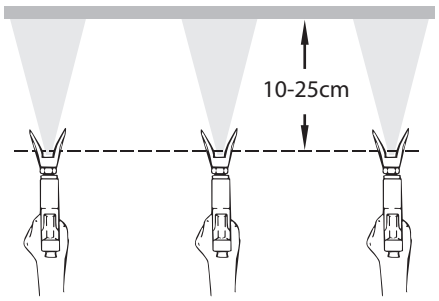

B)

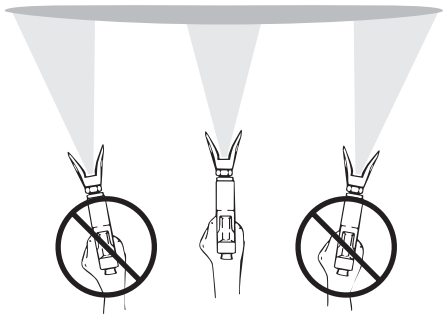

C)

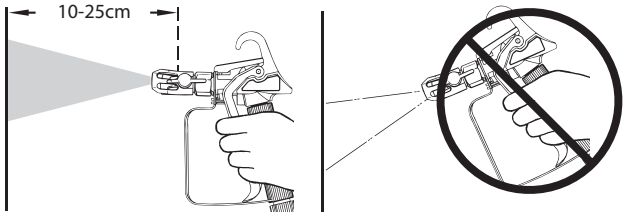

D)

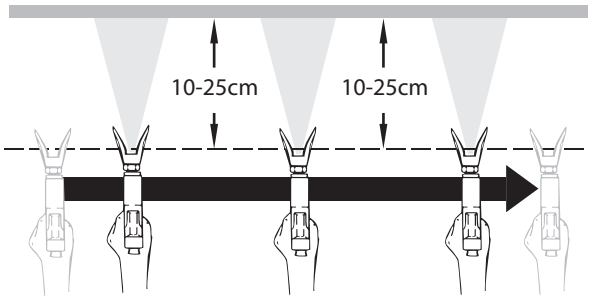

E)

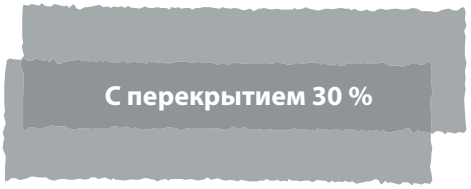

6 ОБРАЩЕНИЕ СО ШЛАНГОМ ВЫСОКОГО ДАВЛЕНИЯ

Устройство оснащено шлангом высокого давления, который подходит для насосов мембранного типа.

Опасно!	Существует опасность получения травмы от места утечки материала из шланга высокого давления. Поврежденный шланг следует немедленно заменить. Самостоятельный ремонт шланга строго запрещается.

Шланг высокого давления требует аккуратного обращения. Избегайте резких перегибов и скручиваний: минимальный радиус изгиба — 20 см. Никогда не переезжайте шланг. Обеспечьте защиту от колющих и режущих предметов. Никогда не тяните за шланг, чтобы подвинуть прибор. Удостоверьтесь, что шланг не будет перекручиваться. Этого можно избежать путем использования распылителей Wagner с компенсатором кручения и системой для шлангов.

i	При работе со шлангом высокого давления на строительных лесах, перемещать шланг следует вдоль лесов по их наружному краю.

i	Во избежание рисков, связанных с износом, Wagner рекомендует заменять шланг высокого давления каждые 6 лет.

i	Для обеспечения исправной, безопасной и долговечной эксплуатации используйте только оригинальные шланги Wagner.

7 ПЕРЕРЫВЫ В РАБОТЕ

1. Установите клапан сброса давления на ⟲ (циркуляция).
2. Выключить устройство (положение 0).
3. Потяните спусковую скобу пистолета, чтобы уменьшить давление шланга высокого давления и пистолета-распылителя.
4. Поставьте пистолет на предохранитель согласно инструкции.
5. Снимите насадку с держателя и поместите в небольшую емкость с подходящим чистящим агентом.
6. Систему всасывания оставьте погруженной в материал или в соответствующее очищающее средство. Всасывающий фильтр не должен пересыхать.
7. Закройте контейнер с материалом, чтобы краска не засохла.

i	При использовании быстро высыхающих или двухкомпонентных материалов покрытия не забывайте промыть устройство подходящим чистящим веществом.

8 ОЧИСТКА УСТРОЙСТВА

Для обеспечения бесперебойной работы прибора содержите его в чистоте. После нанесение материала почистите устройство. Материал не должен высохнуть или затвердеть внутри устройства. Чистящее вещество, используемое для очистки (обязательно с точкой воспламенения выше 21 °C) должно быть совместимо с используемым материалом покрытия.

i	В случае с водо-разбавляемыми материалами теплая вода усиливает очищающий эффект.

- В целях безопасности зафиксируйте пистолет-распылитель. Снимите и прочистите насадку.
- **Устройство с системой всасывания**

1. Установите клапан сброса давления на (циркуляция).
2. Включите распылитель кнопкой ВКЛ./ВЫКЛ. (поз. I).
3. Достаньте систему всасывания из емкости для лакокрасочного материала. Отводной шланг должен оставаться над емкостью для лакокрасочного материала до тех пор, пока не перестанет выходить материал покрытия.
4. Погрузите систему всасывания в контейнер, наполненный подходящим очищающим агентом.
5. Поверните клапан регулировки давления назад, чтобы установить минимальное давление распыления.
6. Установите клапан сброса давления на (распыление).
7. Нажмите на скобу пистолета-распылителя, чтобы откачать остатки материала из всасывающего шланга, шланга высокого давления и пистолета-распылителя в открытый контейнер (при необходимости увеличьте давление распыления, чтобы обеспечить необходимый поток материала).

Внимание!	Контейнер должен быть заземлен, если использовался материал покрытия, содержащий растворитель.

Внимание!	Предупреждение! Запрещено сливать или распылять материал в контейнер с небольшим отверстием (сливно-наливным отверстием). См. правила безопасности

8. Установите клапан сброса давления на (циркуляция).
9. Прокачайте достаточное количество чистящего раствора в течение нескольких минут.

i	Наибольший эффект очищения достигается путем попеременного открытия/закрытия пистолета-распылителя.

10. Установите клапан сброса давления на (распыление).
11. Откачивайте остатки материала в открытый контейнер, пока насос не будет пуст.
12. Установите клапан сброса давления на (циркуляция).
13. Выключить устройство (положение 0).

- **Устройство с верхним баком**

1. Установите клапан сброса давления на (циркуляция).
2. Включите распылитель кнопкой ВКЛ./ВЫКЛ. (поз. I).
3. Поверните клапан регулировки давления назад, чтобы установить минимальное давление распыления.
4. Установите клапан сброса давления на (распыление).
5. Нажмите на скобу пистолета-распылителя, чтобы откачать остатки материала из бака, шланга высокого давления и пистолета-распылителя в открытый контейнер (при необходимости увеличьте давление распыления, чтобы обеспечить необходимый поток материала).

Внимание!	Контейнер должен быть заземлен, если использовался материал покрытия, содержащий растворитель.

Внимание!	Предупреждение! Запрещено сливать или распылять материал в контейнер с небольшим отверстием (сливно-наливным отверстием). См. правила безопасности.

6. Наполните бак подходящим очищающим средством.
7. Установите клапан сброса давления на (циркуляция).
8. Прокачайте достаточное количество чистящего раствора в течение нескольких минут.
10. Установите клапан сброса давления на (распыление).
11. Откачивайте остатки материала из бака, шланга высокого давления и пистолета-распылителя в открытый контейнер
12. Установите клапан сброса давления на (циркуляция).
13. Выключить устройство (положение 0).

8.1 ОЧИСТКА УСТРОЙСТВА СНАРУЖИ

Опасно!	Прежде всего необходимо вытащить сетевой штекер из розетки! Риск возникновения короткого замыкания из- за проникновения воды! Не опрыскивайте прибор чистящим средством под высоким давлением или с помощью парогенератора.

Опасно!	Не опускайте шланг высокого давления в растворитель. Для протирания используйте ткань, смоченную водой.

Снаружи аппарат необходимо протирать тканевой салфеткой, смоченной соответствующим чистящим средством.

8.2 ВСАСЫВАЮЩИЙ ФИЛЬТР

i	Чистые фильтры обеспечивают стабильный и максимальный объем подачи, постоянное давление распыления и бесперебойную работу аппарата.

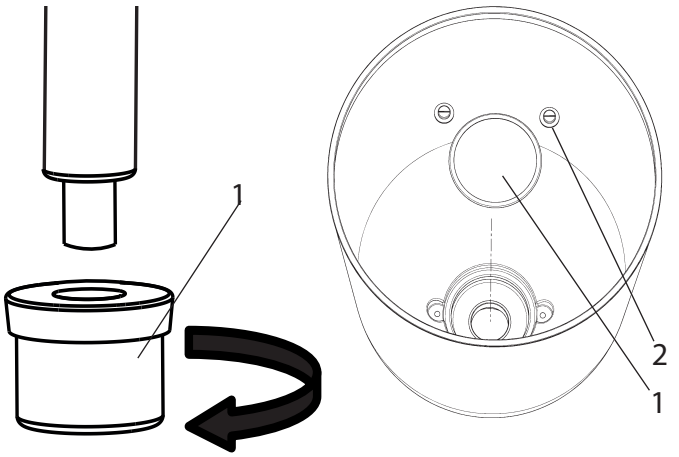

всасывающая трубка **бак**

Устройство с системой всасывания
1. Отвинтите фильтр (поз.1) с всасывающей трубки.
2. Прочистите или замените фильтр.
   Выполняйте прочистку жесткой щеткой и соответствующим чистящим средством.

Устройство с баком
1. Отвинтите винты отверткой (поз. 2).
2. Приподнимите и извлеките диск фильтра с помощью отвертки.
3. Прочистите или замените фильтр.
   Выполняйте прочистку жесткой щеткой и соответствующим чистящим средством.

8.3 ФИЛЬТР ВЫСОКОГО ДАВЛЕНИЯ

1. Установите клапан сброса давления на ⟲ (циркуляция).
2. Выключить устройство (положение 0).
3. Откройте фильтр высокого давления и прочистите фильтроэлемент; для этого:
4. Отвинтите корпус фильтра (1) вручную.
5. Извлеките фильтроэлемент (2) и вытащите пружину подшипника (3).
6. Промойте все части соответствующим чистящим средством. При наличии сжатого воздуха — продуйте фильтроэлемент и пружину.
7. Перед установкой фильтра убедитесь, что опорное кольцо подшипника (4) установлено правильно, а также проверьте кольцевое уплотнение на отсутствие дефектов.
8. Наворачивайте корпус фильтра до упора. (Большое усилие затяжки в последующем затруднит демонтаж).

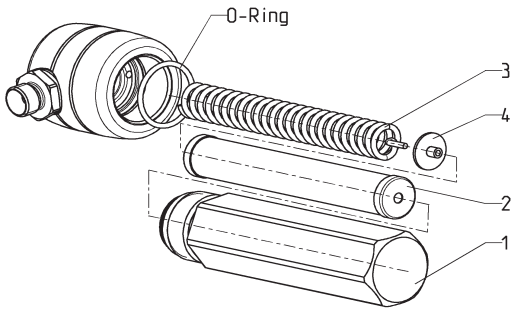

8.4 ОЧИСТКА УСТРОЙСТВА/ТЕХНИЧЕСКОЕ ОБСЛУЖИВАНИЕ

1. Соответствующим чистящим средством промыть безвоздушный пистолет под низким давлением.
2. Соответствующим чистящим средством тщательно очистить форсунку, чтобы не осталось остатков материалов для покрытия.
3. Аккуратно очистить безвоздушный пистолет снаружи.

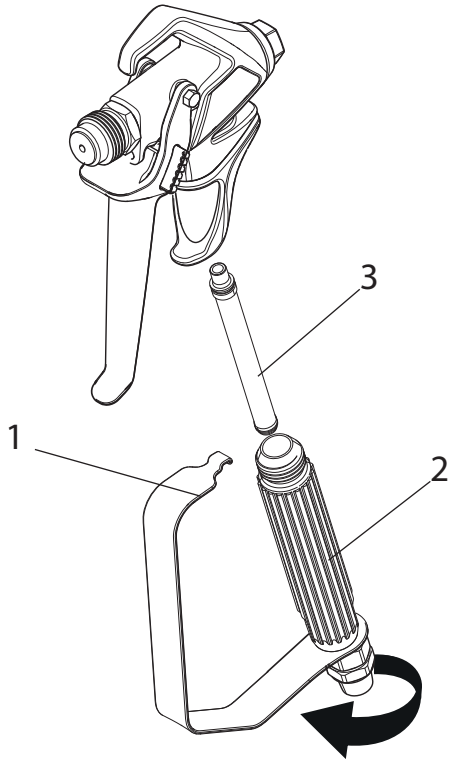

Вставка фильтра в пистолет-распылитель

1. Снимите с головки пистолета верхнюю сторону защитного элемента (1) спускового механизма.
2. Используя нижнюю сторону защитного элемента спускового механизма в качестве ключа, отсоедините ручку (2) и снимите ее с головки пистолета.
3. Извлеките из головки краскораспылителя бывший в использовании фильтр (3). Очистите или замените его.
4. Вставьте новый фильтр (коническим концом вперед) в головку краскораспылителя.
5. Вставьте ручку в головку краскораспылителя таким образом, чтобы она надежно зафиксировалась. Затяните ее с помощью ключа, функцию которого выполняет защитный элемент спускового механизма.
6. Дайте вновь зафиксироваться защитному элементу пускового механизма в головке пистолета.

9 ТЕХНИЧЕСКОЕ ОБСЛУЖИВАНИЕ

9.1 ОБЩЕЕ ОБСЛУЖИВАНИЕ

i	В целях безопасности мы настоятельно рекомендуем ежегодно проводить техническое обслуживание с помощью опытных специалистов. С соблюдением всех местных норм.

Минимальная проверка перед каждым пуском:

1. Проверьте шланг высокого давления, пистолет с поворотным шарниром, сетевой кабель на наличие повреждений.
2. Проверьте читаемость показателей манометра.

Проверяйте при перерывах:

1. Проверяйте входной и выходной клапаны на износ. Чистите их и меняйте изношенный части.
2. Проверяйте все фильтроэлементы (пистолет-распылитель, систем всасывания), чистите и заменяйте при необходимости.

9.2 ШЛАНГ ВЫСОКОГО ДАВЛЕНИЯ

Осмотрите шланг высокого давления, убедитесь, что на нем нет узлов или выпуклостей, особенно на участках между фитингами.
Соединения должны легко вращаться. Проводимость должна составлять менее 1 MΩ по всей длине.

Внимание!	Проходите полную диагностику электрических соединений в сервисном центре Wagner.

i	Риск повреждения возрастает с ростом срока эксплуатации шланга. Wagner рекомендует менять шланг каждые 6 лет.

10 УСТРАНЕНИЕ НЕИСПРАВНОСТЕЙ

Опасно!	Выключите устройство. До начала ремонтных работ: Вытащите сетевой штекер из розетки.

10.1 ВПУСКНОЙ КЛАПАН

1. Накиньте входящий в комплект ключ (30 мм) на корпус (1).
2. Легким постукиванием молотком по концу ключа расфиксируйте корпус (1).
3. Выверните корпус из отделения для краски.
4. Снимите шарик (2) и пружину (3).
5. Очистите все детали и проверьте их на наличие повреждений, при необходимости замените.

Установка

1. Снова установите шарик (2) и пружину (3).
2. Вкрутите корпус (1) в отсек для краски.
3. Зажмите корпус ключом (30 мм) и плотно затяните тремя легкими ударами молотка по концу ключа (соответствует моменту затяжки примерно 65-70 Н·м)

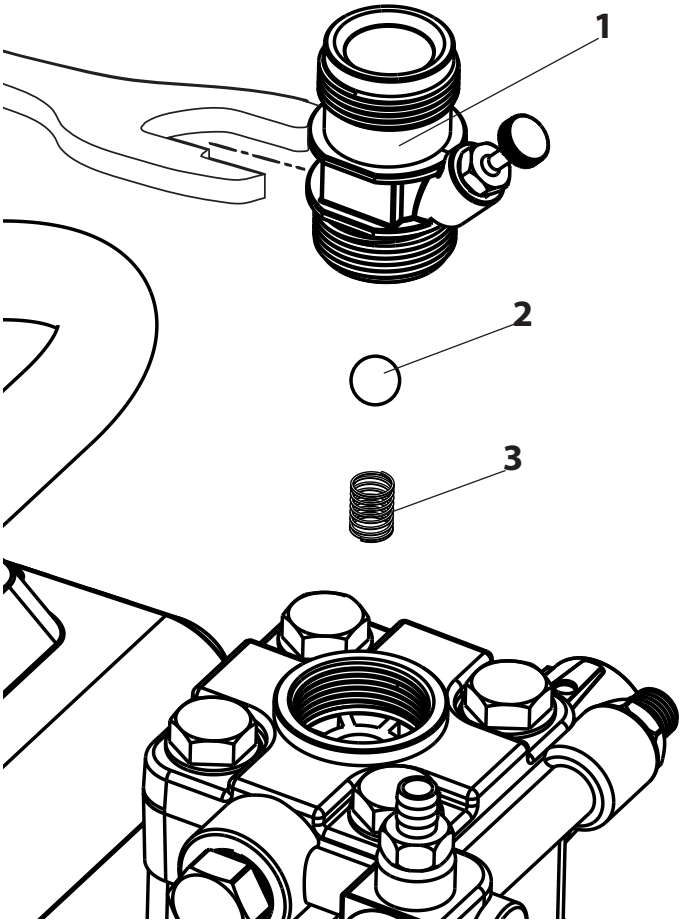

10.2 ВЫПУСКНОЙ КЛАПАН

1. Используйте гаечный ключ на 22 мм, чтобы открутить выпускной клапан от секции окраски.
2. Осторожно вытащите зажим (1) с помощью прилагаемой отвертки. Нажимная пружина (2) вытолкнет шарик (4) и гнездо клапана (5).
3. Прочистите или замените компоненты.
4. Проверьте кольцевой уплотнитель (7) на наличие повреждений.
5. Проверьте порядок установки пружинного комплекта (3) (защелкнутого на пружину (2)), гнезда выпускного клапана (5) и уплотнителя (6) согласно схеме.

Также соблюдайте нижеприведенные указания:

1. Момент затяжки для монтажа выпускного клапана: 57-60 Н·м.
2. Регулярно проверяйте срабатывание выпускного клапана в нормальном режиме работы.
3. При каждом демонтаже выпускного клапана всегда заменяйте уплотнение (6) независимо от того, какие компоненты подлежали замене. Указание: уплотнение (6) находится внутри каскада окрасочной секции.
4. Новое уплотнение (6) следует устанавливать канавкой наружу.

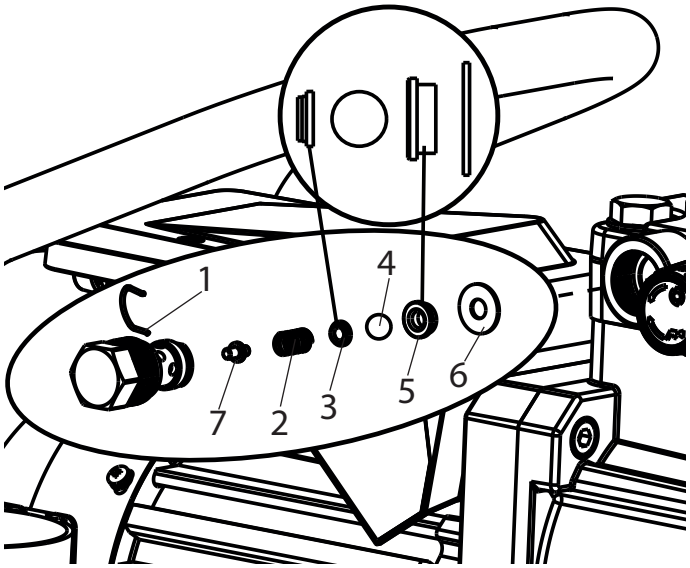

10.3 КЛАПАН РЕГУЛИРОВКИ ДАВЛЕНИЯ

Опасно!	Замену клапана регулировки давления (1) разрешается производить только специалистам сервисной службы. Перенастройка максимального рабочего давления также осуществляется сервисной службой.

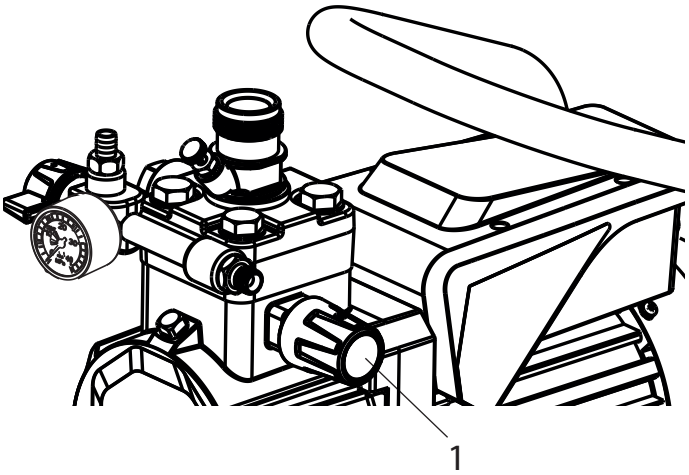

10.4 ТИПОВЫЕ ИЗНАШИВАЕМЫЕ ЧАСТИ

Несмотря на высокое качество материалов, высокий абразивный эффект ЛКМ сказывается на износе следующих частей:

Впускной клапан (номер для заказа: 2443943)
Для выполнения замены см. п. 10.1
(об износе свидетельствует снижение производительности/потеря силы всасывания или ее отсутствие).

Выпускной клапан (номер для заказа: 2443904)
Для выполнения замены см. п. 10.2
(об износе свидетельствует снижение производительности/потеря силы всасывания). Как правило, выпускной клапан отличается гораздо большей долговечностью по сравнению с впускным. Вместо замены можно попробовать тщательно прочистить клапан.

10.5 УСТРАНЕНИЕ НЕИСПРАВНОСТЕЙ

ТИП НЕИСПРАВНОСТИ	ДОПОЛНИТЕЛЬНО	ВОЗМОЖНАЯ ПРИЧИНА	МЕРЫ ПО УСТРАНЕНИЮ НЕИСПРАВНОСТИ
Устройство не включается		Нет напряжения в сети	Проверьте напряжение в сети
		Сработал предохранитель	Подождите пока охладится двигатель
Устройство не всасывает материал	Пузырьки воздуха не выходят из возвратного шланга	Впускной/выпускной клапан залип/изношен	Извлеките клапаны и прочистите их (-> см. п.10.1/10.2) / замените изношенные части
		Клапан регулировки давления полностью повернут вниз	Дайте двигателю остыть и вставьте предохранитель обратно
	Пузырьки воздуха выходят из возвратного шланга	Устройство засасывает воздух извне	Проверьте систему всасывания на предмет герметичности.
Устройство не создает давления	Устройство всасывает	Воздух в гидравлическом контуре.	Удалите воздух из масляного контура в распылителе; для этого поверните клапан регулировки давления до упора влево (до перекручивания) и оставьте работать в течение прим. 2–3 мин, затем поверните вправо и отрегулируйте давление распыления (при необходимости повторите процедуру несколько раз).
	Генерирует давление, однако уровень давления «скачет», в том числе и на манометре во время распыления.	Фильтр всасывания забит	Проверьте фильтр всасывания. При необходимости прочистите/замените
		Краска не проходит из-за своей консистенции. В силу своих свойств краска забивает клапаны (впускной клапан), и интенсивность подачи материала снижается.	Разбавьте краску
	Генерирует давление, однако уровень давления «скачет» во время распыления. При этом манометр по-прежнему показывает высокое давление.	Забитый фильтр не дает проходить достаточному объему краски.	Проверьте/прочистите (фильтр высокого давления) фильтр пистолета-распылителя
		Насадка забита	Прочистите насадку
	Устройство не генерирует максимально возможное рабочее давление. При этом краска выходит из возвратного шланга	Неисправен перепускной клапан	Свяжитесь с клиентской службой Wagner

11 ОСНАСТКА И ЗАПАСНЫЕ ЧАСТИ

11.1 ОСНАСТКА ДЛЯ SUPER FINISH 21 PRO

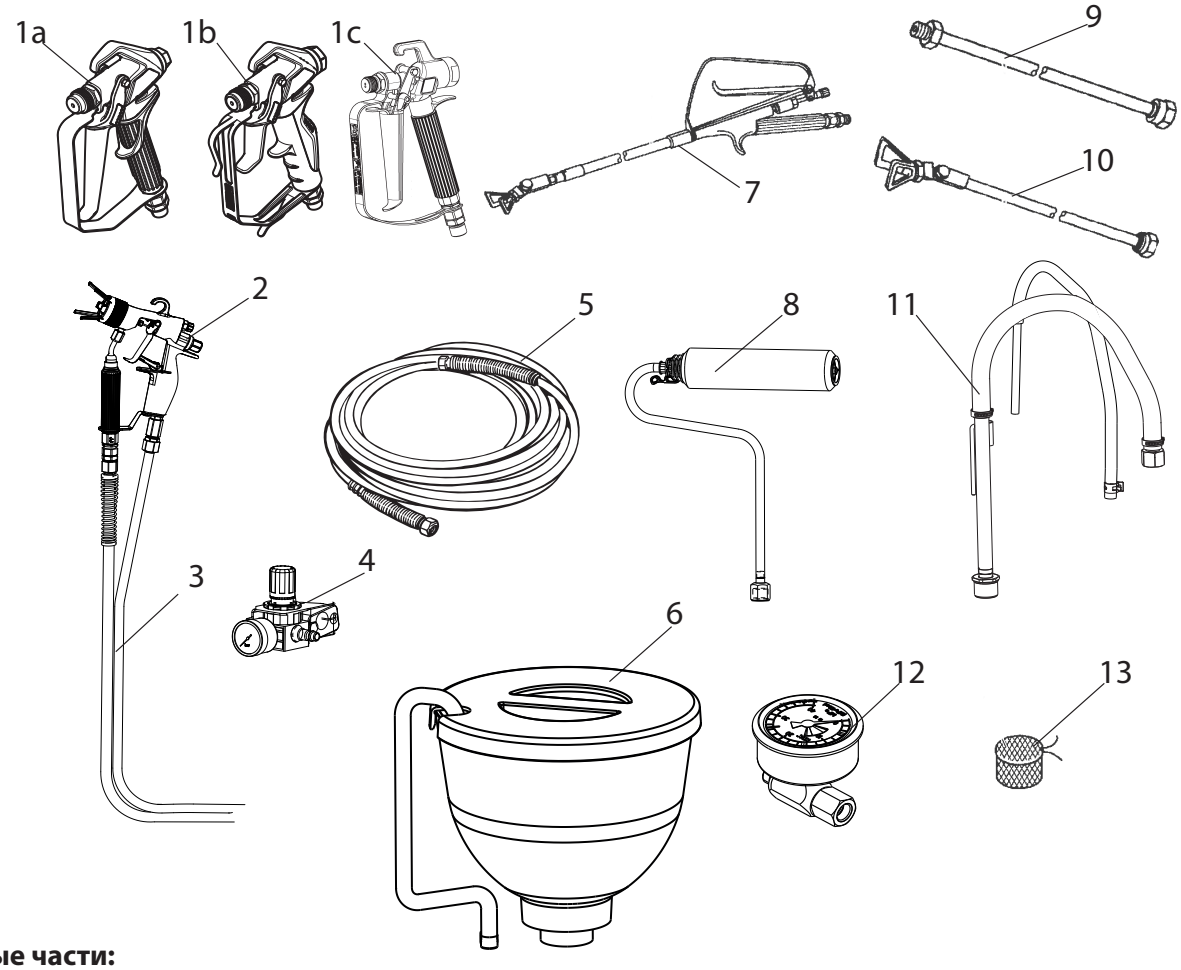

Запасные части:

ПОЗ.	НАЗНАЧЕНИЕ	№ Д. ЗАКАЗА
1a	Пистолет-распылитель Vector Pro (2-пальц)	0538 041
1b	Пистолет-распылитель Vector Pro (4-пальц)	0538 040
	Пистолет-распылитель Vector Grip (2-пальц и 4-пальц)	0538 043
1c	Пистолет-распылитель AG-14 (нерж. сталь)	0502081A
2	Пистолет AirCoat AC 4500 (синий)	2368 269
3	Сдвоенный шланг	9984 564
4	AirCoat-комплект контроллера	0340 250
5	Шланг HP DN6-PN270-1/4“NPSM-15м	9984 574
6	Бак 3,7 л	2444212
7	Штанга Длина 120 см; G резьба 7/8” Длина 200 см; G резьба 7/8”	 0296 441 0296 442
8	Inner-Feed Roller	2418370

ПОЗ.	НАЗНАЧЕНИЕ	№ Д. ЗАКАЗА
9	Удлинитель насадки Длина 12,5 см Длина 25 см Длина 50 см Длина 75 см	 2418853 2418854 2418855 2418856
10	Удлинитель насадки с поворотным шарнирным соединением Длина 90 см Длина 180 см	 2418862 2418863
11	Система всасывания (гибкая)	2444485
12	Манометр (HEA)	2383995
13	Мешочный фильтр, ширина сетки 0,3 мм	0097 531

ФОРСУНКИ HEA НИЗКОГО ДАВЛЕНИЯ ДЛЯ РАСПЫЛЕНИЯ С НИЗКИМ ОБРАЗОВАНИЕМ ТУМАНА

HEA означает High Efficiency Airless (высокоэффективное безвоздушное распыление) и представляет собой инновационную технологию форсунок, которая стала революционной в области безвоздушного распыления. Форсунки HEA позволяют работать с краскораспылителем в диапазоне низкого давления (оптимально: 80–140 баров). При этом они могут использоваться с любыми форсункодержателями TradeTip 3 и распылителями фирмы WAGNER.

Для получения оптимального результата может потребоваться разбавление некоторых красок. При этом, как правило, лакокрасочный материал можно разбавлять не более чем на 10 % (соблюдайте указания производителя краски).

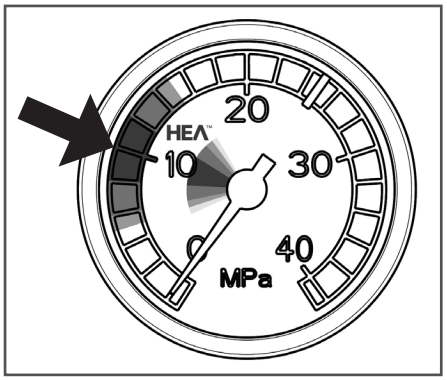

Выставите низкое давление (см. диапазон HEA) и начните распыление.

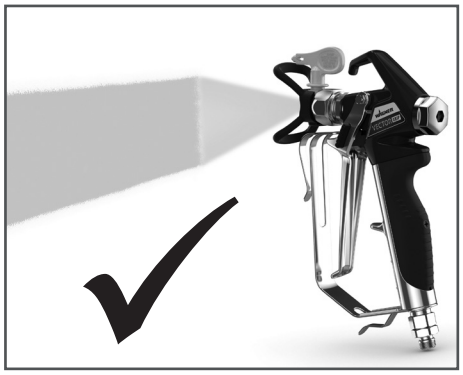

Равномерный факел распыления без различимых границ нанесения лакокрасочного материала.

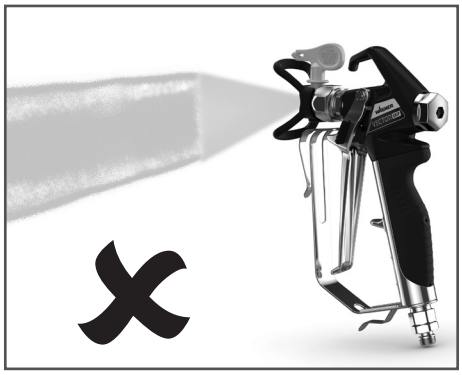

При видимых границах плавно повышайте давление.

Таблица форсунок HEA

Все насадки поставляются с соответствующим фильтром пистолета.

Применение	Маркировка	Угол распыл	Отверстие дюйм/мм	Ширина распыления струи мм [1]	Фильтр пистолета	№ д.заказа
Краски на основе синтетических смол Полихлорвиниловые краски	211 311 411	20° 30° 40°	0.011 / 0.28 0.011 / 0.28 0.011 / 0.28	120 150 190	красный красный красный	0554211 0554311 0554411
Краски, грунты Заполнители	213 313 413	20° 30° 40°	0.013 / 0.33 0.013 / 0.33 0.013 / 0.33	120 150 190	красный красный красный	0554213 0554313 0554413
Заполнители, Антикоррозийные краски	415 515 615	40° 50° 60°	0.015 / 0.38 0.015 / 0.38 0.015 / 0.38	190 225 270	желтый желтый желтый	0554415 0554515 0554615
Антикоррозийные краски, латексные краски, дисперсии	417 517 617	40° 50° 60°	0.017 / 0.43 0.017 / 0.43 0.017 / 0.43	190 225 270	белый белый белый	0554417 0554517 0554617
Антикоррозийные краски, латексные краски, дисперсии	519 619	50° 60°	0.019 / 0.48 0.019 / 0.48	225 270	белый белый	0554519 0554619
Огнебиозащита	421 521 621	40° 50° 60°	0.021 / 0.53 0.021 / 0.53 0.021 / 0.53	190 225 270	белый белый белый	0554421 0554521 0554621

1) Ширина струи на расстоянии примерно 30 см до объекта при давлении 100 бар (10 МПа) с красками на основе синтетических смол и скоростью 20 DIN

11.2 ПЕРЕЧЕНЬ ЗАПАСНЫХ ЧАСТЕЙ SF 21 PRO

ПОЗ.	№ Д. ЗАКАЗА	НАЗНАЧЕНИЕ
1	2452215	Впускное отверстие
2	2443908	Корпус впускного клапана в сборе (поз. 1)
3	2443943	Впускной клапан
4	2443952	Патрубок
5	2443941	Маслоуказатель
6	2443942	Патрубок
7	0252776	Манометр
8	2443921	Разгрузочный клапан в сборе
9	2443904	Выпускной клапан
10	2438683	Бирка SF 21 PRO
11	2445241	Этикетка (справа+слева)
12	2443944	Крышка в сборе
13	2443855	Рама в сборе
14	2444508	Комплект винтов (4 шт.)
15	2444509	Комплект мелких деталей (поз. 15a, 15b (2x), 15c, 15d (4x)
16	2443953	Очистной контейнер

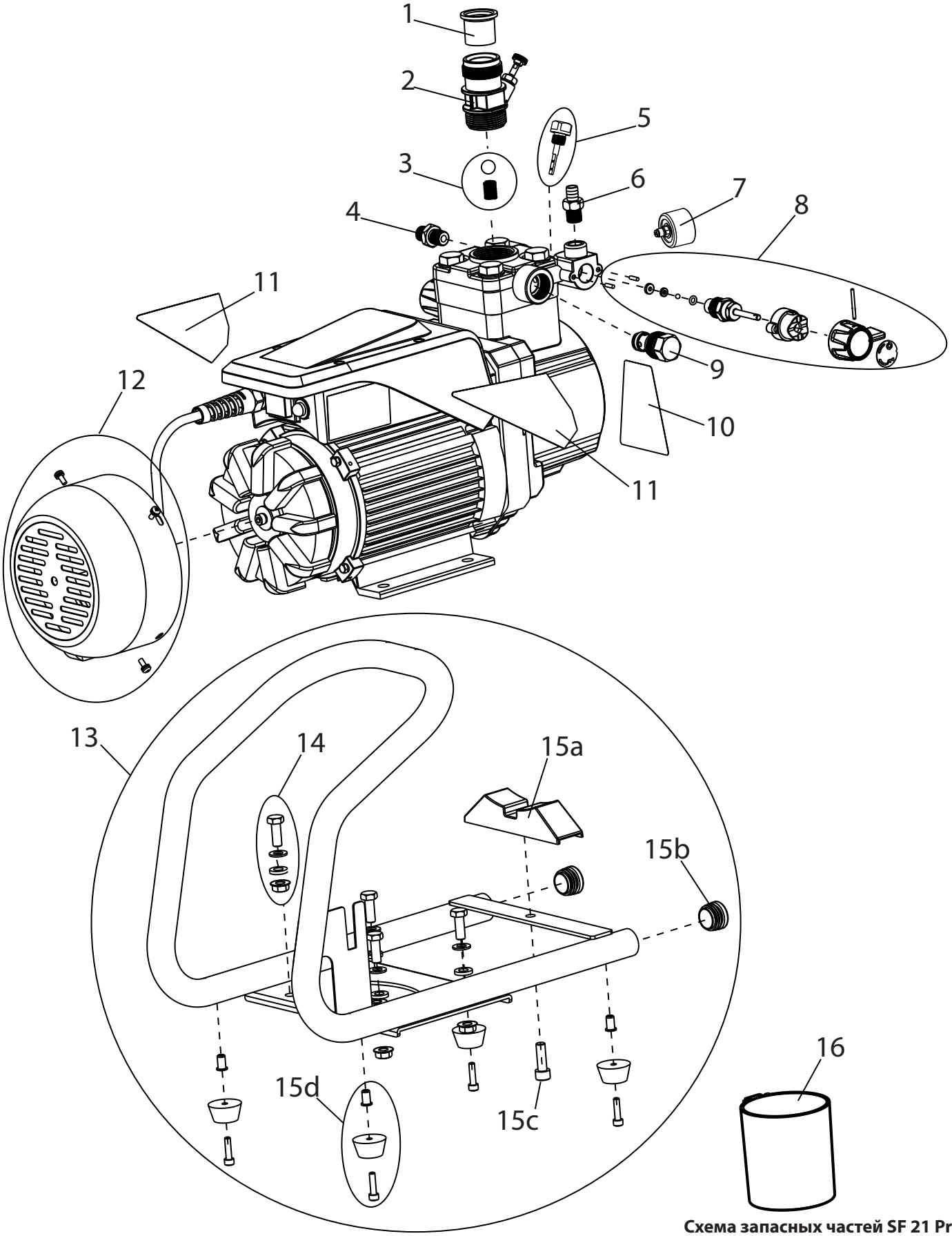

Схема запасных частей SF 21 Pro

11.3 ПЕРЕЧЕНЬ ЗАПАСНЫХ ЧАСТЕЙ ФИЛЬТРА ВЫСОКОГО ДАВЛЕНИЯ

ПОЗ.	№ Д. ЗАКАЗА	НАЗНАЧЕНИЕ
1	0097 123	Фильтр высокого давления HF- 01
2	0097 301	Блок фильтра
3	0097 302	Корпус фильтра
4	0097 306	Полый винт
5	0097 304	Уплотнительное кольцо
6	9970 110	Уплотнительное кольцо
7	9974 027	Кольцевой уплотнитель 30x2 (PTFE)
8	9971 401	Кольцевой уплотнитель 16x2 (PTFE)
9	0508 749	Упорная рессора
10	0508 603	Опорное кольцо
11	0508 748 0508 450 0508 449	Фильтроэлемент 60, сетчатый Опционально: Фильтроэлемент 100, сетчатый Фильтроэлемент 30, сетчатый
12	9994 245	Нажимная пружина

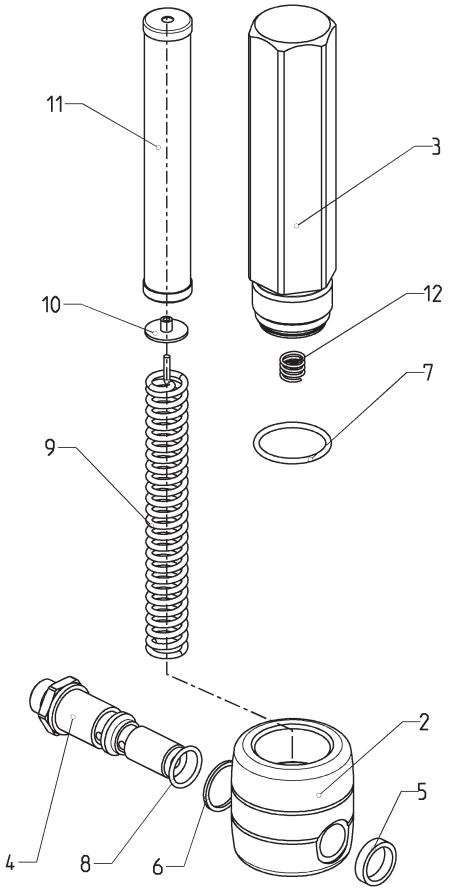

Схема запасных частей фильтра высокого давления

11.4 ПЕРЕЧЕНЬ ЗАПАСНЫХ ЧАСТЕЙ БАКА ОБЪЕМОМ

ПОЗ.	№ Д. ЗАКАЗА	НАЗНАЧЕНИЕ
1	2444212	Бак 3,7 л (вкл. 2-6)
2	2445295	Крышка
3	9902 306	Винт для листового металла 3,9x13 (2)
4	0037 607 0003 756	Диск фильтра, ширина сетки 0,8 мм Опционально: Диск фильтра, ширина сетки 0,4 мм
5	2445298	Бак
6	2445297	Возвратная трубка

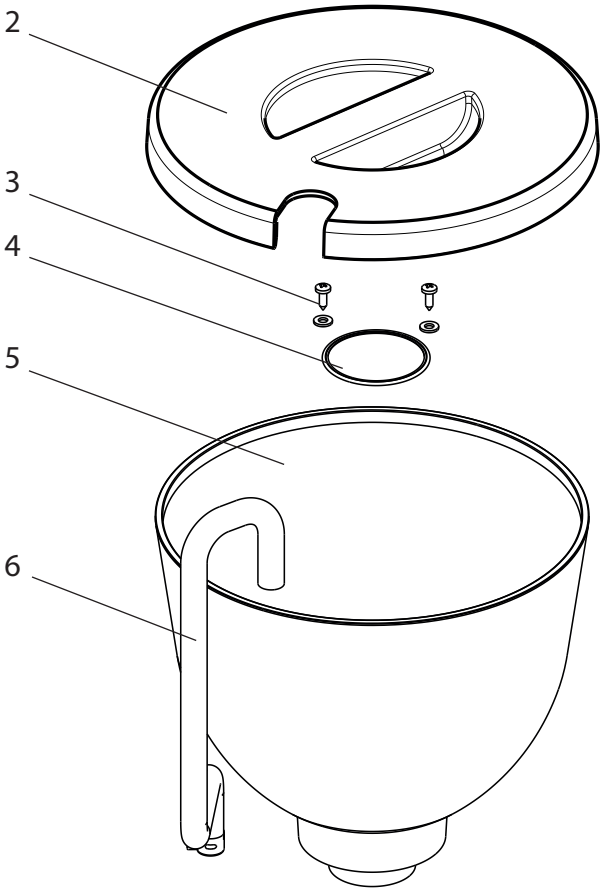

Схема запасных частей бака

11.5 ПЕРЕЧЕНЬ ЗАПАСНЫХ ЧАСТЕЙ СИСТЕМЫ ВСАСЫВАНИЯ

ПОЗ.	№ Д. ЗАКАЗА	НАЗНАЧЕНИЕ
1	2444485	Система всасывания
2	2444491	Всасывающий фильтр
3	2444493	Отводной шланг в сборе
4	2444494	Зажим

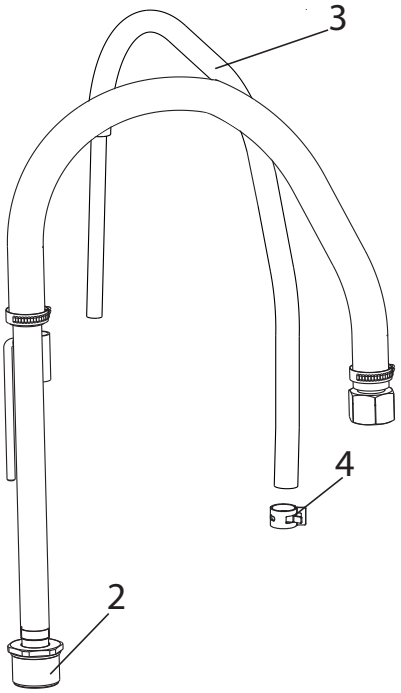

Схема запасных частей системы всасывания

ПРОВЕРКА АППАРАТА

Из соображений безопасности мы рекомендуем при необходимости, однако, по крайней мере, каждые 12 месяцев, проверять аппарат специалистами на предмет обеспечения его дальнейшей безопасной эксплуатации.
При простое аппарата проверку можно отложить до ближайшего использования.
Также необходимо соблюдать все (если есть отличия) национальные предписания по проверке и техническому обслуживанию.
При возникновении вопросов обращайтесь в сервисные центры фирмы Wagner.

ВАЖНОЕ ЗАМЕЧАНИЕ ПО ОТВЕТСТВЕННОСТИ ЗА ИЗДЕЛИЕ

На основании предписания ЕС с 01.01.1990 изготовитель несет ответственность за безопасность изделия только в том случае, если все детали произведены изготовителем или допущены им к использованию, или если аппарат смонтирован и эксплуатируется надлежащим образом.

При использовании принадлежностей и запасных частей другого производителя ответственность может быть исключена полностью или частично; в крайних случаях соответствующими органами (профессиональный союз и надзорная служба) может быть запрещено использование всей установки.

Использование оригинальных принадлежностей и запчастей Wagner является гарантией соблюдения всех предписаний по безопасности.

УКАЗАНИЯ ПО УТИЛИЗАЦИИ

Согласно европейской директиве 2002/96/ЕГ по утилизации старых электроприборов и ее применения в национальном праве данное изделие нельзя утилизировать с домашним мусором, его необходимо отдавать на утилизацию с соблюдением необходимых экологических предписаний!

Старый аппарат Wagner может быть принят нами или торговыми представителями и утилизирован с соблюдением экологических предписаний. В таком случае обращайтесь в наши сервисные пункты, торговые представительства или непосредственно к нам.

ГАРАНТИЯ

(по состоянию на 01.02.2009)

1. Объем гарантии

Все профессиональные аппараты для нанесения краски Wagner (ниже именуются изделия) тщательно проверяются, тестируются и подлежат строгому контролю службой качества Wagner.

Данная гарантия не ограничивает претензии покупателя по дефектам, связанным с договором купли-продажи, а также иные, установленные законом права.

Предоставляемая гарантия заключается в замене или ремонте, по нашему усмотрению, всего изделия или отдельных его частей или приеме аппарата обратно с возмещением закупочной цены. Замененные изделия или детали переходят в нашу собственность.

2. Срок гарантии и регистрация

Срок гарантии составляет 12 месяцев, при промышленном использовании или при приравненном к таковому применению, в частности, в случае сменной работы, или при аренде —12 месяцев.

Для бензиновых или воздушных приводов мы также предоставляем гарантию сроком 12 месяцев.

Гарантийный срок начинается со дня поставки авторизованным торговым предприятием. Определяющей является дата на оригинальном документе о покупке.

При предоставлении гарантийных услуг срок гарантии на изделие не продлевается и не возобновляется.

По окончании гарантийного срока претензии по гарантии нами больше не принимаются.

3. Реализация

Если в течение гарантийного срока будут выявлены дефекты материала, функционирования или мощности аппарата, требования по гарантии необходимо предъявить немедленно, но не позднее чем через 2 недели.

Принимать претензии по гарантии имеет право авторизованная фирма, которая поставила аппарат. Однако претензии по гарантии можно также предъявить нам или в сервисные центры, указанные в данной инструкции. Изделие вместе с оригиналом чека о покупке, в котором должна быть указана дата покупки и наименование изделия, можно переслать или доставить нам.

Расходы, а также риск утраты или повреждения изделия на пути в центр или из центра, который принял претензии по гарантии или который отправляет отремонтированное изделие, несет клиент.

4. Отказ от гарантийных обязательств

Претензии по гарантии не принимаются:

- на детали, которые подлежат обусловленному эксплуатацией износу или прочему естественному износу, а также на дефекты изделия, которые возникли из-за не надлежащего использования или из-за естественного износа. В частности, сюда относятся кабели, вентили, вкладки, сопла, цилиндры, поршни, части корпуса, проводящие среды, фильтры, шланги, прокладки, роторы, статоры и т.п. Повреждения, вызванные шлифовкой покрывными материалами, например, дисперсии, штукатурка, шпатлевка, клей, глазурь, кварцевая грунтовка.
- за дефекты на аппаратах, которые связаны с несоблюдением указаний по эксплуатации, ненадлежащим использованием, неправильным монтажом или ремонтом покупателем или третьими сторонами, аномальными окружающими условиями, неподходящими материалами для покрытия, химическими, электрохимическими или электрическими воздействиями, не подходящими производственными условиями, эксплуатацией с неправильным напряжением/частотой, перегрузкой или неправильным техническим обслуживанием, уходом или чисткой.
- за дефекты на аппарате, которые вызваны использованием принадлежностей, дополнительных или запасных частей, которые не являются оригинальными частями Wagner.
- за изделия, на которых производились изменения или дополнения.
- за изделия, у которых удален или не читается серийный номер.
- за изделия, на которых производились попытки ремонта неуполномоченными лицами.
- за продукты с незначительными отклонениями от заданных свойств, которые не влияют на пригодность аппарата для применения.

5. Дополнительные правила

Вышеуказанные правила по гарантии действуют исключительно для изделий, которые приобретены в ЕС, СНГ, Австралии у авторизованных продавцов и используются в пределах страны-импортера.

Если проверка покажет отсутствие гарантийного случая, ремонт производится за счет покупателя.

Вышеуказанные положения завершают наши правовые отношения. Дальнейшие претензии, в частности, связанные с убытками и расходами подобного рода, которые возникают из-за изделия или его использования, кроме тех, что входят в рамки законной ответственности по изделию, исключаются.

Это не затрагивает претензии, связанные с ответственностью за дефекты, по отношению к специализированным продавцам.

Для гарантии действует немецкое право. Язык договора – немецкий. При различиях в немецком тексте и тексте на другом языке приоритетным является немецкий текст.

Й. Вагнер ГмбХ

Отдел профессиональной обработки

Отто Лилиенталь Штрассе 18

88677 Маркдорф

Федеративная республика Германия

Право на изменения сохранено.

A J. Wagner Ges.m.b.H.
Ottogasse 2/20
2333 Leopoldsdorf
Österreich
Tel. +43/ 2235 / 44 158
Telefax +43/ 2235 / 44 163
office@wagner-group.at

B WSB Finishing Equipment
Veilinglaan 56-58
1861 Meise-Wolvertem
Belgium
Tel. +32/2/269 46 75
Telefax +32/2/269 78 45
info@wagner-wsb.nl

CH Wagner International AG
Industriestrasse 22
9450 Altstätten
Schweiz
Tel. +41/71 / 7 57 22 11
Telefax +41/71 / 7 57 22 22
wagner@wagner-group.ch

D J. Wagner GmbH
Otto-Lilienthal-Straße 18
D-88677 Markdorf
Postfach 11 20
D-88669 Markdorf
Deutschland
Tel.: +49 / 75 44 / 505 -1664
Fax: +49 / 75 44 / 505 -1155
wagner@wagner-group.com
www.wagner-group.com

AUS Wagner Spraytech Australia Pty. Ltd.
8 – 10 Dansu Court
Hallam, Victoria, 3803
Australia
Customer Service 1800 924 637
info@wagneraustralia.com.au

DK DVA A/S
Marielundvej 48 C
2730 Herlev
Denmark
Tel. +45 70 234 239
info@dva.dk
www.dva.dk

E Makimport Herramientas, S.L.
C/ Méjico nº 6
Pol. El Descubrimiento
28806 Alcalá de Henares (Madrid)
Tel. +34/902 199 021/
+34/91 879 72 00
Telefax +34/91 883 19 59
ventas@grupo-k.es
info@grupo-k.es

F J.Wagner France Sarl
5 rue A.Bouffard Roupé
ZAC de Champfeuillet
Parc de l'Oppidum, Bât D
F-38500 Voiron - France
Tel. +33 (0)4 58 09 04 12
servicepf@wagner-group.com

GB UK IMPORTER
Wagner Spraytech (UK) Limited
Innovation Centre
Silverstone Park, Silverstone
Northants NN12 8GX
Great Britain
Tel. 01327 368410
enquiries@wagnerspraytech.co.uk

RU Импортёр:
ООО «ВинТех рус»
143960 МО, г. Реутов, улица
Железнодорожная, д. 11, кв./оф. V
Телефон: +7 (499) 705-11-31
Почта: hello@wagner.ru
Сайт: www.wagner.ru

I Wagner S.p.A.
23868 Valmadrera (Lc)
Via Santa Vecchia, 109
Italia
Tel./Fax 0341 210100 (centralino)

wagner_it_va@wagner-group.com

NL WSB Finishing Equipment BV
De Heldinnenlaan 200,
3543 MB Utrecht
Netherlands
Tel. +31/ 30/241 41 55
Telefax +31/ 30/241 17 87
info@wagner-wsb.nl

S Orkla House Care AB,
Tallvägen 6
564 23 Bankeryd,
Sweden
Tel. +46 36 376300
Info@orkla.se

Изготовитель:
Дж. Вагнер Гмбх,
Отто-Лилентал, 18
Д-88677 Маркдорф, Германия
www.wagner-group.com

Part. No. 2442783 A
08/2023_RS
© Copyright by J.Wagner GmbH