WAGNER

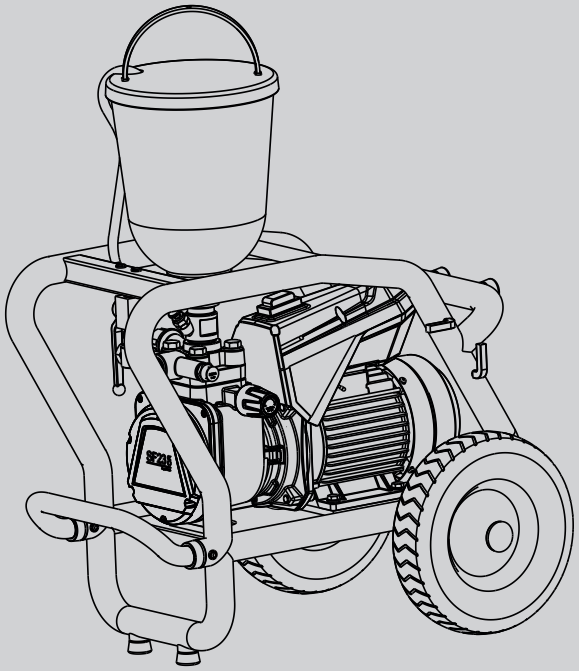

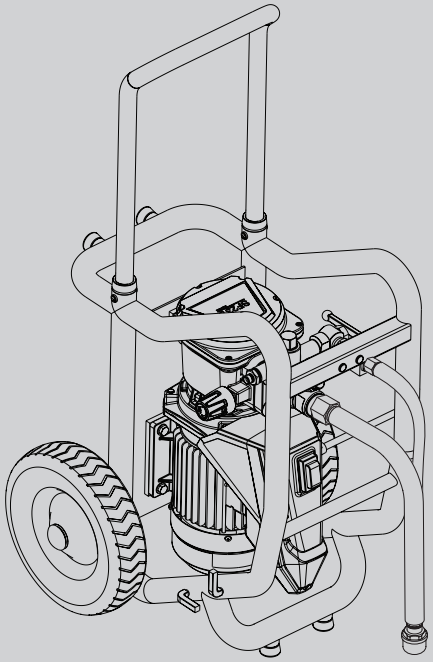

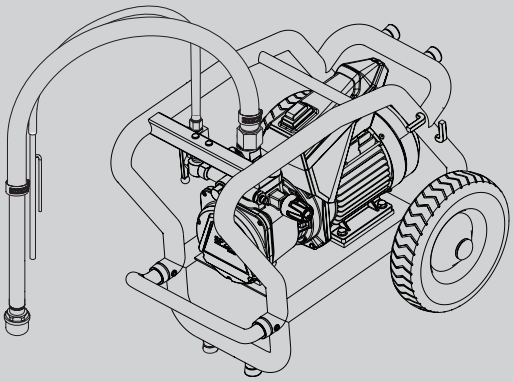

SUPER FINISH 23 CR

AIRLESS HIGH-PRESSURE SPRAYING UNIT

ES NL DA SV PT

- ES -	Manual de instrucciones	2
- NL -	Gebruikshandleiding	25
- DA -	Driftsvejledning	48
- SV -	Bruksanvisning	71
- PT -	Manual de instruções	93

wagner-group.com

Traducción del manual de instrucciones original

Índice

1 INDICACIONES GENERALES DE SEGURIDAD 3

2 NORMAS DE SEGURIDAD PARA LA PULVERIZACIÓN AIRLESS 4
2.1 Punto de inflamación 4
2.2 Protección contra explosiones 4
2.3 Peligro de explosión y de incendio durante trabajos de pulverización mediante focos de ignición 4
2.4 Atención, ¡riesgo de lesiones mediante el chorro de pulverizado 4
2.5 Asegurar la pistola de pulverización contra accionamiento involuntario 5
2.6 Retroceso de la pistola de pulverización 5
2.7 Caretas respiratorias para la protección contra vapores de disolventes 5
2.8 Evitar las enfermedades profesionales 5
2.9 Presión de servicio máxima 5
2.10 Manguera de alta presión 5
2.11 Carga electrostática (formación de chispas o llama) 5
2.12 Utilización del equipo en obras y talleres 6
2.13 Ventilación de recintos durante trabajos de pulverización 6
2.14 Dispositivos de aspiración 6
2.15 Puesta a tierra del objeto de pulverización 6
2.16 Limpieza del equipo con disolvente 6
2.17 Limpieza del equipo 6
2.18 Trabajos o reparaciones en el equipamiento eléctrico 6
2.19 Trabajos en los elementos de construcción eléctricos 6
2.20 Instalación en superficies irregulares 6

3 SINOPSIS DE APLICACIÓN 6
3.1 Campos de aplicación 6
3.2 Material de recubrimiento 7
3.2.1 Materiales de recubrimiento con sustancias accesorias de canto vivo 7
3.2.2 Filtrado (al realizar trabajos de proyección) 7
3.3 Funcionamiento en dos posiciones 7
3.4 Cuadros explicativos 8
3.5 Datos técnicos 9

4 PUESTA EN SERVICIO 9
4.1 Pistola 9
4.2 Manguera de alta presión y manómetro 9
4.3 Depósito superior 10
4.4 Sistema de aspiración 10
4.5 Conexión a la red de alimentación 10
4.6 Primera puesta en servicio Limpieza de medios de conservación 11
4.7 Purgar el aire del equipo (sistema hidráulico), si no se escucha el ruido de la válvula de admisión 11
4.8 Poner el equipo en marcha con material de recubrimiento 11

5 TRANSPORTE 12

6 MANEJO DE LA MANGUERA DE ALTA PRESIÓN 12

7 INTERRUPCIÓN DEL TRABAJO 12

8 LIMPIEZA DEL EQUIPO 12
8.1 Limpieza del equipo por fuera 13
8.2 Filtro de aspiración 13
8.3 Limpieza de la pistola de pulverización Airless 14

9 MANTENIMIENTO 14
9.1 Mantenimiento general 14
9.2 Manguera de alta presión 14

10 REPARACIONES EN EL EQUIPO 15
10.1 Pulsador de válvula de admisión 15
10.2 Válvula de admisión 15
10.3 Válvula de escape 16
10.4 Válvula reguladora de presión 16
10.5 Consumibles típicos 16
10.6 Procedimiento en caso de averías 17

11 PIEZAS DE RECAMBIO Y ACCESORIOS 19
11.1 Accesorios para Super Finish 23 CR 19
11.2 Lista de piezas de recambio Super Finish 23 CR 22
11.3 Lista de piezas de recambio Carro 23
11.4 Lista de piezas de recambio depósito superior 23

Comprobación del equipo 24
Indicación importante respecto a la garantía del producto 24
Advertencia para la eliminación de desechos 24
Declaración de garantía 24
Declaración de conformidad CE 24
Red de servicio técnico en Europa 116

1 INDICACIONES GENERALES DE SEGURIDAD

¡Atención! ***Lea todas las indicaciones de seguridad, advertencias, ilustraciones y datos técnicos suministrados con esta herramienta eléctrica.*** *El incumplimiento de las siguientes advertencias puede provocar descargas eléctricas, incendios o daños graves.* ***Conserve todas las indicaciones y advertencias de seguridad cara al futuro.*** *El concepto de "herramienta eléctrica" contemplado en las indicaciones de seguridad se refiere tanto a las herramientas eléctricas que funcionan con corriente (con cable de alimentación) como a las que tienen batería (sin cable de alimentación).*

1. Puesto de trabajo

a) **Mantenga su área laboral limpia y ordenada.** *El desorden y las áreas laborales sin iluminación pueden causar accidentes.*

b) **No trabaje con la herramienta eléctrica en entornos con riesgo de explosión donde haya líquidos, gases o polvos inflamables.** *Las herramientas eléctricas generan chispas, que pueden inflamar el polvo o los vapores.*

c) **Mantenga a los niños y a otras personas alejados de la herramienta eléctrica durante el uso.** *Las distracciones pueden hacer que pierda el control sobre la herramienta eléctrica.*

2. Seguridad eléctrica

a) **El enchufe de la herramienta eléctrica debe encajar en la toma de corriente, y no deberá modificarse de ningún modo. No utilice ningún enchufe adaptador junto con herramientas eléctricas con conexión a tierra.** *Los enchufes originales con sus correspondientes cajas de enchufe disminuyen el riesgo de una descarga eléctrica.*

b) **Evite el contacto con superficies puestas a tierra, como tuberías, calefactores, hornillos y neveras.** *Existe un elevado riesgo por descarga eléctrica si su cuerpo tiene contacto a tierra.*

c) **Mantenga alejadas las herramientas eléctricas de la lluvia o la humedad.** *La penetración de agua en una herramienta eléctrica aumenta el riesgo de descarga eléctrica.*

d) **No utilice incorrectamente el cable de conexión para transportar la herramienta eléctrica, para colgarla ni para desenchufar tirando de la toma de corriente. Mantenga alejados los cables de conexión de las fuentes de calor, aceites, bordes afilados o piezas móviles.** *Los cables de conexión dañados o enredados aumentan el riesgo de descarga eléctrica.*

e) **Cuando no se pueda evitar el uso de la herramienta eléctrica en un entorno húmedo, utilice un interruptor diferencial residual.** *El uso de un interruptor de corriente de defecto evita el riesgo de descargas eléctricas.*

3. Seguridad de personas

a) **Esté siempre alerta, preste atención a lo que está haciendo y proceda conscientemente al trabajar con una herramienta eléctrica. No utilice la herramienta eléctrica cuando esté cansado o bajo la influencia de drogas, alcohol o medicamentos.** *Un momento de descuido durante el uso de la herramienta eléctrica puede provocar graves daños.*

b) **Use indumentaria protectora personal y siempre gafas protectoras.** *El uso de indumentaria protectora personal, como mascarilla antipolvo, zapatos de seguridad antideslizantes, casco protector o protección de los oídos, según tipo y aplicación de la herramienta eléctrica, disminuye el riesgo de lesiones.*

c) **Evite una puesta en servicio accidental. Asegúrese de que la herramienta eléctrica esté apagada antes de conectarla a la corriente o a la batería, empezar a usarla o transportarla.** *Se pueden provocar accidentes si tiene el dedo puesto en el accionador mientras transporta la herramienta eléctrica o si el dispositivo está encendido al conectarlo a la corriente.*

d) **Retire las herramientas de ajuste o las llaves para tuercas, antes de conectar el equipo.** *Las herramientas o llaves que se encuentran en las piezas giratorias de la herramienta eléctrica pueden provocar daños.*

e) **No se sobreestime. Cuide de estar seguramente apostado y mantenga en todo momento el equilibrio.** *Así podrá controlar mejor la herramienta eléctrica en situaciones inesperadas.*

f) **Use indumentaria adecuada. No use ropa amplia o bisutería. Mantenga el cabello, la ropa y los guantes alejados de las partes que están en movimiento.** *La ropa amplia, la bisutería o los cabellos largos pueden ser agarrados por las partes que están en movimiento.*

g) **No se deje llevar por una falsa sensación de seguridad y no pase por alto las normas de seguridad para las herramientas eléctricas, incluso cuando esté familiarizado con el uso frecuente de herramientas eléctricas.** *Un manejo descuidado puede ocasionar lesiones graves en tan solo una fracción de segundo.*

4. Manejo y uso cuidadoso de las herramientas eléctricas

a) **No sobrecargue la herramienta eléctrica. Utilice para su trabajo la herramienta eléctrica apropiada,** *así sus labores se desarrollarán de la mejor y más segura manera en el régimen de rendimiento indicado.*

b) **No utilice la herramienta eléctrica si su interruptor está defectuoso.** *Una herramienta eléctrica que no permite su conexión o desconexión es peligrosa y deberá ser reparada.*

c) **Saque el enchufe de la toma a tierra o retire la batería extraíble antes de ajustar la configuración del dispositivo, cambiar piezas de los accesorios o guardar la herramienta eléctrica.** *Estas medidas de precaución evitan que la herramienta eléctrica se active involuntariamente.*

d) **Guarde las herramientas eléctricas fuera del alcance de los niños. No permita el uso del equipo a personas que no están familiarizadas con él, o que no han leído estas instrucciones.** *Las herramientas eléctricas son fuentes de peligros si son utilizadas por personas sin experiencia.*

e) **Realice el mantenimiento de la herramienta eléctrica y sus piezas con precaución. Asegúrese de que las piezas móviles del dispositivo funcionen correctamente y no estén atascadas, rotas ni dañadas, para que el funcionamiento de la herramienta eléctrica no se vea perjudicado. Deje en reparación las piezas de la herramienta eléctrica dañadas por el uso.** *Numerosos accidentes son causados por herramientas eléctricas con mantenimiento deficiente.*

f) **Utilice herramientas eléctricas, accesorios, herramientas de aplicación, etc. conforme a lo especificado en estas instrucciones para este tipo de equipo especial, teniendo en cuenta las condiciones de trabajo y la actividad a ser realizada.** *El uso de herramientas eléctricas para otros fines que las aplicaciones previstas, puede conducir a situaciones peligrosas.*

g) **Mantenga los mangos y las superficies de agarre secos, limpios y sin aceite ni grasa.** *Los mangos y superficies de agarre resbaladizos no permiten un manejo seguro ni controlar las herramientas eléctricas en situaciones inesperadas.*

5. Service

a) **Solo debe permitir que especialistas cualificados reparen la herramienta eléctrica y solo con piezas de repuesto originales.** *Con ello prevalece la seguridad del equipo.*

b) **Si el cable de conexión de red de este equipo está dañado, debe ser reemplazado por el fabricante o su servicio posventa, o bien por una persona cualificada semejante, para evitar riesgos.**

2 NORMAS DE SEGURIDAD PARA LA PULVERIZACIÓN AIRLESS

Obsérvense estrictamente las normas de seguridad locales.
Los requisitos técnicos de seguridad para la pulverización Airless se regulan entre otros en:

a) Norma Europea "Equipos de pulverización de materiales de recubrimiento – Normas de seguridad" (EN 1953).

Para el manejo seguro de los aparatos de pulverización de alta presión Airless se han de observar las siguientes normas de seguridad.

2.1 PUNTO DE INFLAMACIÓN

Peligro	Pulverizar sólo materiales de recubrimiento con un punto de inflamación de 21°C o superior. El punto de inflamación es la temperatura mínima con la que el material de recubrimiento produce vapores. Estos vapores son suficientes para formar una mezcla inflamable con el aire que está por encima del material de recubrimiento.

2.2 PROTECCIÓN CONTRA EXPLOSIONES

Peligro	No utilizar el equipo en locales de fabricación que están bajo la ordenanza de protección contra explosión. La construcción del equipo no está protegida contra explosiones. No utilice el aparato en áreas con riesgo de explosión (zonas 0, 1 y 2). Áreas con riesgo de explosión son, por ejemplo, el lugar de almacenamiento de barnices y el entorno inmediato del objeto a recubrir. Coloque el aparato a una distancia de mín. 3 metros del objeto a recubrir.

2.3 PELIGRO DE EXPLOSIÓN Y DE INCENDIO DURANTE TRABAJOS DE PULVERIZACIÓN MEDIANTE FOCOS DE IGNICIÓN

Peligro	En el entorno no debe haber ningún foco de ignición, como p.ej. fuego de llama libre, fumar cigarrillos, cigarros y pipa, generación de chispas, alambres incandescentes, superficies calientes, etc.

2.4 ATENCIÓN, ¡RIESGO DE LESIONES MEDIANTE EL CHORRO DE PULVERIZADO

Peligro	Atención, ¡riesgo de lesiones mediante inyección! No dirigir nunca la pistola de pulverización a personas y a animales.

	No utilizar nunca la pistola de pulverización sin protección contra contactos de chorro de pulverizado. El chorro de pulverizado no debe llegar a tener contacto con ninguna región del cuerpo. La presión de pulverización elevada producida por las pistolas de pulverización puede causar graves lesiones. En el contacto con el chorro de pulverizado puede inyectarse material de recubrimiento a la piel. No trate una lesión por pulverización como una lesión de corte inocua. En caso de lesiones cutáneas por contacto con material de recubrimiento o disolvente, consultar inmediatamente a un médico para un tratamiento rápido y correcto. Informe al médico sobre el material de recubrimiento o disolvente utilizado.

2.5 ASEGURAR LA PISTOLA DE PULVERIZACIÓN CONTRA ACCIONAMIENTO INVOLUNTARIO

Siempre que se va a montar o desmontar la boquilla y al interrumpir el trabajo, se debe asegurar la pistola de pulverización, de manera que no pueda ser accionada.

2.6 RETROCESO DE LA PISTOLA DE PULVERIZACIÓN

Peligro	A alta presión de servicio, el apriete del gatillo libera una fuerza de retroceso de hasta 15 N. Si no está consciente de este efecto, se puede golpear la mano o perder el equilibrio, causando eventuales lesiones.

2.7 CARETAS RESPIRATORIAS PARA LA PROTECCIÓN CONTRA VAPORES DE DISOLVENTES

Ponerse una careta protectora respiratoria durante los trabajos de pulverización. Poner a disposición del operario una careta protectora respiratoria.

2.8 EVITAR LAS ENFERMEDADES PROFESIONALES

Para proteger la piel se necesitan especialmente ropa protectora, guantes y, si es necesario, crema cutánea de protección.
Observar las prescripciones de los fabricantes respecto a los materiales de recubrimiento, disolventes y detergentes durante la preparación, el procesamiento y la limpieza del equipo.

2.9 PRESIÓN DE SERVICIO MÁXIMA

La presión de servicio admitida por la pistola de pulverización y sus accesorios, los accesorios del equipo y la manguera de alta presión no debe ser inferior a la presión de servicio máxima de 25 MPa (250 barios) indicada en el equipo.

2.10 MANGUERA DE ALTA PRESIÓN

Peligro	Atención, ¡riesgo de lesiones mediante inyección! Como consecuencia de desgaste, dobleces y un uso inapropiado se pueden formar fugas en la manguera de alta presión. A través de una fuga se puede inyectar líquido en la piel.

- Comprobar atentamente la manguera de alta presión antes de cada uso.
- Sustituir inmediatamente la manguera de alta presión dañada.
- ¡No repare nunca usted mismo una manguera de alta presión defectuosa!
- Evitar doblarla o plegarla demasiado, radio de flexión mínimo, aprox. 20 cm.
- **No pasar por encima** de la manguera de alta presión, protegerla contra contactos con objetos agudos y cantos cortantes.
- No tirar nunca de la manguera de alta presión para desplazar el equipo.
- No torcer la manguera de alta presión.
- No sumergir la manguera de alta presión en disolventes. Limpiar el exterior únicamente con un paño empapado.
- Tender la manguera de alta presión de manera que no pueda representar un riesgo de tropiezo.

	Por razones de funcionamiento, seguridad y duración, emplear únicamente mangueras de alta presión originales de WAGNER.

2.11 CARGA ELECTROSTÁTICA (FORMACIÓN DE CHISPAS O LLAMA)

Peligro	A raíz de la velocidad de circulación del material de recubrimiento durante la pulverización, pueden eventualmente producirse cargas electrostáticas en el equipo. Éstas pueden dar lugar a formación de chispas o llama al descargarse. Por eso es necesario que el aparato esté siempre conectado a tierra a través de la instalación eléctrica. La conexión debe realizarse a través de una caja de enchufe conectada a tierra de debida forma.

La carga electrostática de la pistola de pulverización y la manguera de alta presión se descarga a través de la manguera de alta presión. Por esa razón, la resistencia eléctrica entre los empalmes de la manguera de alta presión debe ser igual o menor a un megohmio.

2.12 UTILIZACIÓN DEL EQUIPO EN OBRAS Y TALLERES

Conexión a la red de alimentación sólo a través de un punto de alimentación especial con un dispositivo protector contra corriente defectuosa con INF ≤ 30 mA.

2.13 VENTILACIÓN DE RECINTOS DURANTE TRABAJOS DE PULVERIZACIÓN

Proveer una suficiente ventilación para la evacuación segura de los vapores de disolvente.

2.14 DISPOSITIVOS DE ASPIRACIÓN

Estos se construirán conforme a las prescripciones locales de los usuarios del aparato.

2.15 PUESTA A TIERRA DEL OBJETO DE PULVERIZACIÓN

El objeto de pulverización a recubrir debe estar puesto a tierra. (Las paredes de edificios están por regla general puestas a tierra de natural manera.)

2.16 LIMPIEZA DEL EQUIPO CON DISOLVENTE

Peligro	Al limpiar el equipo con disolvente no se debe pulverizar o bombear a un recipiente con orificio pequeño (ojo de barril). Peligro de formación de una mezcla de gas/aire explosiva. El recipiente deberá estar puesto a tierra.

2.17 LIMPIEZA DEL EQUIPO

Peligro	¡Peligro de cortocircuito mediante agua infiltrada! No pulverizar nunca el aparato con detergente o vapor detergente de alta presión.

2.18 TRABAJOS O REPARACIONES EN EL EQUIPAMIENTO ELÉCTRICO

Disponer su ejecución únicamente por un electricista competente. No se asume ninguna responsabilidad por la instalación inadecuada.

2.19 TRABAJOS EN LOS ELEMENTOS DE CONSTRUCCIÓN ELÉCTRICOS

Antes de proceder a cualquier trabajo, extraer la clavija de red de la caja de enchufe.

2.20 INSTALACIÓN EN SUPERFICIES IRREGULARES

La parte frontal del equipo debe estar dirigida hacia abajo para evitar cualquier resbalamiento.
Sobre fondos inclinados, ya que tiende a moverse mediante vibraciones.

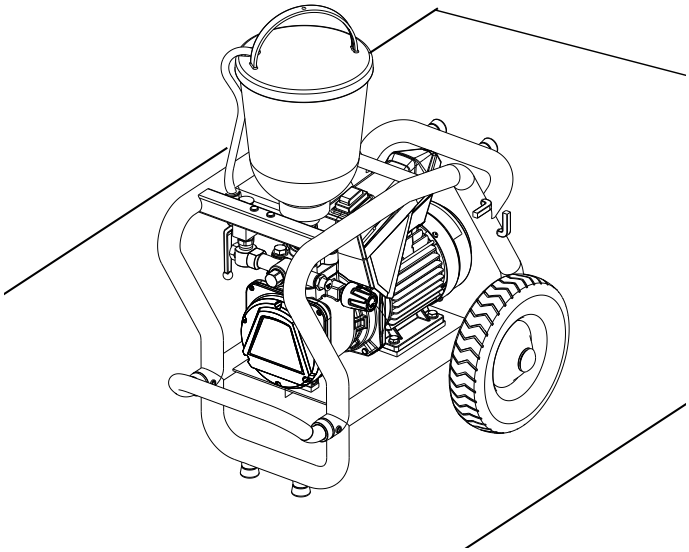

3 SINOPSIS DE APLICACIÓN / DESCRIPCIÓN DEL EQUIPO

3.1 CAMPOS DE APLICACIÓN

Super Finish 23 CR es un equipo de pulverización a alta presión accionado eléctricamente que se emplea para la pulverización sin aire (airless) de diversos materiales de recubrimiento. Además, el Super Finish 23 CR es apropiado para el trabajo con espumas y resinas para inyectar.
El Super Finish 23 CR puede utilizarse tanto en los talleres, como también en las obras.
El rendimiento del Super Finish 23 CR está previsto para permitir el procesamiento de pinturas de dispersión para objetos pequeños y medianos en el sector interior.
En el ámbito del barnizado, el aparato es apropiado para todos los trabajos usuales, p.ej.:
Puertas, marcos de puerta, barandillas, muebles, revestimientos de madera, cercas, radiadores y piezas de acero.
Para trabajos de barnizado se recomienda utilizar un depósito superior.

3.2 MATERIAL DE RECUBRIMIENTO

Materiales de recubrimiento procesables

Lacas y pinturas diluibles con agua y que contienen disolvente, materiales de recubrimiento bicomponentes, dispersiones, pinturas látex.
Espumas para inyectar (uno y dos componentes)
Resinas para inyectar (uno y dos componentes)

i	El procesamiento de otros materiales de recubrimiento se deberá consultar a la empresa WAGNER, ya que esto puede perjudicar la durabilidad y también la seguridad del equipo.

i	Preste atención a la calidad Airless de los materiales de recubrimiento a procesar.

El equipo permite el procesamiento de materiales de recubrimiento con una viscosidad de hasta 20.000 mPas. Si el rendimiento de la pulverización disminuye demasiado al pulverizar materiales de recubrimiento de alta viscosidad, estos se tendrán que diluir conforme a las indicaciones del fabricante.

Agitar bien el material de recubrimiento antes de proceder al trabajo.

i	¡Atención! Al remover los materiales de recubrimiento, especialmente con un mecanismo agitador accionado a motor, prestar atención a que no se formen burbujas. Las burbujas dificultan la pulverización, y pueden también interrumpir el funcionamiento.

3.2.1 MATERIALES DE RECUBRIMIENTO CON SUSTANCIAS ACCESORIAS DE CANTO VIVO

Estas partículas ejercen en válvulas y boquillas, pero también en la pistola de pulverización, un elevado efecto de desgaste, que merma considerablemente la vida útil de estos consumibles.

3.2.2 FILTRADO (AL REALIZAR TRABAJOS DE PROYECCIÓN)

Para un funcionamiento sin desperfectos es necesario un filtrado eficiente. Para este fin el equipo está provisto de un filtro de aspiración, y un filtro insertable en la pistola de pulverización. Se recomienda urgentemente controlar con regularidad el deterioro o ensuciamiento de estos filtros.

3.3 FUNCIONAMIENTO EN DOS POSICIONES

El Super Finish 23 CR puede utilizarse tanto en horizontal como en vertical.

a) Funcionamiento horizontal:
Para el uso de un depósito superior o para la aspiración directa con un sistema de aspiración flexible.

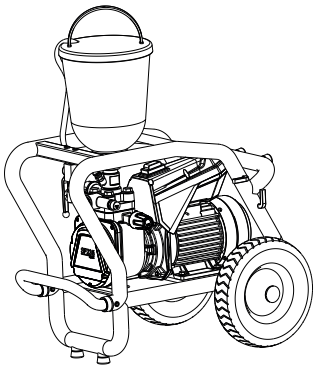

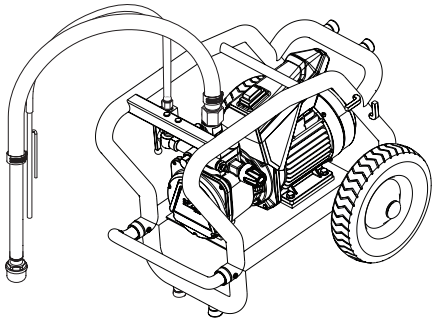

b) Funcionamiento vertical:
Para la aspiración directa con un sistema de aspiración rígido.

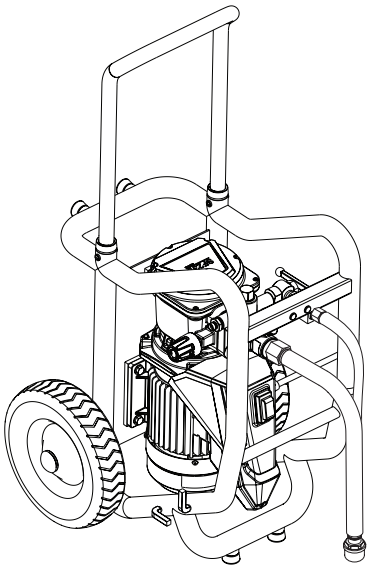

3.4 CUADROS EXPLICATIVOS

1 Llave esférica de material:*

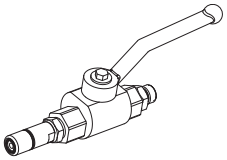

Abierto:
El material se transporta

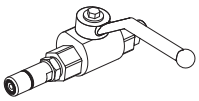

Cerrado:
El material no se transporta

2 Látigo de manguera para trabajos de inyección (a)*
Portaboquillas con boquilla para trabajos de proyección (b)*
3 Pistola*
4 Manguera de alta presión
5 Interruptor ON/OFF
6 Empalme para manguera de alta presión
7 Válvula reguladora de presión
7 Interruptor ON/OFF
8 Llave de descarga para la regulación del flujo de material:

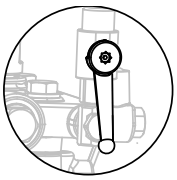

Abierto (llave de descarga apunta hacia abajo): el material se transporta al depósito superior / recipiente de material

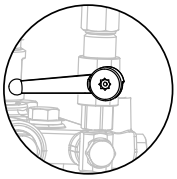

Cerrado (llave de descarga en posición de 90°): el material se transporta a la pistola o a la llave esférica de material.

9 Tubo de retorno
10 Depósito superior*
11 Pulsador de válvula de admisión
12 Válvula de escape
13 Varilla indicadora del nivel de aceite
14 Manómetro
15 Sistema de aspiración* rígido (a) y flexible (b)

* Accessori. L'effettiva entità di fornitura dipende dalla configurazione dello Spray Pack.

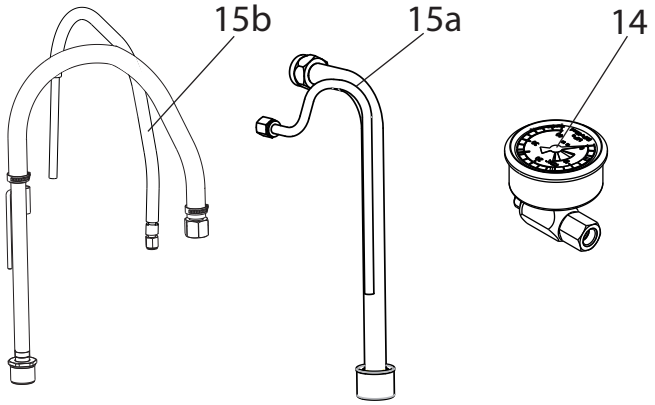

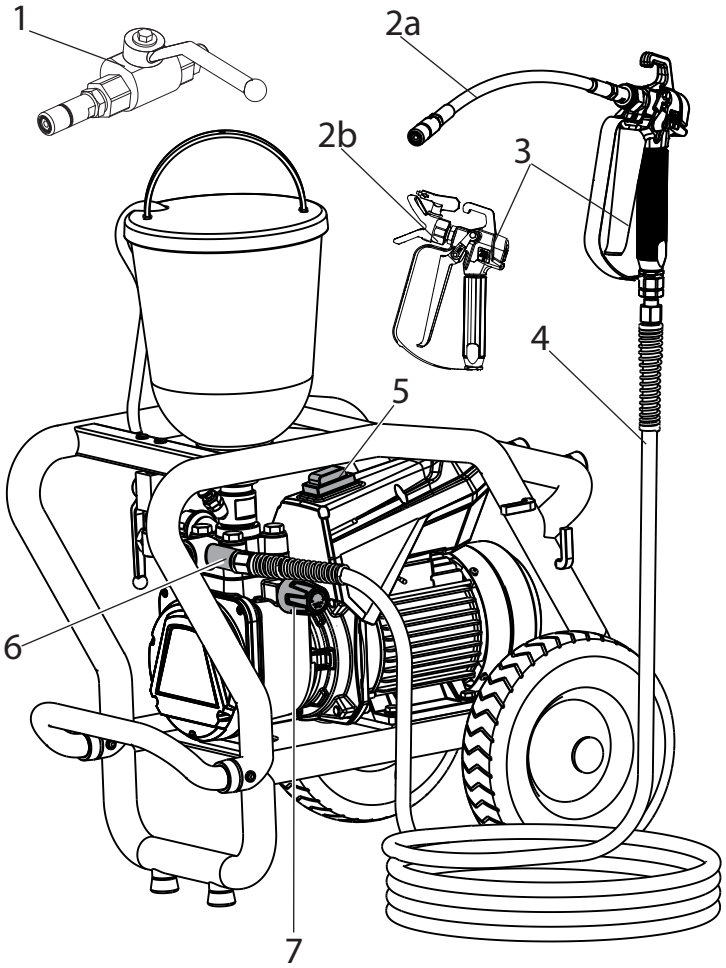

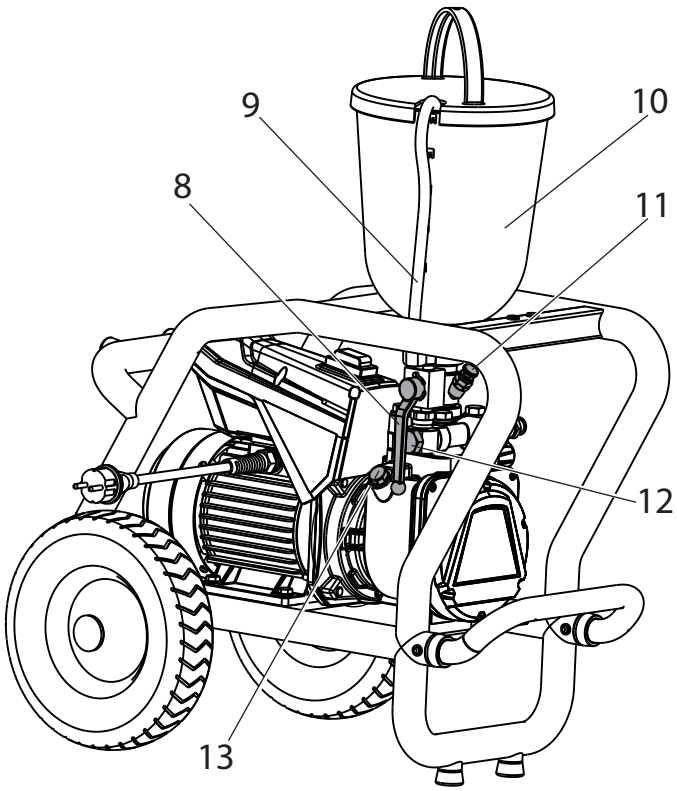

3.5 DATOS TÉCNICOS

Tensión:	230-240 Volt ~, 50 Hz
Puesta de fusibles:	16 A lento
Cable de conexión:	6 m longitud, 3x1,5 mm²
Consumo de corriente máx.:	7,0 A
Clase de protección:	IP 54
Capacidad de absorción aparato:	1,3 kW
Presión de servicio máx.:	25 MPa (250 barios)
Intensidad volumétrica máx.:	2,6 l/min
Intensidad volumétrica a 12 MPa (120 barios) con agua:	2,3 l/min
Temperatura máx. del material de recubrimiento:	43 °C
Viscosidad máx.:	20.000 mPas
Peso de bomba vacía:	37 kg
Capacidad de llenado de aceite hidráulico:	
Carcasa hidráulica	1,3 litros
Engranaje (Grasa)	45 g
Vibración máx. de la pistola de pulverización:	menor que 2,5 m/s²
Nivel de presión sonora máx.:	75 dB (A)*

* Punto de medición: Distancia 1 m al lado del equipo y 1,60 m sobre el suelo, presión de servicio 12 MPa (120 barios), suelo antiacústico

4 PUESTA EN SERVICIO

4.1 PISTOLA

1. Enroscar el látigo de manguera (1, para trabajos de inyección) o el portaboquillas con boquilla (2, para trabajos de proyección) en la pistola.

i	Antes de iniciar trabajos de inyección, quite el filtro premontado en la pistola según lo descrito más abajo para que no se obstruya.

2. Tirar el estribo protector (3) con fuerza hacia delante.
3. Destornillar la empuñadura (4) de la caja de pistola. Extraer el filtro insertable (5).
4. Atornillar y apretar la empuñadura (4) en la carcasa de pistola.
5. Encajar el estribo protector (3).

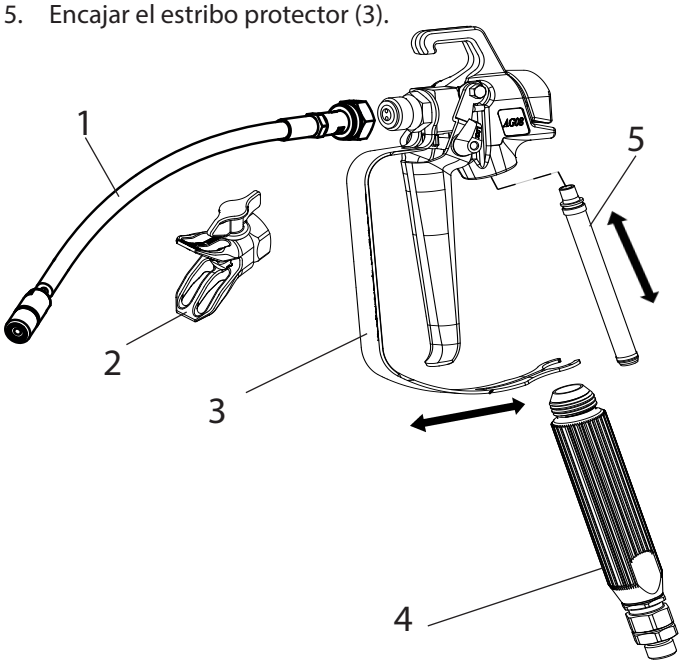

4.2 MANGUERA DE ALTA PRESIÓN Y MANÓMETRO

i	Para poder comprobar si la manguera se encuentra bajo presión, se debe fijar el manómetro adjunto en la manguera de alta presión.

1. Enroscar el manómetro (11) en la conexión de manguera (A) o en la pistola (B).

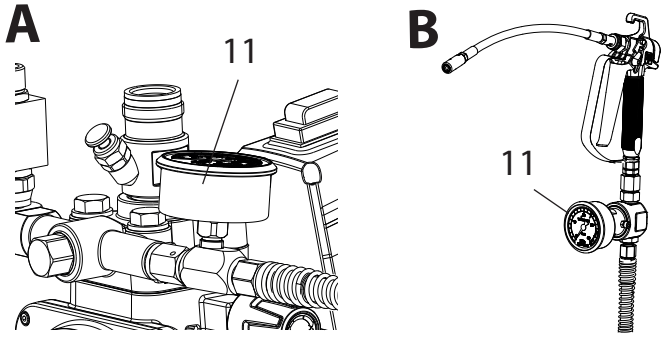

2. Enroscar la manguera de alta presión (9) en la conexión de manguera o en el manómetro.
3. Enroscar la pistola (10) o la llave esférica de material en la manguera de alta presión.
4. Apretar bien todas las tuercas tapón en la manguera de alta presión, para que no salga material de recubrimiento.

Atención	Para destornillar la manguera de alta presión del empalme de manguera, contrarretener con llave de 22 mm.

4.3 DEPÓSITO SUPERIOR

1. Prestar atención a superficies estanqueizantes limpias en los empalmes. Fijarse en que la entrada roja (1) esté asignada a la entrada de material de recubrimiento (4).
2. Enroscar la tuerca tapón (5) de la manguera de retorno (6) en el empalme (7) (ancho de llave de 22 mm).
3. Atornillar el depósito superior (8) a la entrada de material de recubrimiento (4) y apretar bien.

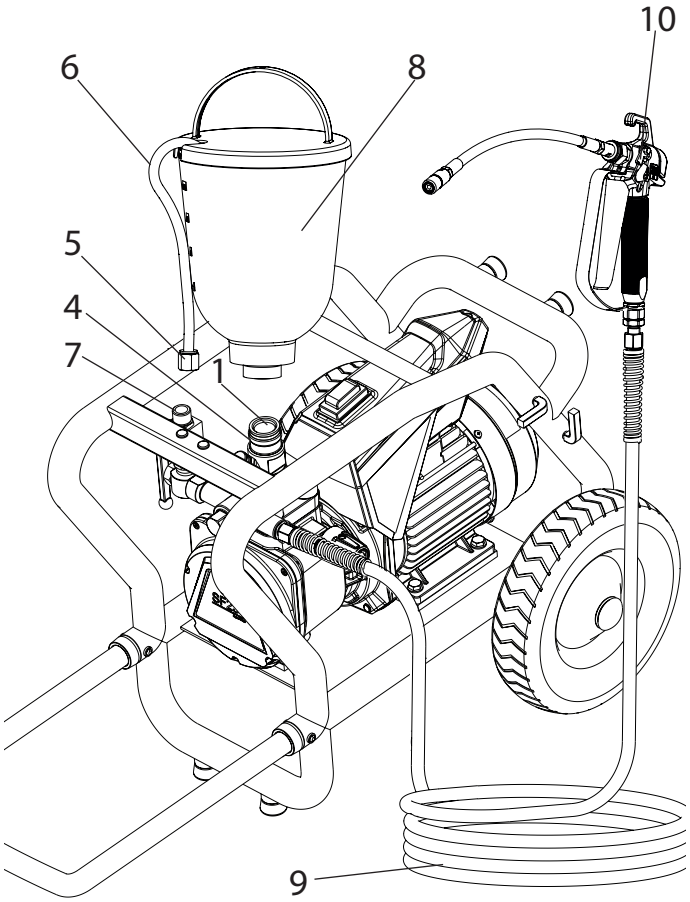

4.4 SISTEMA DE ASPIRACIÓN

1. Prestar atención a superficies estanqueizantes limpias en los empalmes. Fijarse en que la entrada roja (1) esté asignada a la entrada de material de recubrimiento (4).
2. Enroscar la tuerca tapón (2) del tubo de aspiración (3) a la entrada de material de recubrimiento (4) con la llave adjuntada (41 mm) y apretar bien.
3. Enroscar la tuerca tapón (5) de la manguera de retorno (6) al empalme (7) (llave de boca 22 mm).

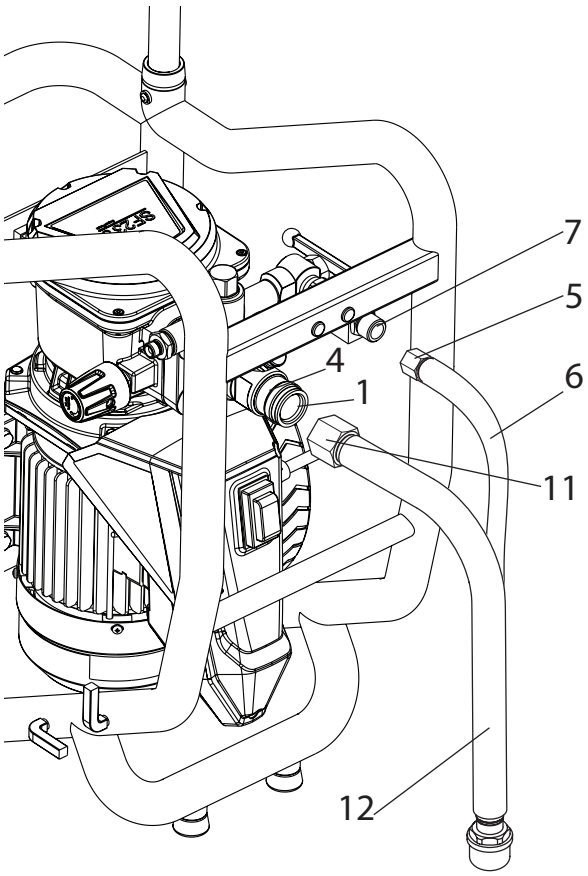

4.5 CONEXIÓN A LA RED DE ALIMENTACIÓN

Atención	La conexión debe realizarse siempre a través de una caja de enchufe con contacto protector a tierra con dispositivo protector contra corriente defectuosa (fusible FI), debidamente puesta a tierra.

Antes de conectar a la red de alimentación, prestar atención de que la tensión de red coincida con los datos indicados en la placa de características del equipo.

4.6 PRIMERA PUESTA EN SERVICIO LIMPIEZA DE MEDIOS DE CONSERVACIÓN

1. Abrir la llave de descarga (5).
2. Vierta un producto de limpieza adecuado en el depósito superior o sumerja el sistema de aspiración en un recipiente que contenga un producto de limpieza adecuado.
3. Colocar el interruptor ON/OFF (pos. 1) en ON (conectado), el aparato inicia la marcha.
4. Luego girar el botón regulador de presión (2) a la **derecha**, hasta el tope.
5. Esperar hasta que el agente limpiador salga por la manguera de retorno.
6. Girar el botón regulador de presión (2) aprox. una vuelta atrás.
7. Cerrar la llave de descarga (5).
   La presión se forma en la manguera de alta presión (visible en el manómetro (3)).
8. Dirigir la pistola a un recipiente colector abierto y apretar el gatillo de la pistola.
9. La presión se incrementa girando el botón regulador de presión (2) a la **derecha**. Ajuste aprox. 10 MPa (100 barios) en el manómetro.
10. Bombear el producto de limpieza durante aprox. 1-2 minutos (aprox. 5 litros) del aparato al recipiente colector.

4.7 PURGAR EL AIRE DEL EQUIPO (SISTEMA HIDRÁULICO), SI NO SE ESCUCHA EL RUIDO DE LA VÁLVULA DE ADMISIÓN

1. Colocar el interruptor ON/OFF (pos. 1) en ON (conectado).
2. Girar el botón regulador de presión (2) **tres vueltas** a la **izquierda**, hasta el tope.
3. El sistema hidráulico da salida al aire. Dejar conectado el aparato unos dos a tres minutos.
4. Luego girar el botón regulador de presión (2) a la **derecha**, hasta el tope.
5. Accionar brevemente el pulsador de válvula (4).
   Se puede escuchar el ruido de la válvula de admisión.
6. Caso contrario, repetir los pasos 2 a 4.

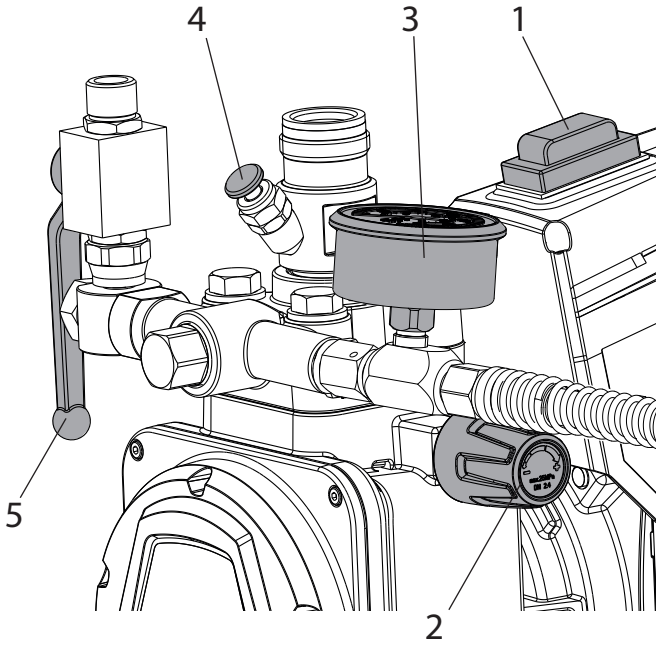

4.8 PONER EL EQUIPO EN MARCHA CON MATERIAL

1. Abrir la llave de descarga (5).
2. Vierta el material de recubrimiento en el depósito superior o sumerja el sistema de aspiración en el recipiente de material.
3. Apretar el pulsador de válvula de admisión (4) varias veces, para soltar cualquier válvula de admisión eventualmente pegada.
4. Colocar el interruptor ON/OFF (pos. 1) en ON (conectado), el aparato inicial la marcha.
5. Luego girar el botón regulador de presión (2) a la **derecha**, hasta el tope.
   Cuando el ruido de las válvulas cambia, el equipo está purgado de aire y aspira material.
6. Si el material sale por la manguera de retorno, girar el botón regulador de presión (2) aprox. una vuelta atrás.
7. Cerrar la llave de descarga (5).
   La presión se forma en la manguera de alta presión (visible en el manómetro (3)).
8. Sujetar la pistola encima de un recipiente colector abierto y accionar el gatillo para expulsar el resto del producto de limpieza del aparato. Soltar el gatillo cuando salga material.
9. Ajustar la presión girando el botón regulador de presión (2).
10. El aparato está listo para el uso.

5 TRANSPORTE

Tire de la barra hasta que se escuche cómo encaja.
Para retraer la barra, presione los dos botones de bloqueo (1).

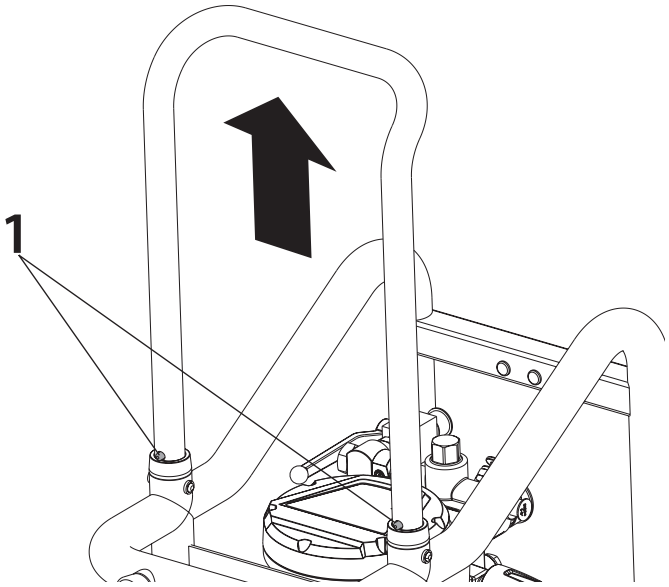

Transporte en el vehículo
Asegurar el equipo en el vehículo con medios de sujeción adecuados.
El equipo puede en caso necesario colocarse al lado. Cuidar aquí de no dañar ningún elemento de montaje posterior. Atención: ¡Restos de pintura o disolvente pueden salir por las uniones a rosca!

6 MANEJO DE LA MANGUERA DE ALTA PRESIÓN

El aparato está equipado con una manguera de alta presión especialmente adecuada para bombas de membrana.

Peligro	Riesgo de lesiones mediante manguera de alta presión con fugas. Sustituir inmediatamente la manguera de alta presión dañada. ¡No repare nunca usted mismo una manguera de alta presión defectuosa!

La manguera de alta presión se tiene que manejar con cuidado. Evitar doblarla o plegarla demasiado, radio de flexión mínimo, aprox. 20 cm.
No pasar por encima de la manguera de alta presión, protegerla contra contactos con objetos agudos y cantos cortantes.
No tirar nunca de la manguera de alta presión para desplazar el equipo.
Prestar atención a que la manguera de alta presión no se pueda torcer. Esto se puede evitar utilizando una pistola de pulverización Wagner con articulación giratoria y un tambor de manguera.

i	Para el manejo de la manguera de alta presión durante trabajos en andamios se ha comprobado como más ventajoso, dirigir la manguera siempre por la **parte exterior** del andamio.

i	En mangueras de alta presión viejas aumenta el riesgo de defectos. Wagner recomienda sustituir la manguera de alta presión al cabo de 6 años.

i	Por razones de funcionamiento, seguridad y duración, emplear únicamente mangueras de alta presión originales de WAGNER.

7 INTERRUPCIÓN DEL TRABAJO

i	Al emplear materiales de recubrimiento de secado rápido o bicomponentes, lavar el equipo a fondo con agente limpiador adecuado, sin falta dentro del tiempo de procesamiento, ya que de otro modo el lavado del equipo puede causar mucho gasto. Para este fin, observe las instrucciones en el capítulo 8.

1. Abrir la llave de descarga y colocar después el interruptor ON/OFF en la posición OFF (desconectado).
2. Accionar el gatillo de la pistola o abrir la llave esférica de material para descargar la presión de la manguera de alta presión.

Al realizar trabajos de proyección

3. Asegurar la pistola de pulverización, véase manual de instrucciones de la pistola de pulverización.
4. Sacar la boquilla del soporte de boquilla y ponerla en un recipiente pequeño con agente limpiador adecuado.

8 LIMPIEZA DEL EQUIPO

La limpieza es la más segura garantía para un funcionamiento sin desperfectos. Después de terminar los trabajos, limpiar el equipo. De ninguna manera deben secarse y quedar restos de material pegados en el equipo. El agente limpiador utilizado para la limpieza (sólo con un punto de inflamación superior a 21 °C) debe corresponder al material de recubrimiento.

i	Con materiales de recubrimiento solubles en agua, el agua caliente favorece la limpieza.

i	Al realizar trabajos de proyección Asegurar la pistola de pulverización, véase manual de instrucciones de la pistola de pulverización. Desmontar y limpiar la boquilla y el soporte de boquilla.

1. Abrir la llave de descarga .
2. Colocar el interruptor ON/OFF en ON (conectado).
3. Girar atrás la válvula reguladora de presión para ajustar una presión de pulverización mínima.
   Solo para dispositivos con sistema de aspiración: retire el sistema de aspiración del recipiente de material, dejando la manguera de retorno hasta que apenas salga material. Sumerja el sistema de aspiración en un producto de limpieza adecuado.
4. Cerrar la llave de descarga.
5. Sujetar la pistola o la llave esférica de material/el látigo de manguera por encima de un cubo abierto. Sostén la pistola o la válvula de bola para el material/latiguillo de la manguera en un cubo abierto. Tire del gatillo de la pistola o abra la válvula de bola para el material para bombear el material restante (eventualmente aumentar lentamente la presión en la válvula reguladora de presión, para obtener un mayor transporte de material).

Atención	Para materiales de recubrimiento que contienen disolvente, el recipiente deberá estar puesto a tierra.

Atención	¡Cuidado! ¡No bombear en recipientes con orificio pequeño (ojo de barril)! Véase Normas de seguridad.

6. Soltar el gatillo de la pistola o cerrar la llave esférica de material.
7. Llenar agente limpiador adecuado en el depósito superior.
8. Abrir la llave de descarga.
9. Realizar una limpieza previa del depósito superior y del filtro con un pincel.
10. Bombear agente limpiador adecuado en la circulación durante algunos minutos.
11. Cerrar la llave de descarga.
12. Sujetar la pistola o la llave esférica de material/el látigo de manguera por encima de un cubo abierto. Accionar el gatillo en la pistola o abrir la llave esférica de material para bombear el material de limpieza del depósito superior. Accionar y soltar repetidamente el gatillo de la pistola o abrir y cerrar la llave esférica de material.
13. Vierta el nuevo producto de limpieza en el recipiente y repita el procedimiento descrito anteriormente 1 o 2 veces.
14. Desconectar el equipo.
15. Abrir la llave de descarga.

8.1 LIMPIEZA DEL EQUIPO POR FUERA

Peligro	Extraer primero la clavija de red de la caja de enchufe. ¡Peligro de cortocircuito mediante agua infiltrada! No pulverizar nunca el aparato con detergente o vapor detergente de alta presión.

Peligro	No sumergir la manguera de alta presión en disolventes. Limpiar el exterior únicamente con un paño empapado.

Limpiar el equipo por fuera con un paño empapado con agente limpiador adecuado.

8.2 FILTRO DE ASPIRACIÓN

i	Los filtros limpios garantizan siempre máxima cantidad transportada, presión constante y un correcto funcionamiento del aparato.

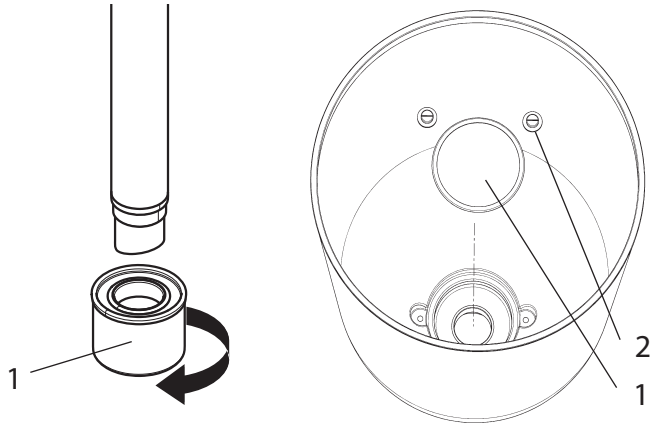

Equipo con sistema de aspiración
1. Desenroscar el filtro (Pos. 1) del tubo de aspiración.
2. Limpiar o sustituir el filtro.
   Ejecutar la limpieza con un pincel duro y el respectivo agente limpiador.

Equipo con depósito superior
1. Aflojar los tornillos (2) con un atornillador.
2. Levantar y quitar el filtro rondel (1) con un atornillador.
3. Limpiar o sustituir el filtro rondel.
   Ejecutar la limpieza con un pincel duro y el respectivo agente limpiador.

8.3 LIMPIEZA DE LA PISTOLA DE PULVERIZACIÓN AIRLESS

1. Lavar el interior de la pistola de pulverización Airless a presión de servicio baja con agente limpiador adecuado.
2. Limpiar a fondo la boquilla con agente limpiador detergente adecuado, de manera que no quede ningún resto de material de recubrimiento.
3. Limpiar a fondo la pistola de pulverización Airless por fuera.

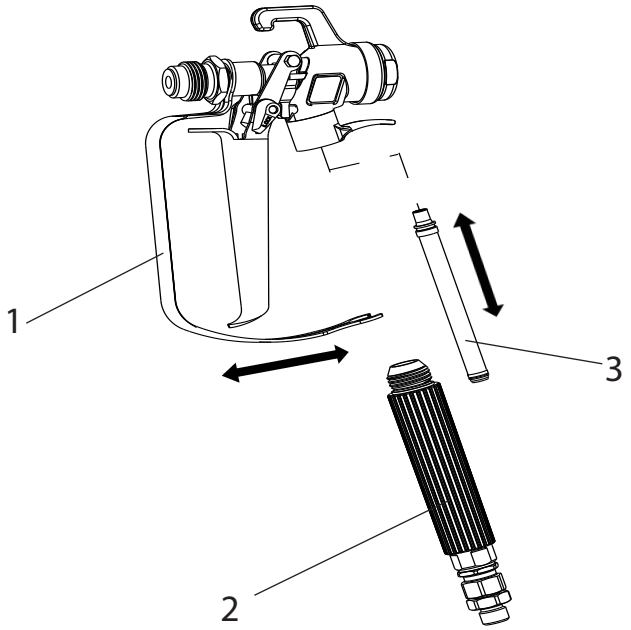

Filtro insertable en la pistola de pulverización Airless

Desmontaje

1. Tirar el estribo protector (1) con fuerza hacia delante.
2. Destornillar la empuñadura (2) de la caja de pistola. Extraer el filtro insertable (3).
3. Sustituir el filtro insertable obstruido o defectuoso.

Montaje

1. Meter el filtro insertable (3) con el cono más largo en la carcasa de pistola.
2. Atornillar y apretar la empuñadura (2) en la carcasa de pistola.
3. Encajar el estribo protector (1).

9 MANTENIMIENTO

9.1 MANTENIMIENTO GENERAL

i	Por motivos de seguridad se recomienda encarecidamente hacer efectuar anualmente una inspección por un experto. En este contexto, observe también todas las normativas nacionales vigentes.

i	El mantenimiento del equipo puede disponerlo a través del Servicio Técnico WAGNER. Con contrato de servicio y/o paquetes de mantenimiento puede usted acordar condiciones favorables.

Controles mínimos antes de cada puesta en servicio

1. Comprobar los desperfectos en la manguera de alta presión, la pistola con articulación giratoria y el cable de conexión con enchufe.
2. Comprobar la lectura del manómetro.

i	En caso de procesamiento frecuente de materiales de 2 componentes se recomienda utilizar una unidad de medición de presión (n.º art. 2353 487).

Controles a intervalos regulares

1. Comprobar el desgaste de las válvulas de admisión y salida, realizar su limpieza y cambiar los consumibles.
2. Limpiar y si es necesario sustituir los filtros de recambio (pistola de pulverización, depósito superior).

9.2 MANGUERA DE ALTA PRESIÓN

Comprobar visualmente la eventual presencia de cortes o desabolladuras en la manguera de alta presión, especialmente en el paso a la grifería. Las tuercas tapón deben tener giro libre. La conductividad debe ser menor que 1 megohmio a todo lo largo.

Atención	Disponer la ejecución de todos los controles eléctricos a través del Servicio Técnico WAGNER.

i	En mangueras de alta presión viejas aumenta el riesgo de defectos. Wagner recomienda sustituir la manguera de alta presión al cabo de 6 años.

10 REPARACIONES EN EL EQUIPO

Peligro	Desconectar el equipo. Antes de toda reparación – extraer la clavija de red de la caja de enchufe.

10.1 PULSADOR DE VÁLVULA DE ADMISIÓN

1. Desenroscar el pulsador de válvula de admisión con llave de 17 mm.
2. Cambiar el separador (1) y el anillo toroidal (2).

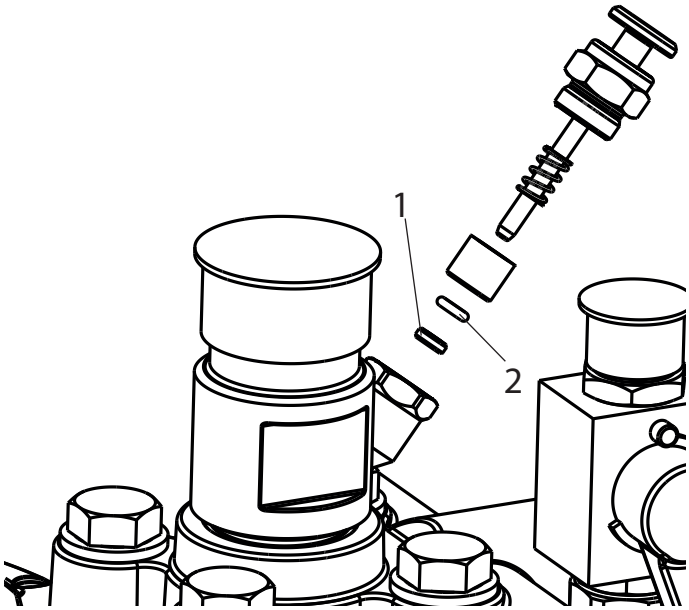

10.2 VÁLVULA DE ADMISIÓN

1. Aplicar la llave adjuntada de 30 mm en la caja del pulsador (1).
2. Aflojar la caja del pulsador (1) dando ligeros golpes de martillo en el extremo de la llave.
3. Desenroscar la caja del pulsador con la válvula de admisión (2) fuera de la zona de pintura.
4. Extraer la horquilla (3) con el atornillador adjuntado.
5. Aplicar la llave adjuntada de 30 mm en la válvula de admisión (2). Extraer girando con cuidado la válvula de admisión.
6. Limpiar el asiento de válvula (4) con agente limpiador y pincel (prestar atención a que no queden pelos de pincel).
7. Limpiar las juntas (5, 6) y comprobar los daños, cambiarlas eventualmente.
8. Controlar los desperfectos de todas las partes de válvula. En caso de desgaste visible, sustituir la válvula de admisión.

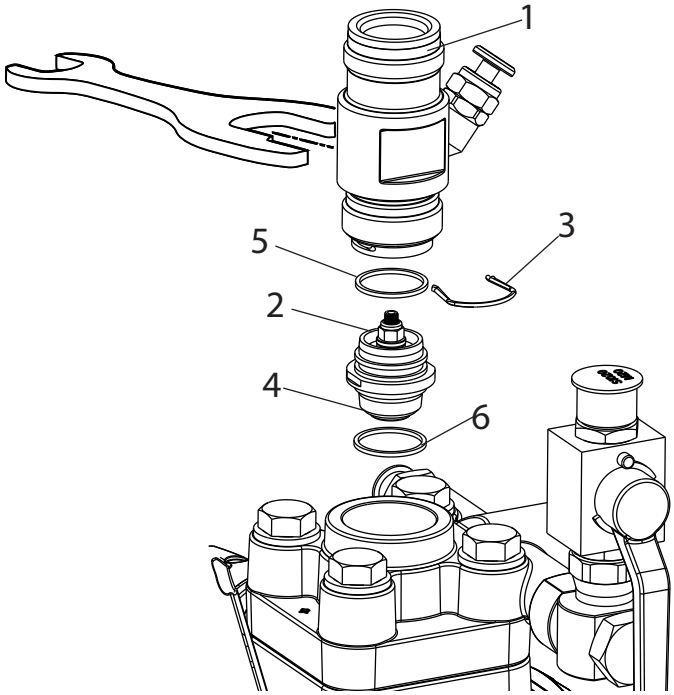

Montage

1. Einlassventil (2) in das Drückergehäuse (1) einsetzen und mit Spange (3) sichern. Darauf achten, dass (schwarze) Dichtung (5) im Drückergehäuse montiert ist.
2. Einheit aus Drückergehäuse und Einlassventil in die Farbstufe einschrauben. Die gleiche (schwarze) Dichtung (6) muss in der Farbstufe montiert sein.
3. Drückergehäuse mit Schlüssel (30mm) anziehen und mit drei leichten Hammerschlägen auf das Schlüsselende festziehen (entspricht ca. 90 Nm Anzugsmoment).

10.3 VÁLVULA DE ESCAPE

1. Desenroscar la válvula de escape con la llave de 22 mm fuera de la zona de pintura.
2. Extraer con cuidado la horquilla (1) con el atornillador adjuntado, el resorte de presión (2) presiona fuera la bola (4) y el encaje de válvula (5).
3. Limpiar o sustituir las piezas sueltas.
4. Comprobar el deterioro del anillo toroidal (7).
5. Prestar atención a la posición de montaje al montar el anillo de seguridad elástico (3) (se asegura con clip en el resorte de presión (2)), el asiento de válvula de admisión (5) y el anillo junta (6), -> véase ilustración.

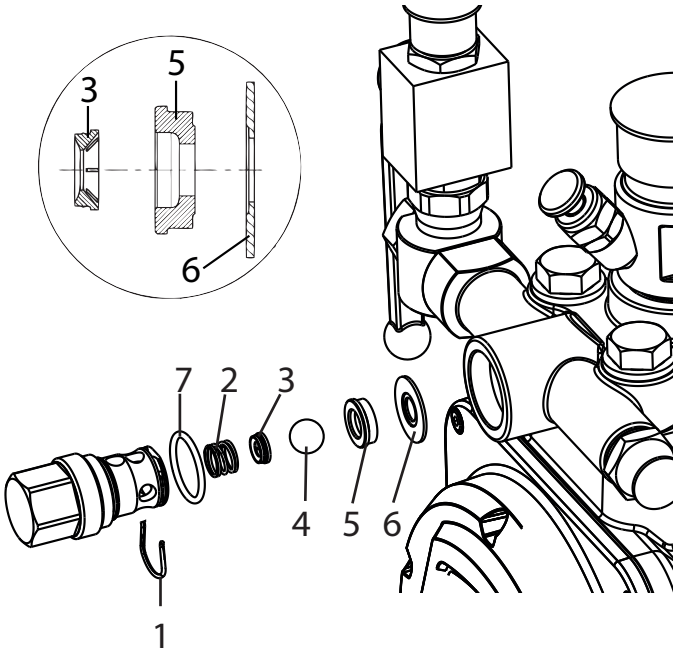

10.4 VÁLVULA REGULADORA DE PRESIÓN

Peligro	Disponer el cambio de la válvula reguladora de presión (1) sólo a través del servicio posventa. La presión de servicio máxima será ajustada de nuevo por el servicio posventa.

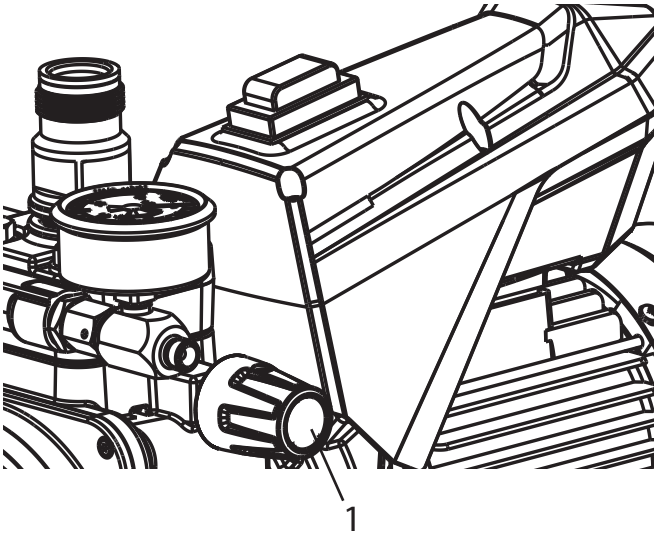

10.5 CONSUMIBLES TÍPICOS

Válvula de admisión
(pieza de recambio Nº de ped.: 2393043)
Sustitución, véase punto 10.2
(Fallo perceptible por la pérdida de rendimiento y/o aspiración deficiente o ausente - una limpieza a fondo puede también conducir a una mejora.)

Válvula de escape
(pieza de recambio Nº de ped.: 2393106)
Sustitución, véase punto 10.3
(Fallo perceptible por la pérdida de rendimiento y/o aspiración deficiente.)
La válvula de escape dura por experiencia más tiempo que la válvula de admisión. Eventualmente una limpieza a fondo puede también aquí ser favorable.

10.6 PROCEDIMIENTO EN CASO DE AVERÍAS

AVERÍA	¿QUÉ MÁS?	CAUSA POSIBLE	MEDIDAS PARA ELIMINACIÓN DE LA AVERÍA
El equipo no arranca.	Piloto de control no se enciende	No hay tensión de alimentación.	Comprobar el abastecimiento de tensión.
	Piloto de control encendido	El fusible del equipo se ha accionado.	Dejar enfriar el motor.
El aparato no aspira.	No salen burbujas por la manguera de retorno.	Válvula de admisión pegada.	Apriete el pulsador de válvula de admisión varias veces con la mano, hasta el tope.
		Válvula de admisión, válvula de escape ensuciada/ Cuerpos extraños (p.ej. hilos) absorbidos/ desgastados.	Desmonte las válvulas y límpielas (-> véase punto 10.2/10.3) / sustituya las piezas gastadas.
		Válvula reguladora de presión girada totalmente atrás.	Gire la válvula reguladora de presión a la derecha, hasta el tope.
	Por la manguera de retorno salen burbujas.	El equipos aspira aire secundario.	Compruebe: ¿Pulsador de válvula de admisión con fugas? -> Cambiar el separador y el anillo toroidal. (-> véase punto 10.1) Falta la entrada roja en la entrada de material de recubrimiento (-> véase el punto 4.3)

AVERÍA	¿QUÉ MÁS?	CAUSA POSIBLE	MEDIDAS PARA ELIMINACIÓN DE LA AVERÍA
El equipo no genera presión.	El equipo ha aspirado.	Aire en la circulación de aceite.	Purgar el aire de la circulación de aceite en el equipo girando la válvula reguladora de presión completamente a la izquierda (hasta pasar de rosca) y dejar funcionar 2-3 min, girar después la válvula reguladora de presión a la derecha y ajustar la presión (repetir la operación eventualmente varias veces).
		Falta de aceite	Controlar el nivel de aceite
	La presión desciende durante el trabajo (se ve en el manómetro)	Filtro de aspiración taponado.	Compruebe el filtro de aspiración/ eventualmente limpiarlo/sustituirlo o eliminar.
		Pintura en este estado no procesable, a causa de sus características la pintura pega las válvulas (válvula de admisión) y el caudal es demasiado bajo.	Diluir la pintura.
	El equipo tiene ahora presión, pero al pulverizar se interrumpe el chorro de pulverizado, pese a que el manómetro indica alta presión.	Los filtros obstruidos dejan pasar muy poca pintura.	Comprobar/limpiar el filtro de pistola.
		Boquilla obstruida.	Limpiar la boquilla.
	El equipo no genera la presión máx. posible. En la manguera de retorno sale material a pesar de que la llave de descarga está cerrada	Llave de descarga defectuosa defectuosa.	Consulte al Servicio postventa Wagner
No se transporta material (en trabajos de inyección)	El manómetro indica presión	El filtro de la pistola no ha sido retirado y está obstruido	Retirar el filtro de la pistola (-> véase el punto 4.1)

11 PIEZAS DE RECAMBIO Y ACCESORIOS

11.1 ACCESORIOS PARA SUPER FINISH 23 CR

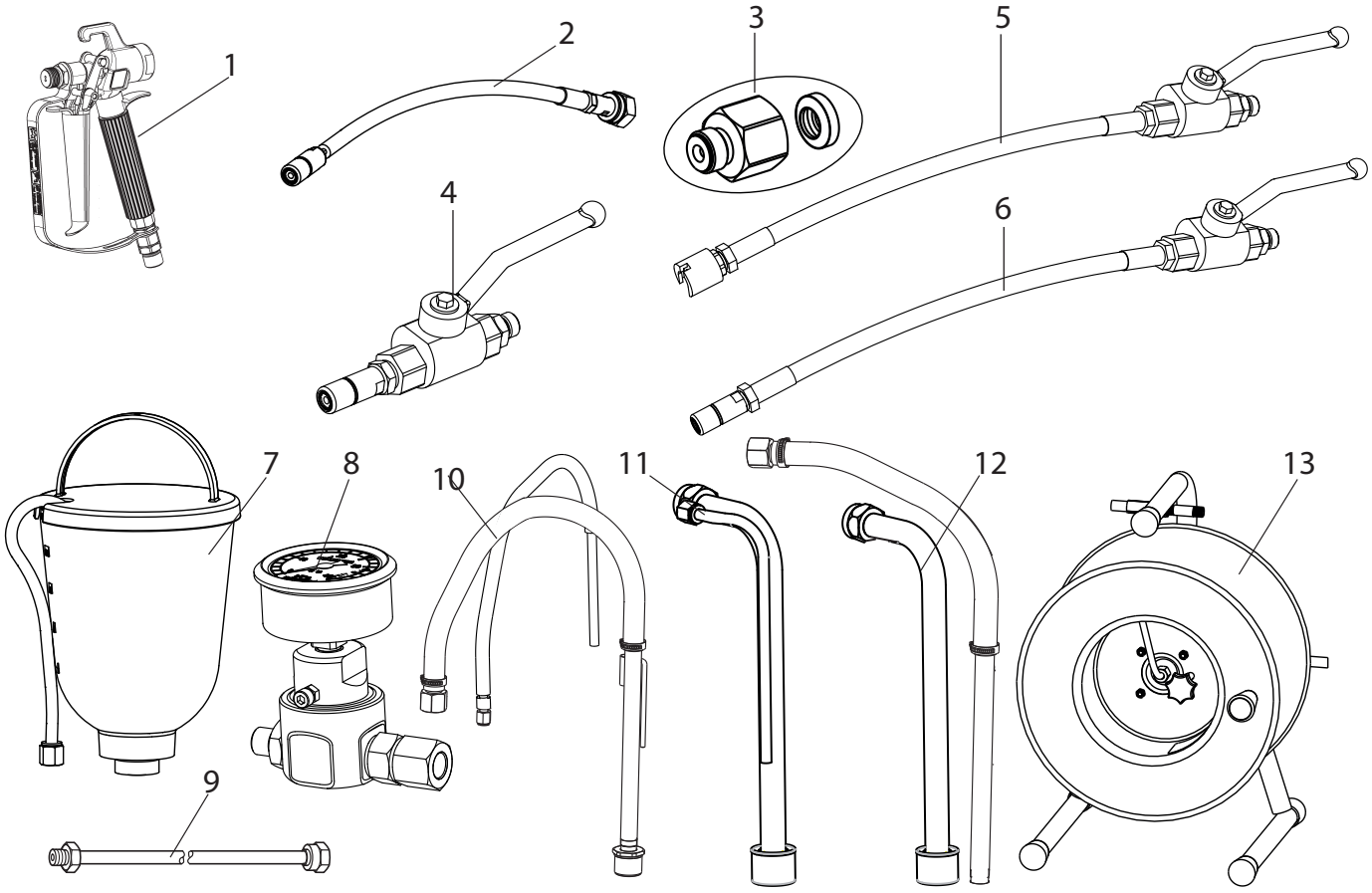

Accesorios:

POS.	DENOMINACIÓN	Nº DE PED.
1	Pistola de pulverización AG-14 (modelo de acero inoxidable)	0502081A
2	Látigo de manguera (rosca G)	2434357
3	Adaptador de la rosca G a la rosca F	2405153
4	Alta presión llave esférica con boquilla (1/4“NPSM)	2353 754
5	Alta presión llave esférica con látigo de manguera y acoplamiento deslizante (1/4“NPSM)	2353 789
6	Alta presión llave esférica con látigo de manguera y boquilla (1/4“NPSM)	2353 788
7	Depósito superior 5 l	2357 506
8	Unidad de medición de presión 400 bar	2353 487
9	Prolongación de boquilla Longitud 12,5 cm Longitud 25 cm Longitud 50 cm Longitud 75 cm	 2418853 2418854 2418855 2418856

POS.	DENOMINACIÓN	Nº DE PED.
10	Sistema de aspiración (flexible)	2393123
11	Sistema de aspiración (rígido), manguera rígida de retorno	2429697
12	Sistema de aspiración (rígido), manguera flexible de retorno	2405950
13	Tambor para manguera HR 45, 30m	341912
	Manguera de alta presión DN-6; 15 m	9984 574
	Manguera de alta presión DN-6; 6 m (para trabajos de inyección)	2351 983
	Sistema de aspiración para acoplamiento C de 1,4 m	97082
	Sistema de aspiración para acoplamiento C de 3,5 m	97083
	Pieza de unión 1/4“NPSM	34038
	TipClean 200 ml	2400214
	TipClean 1L	2400216
	Aceite hidráulico Divinol HVI 15 1 L	21061
	EasyClean 1 L	2412656

HEA - BOQUILLAS PARA PULVERIZACIÓN CON POCA NIEBLA CON BAJA PRESIÓN

HEA son las siglas de «High Efficiency Airless», una innovadora tecnología de boquillas que ha revolucionado la pulverización Airless. Las boquillas HEA permiten reducir de forma notable la presión del dispositivo de pulverización y trabajar en un área de baja presión (preferiblemente, entre 80 y 140 bar). Para ello, se pueden utilizar las boquillas con todos los soporte para boquillas TradeTip 3 y los dispositivo WAGNER.

Para lograr un resultado óptimo, muchas pinturas puede llegar a ser necesario diluirlas. Por lo general, el material se puede diluir en hasta un 10 % (debe prestar atención a las instrucciones del fabricante del material).

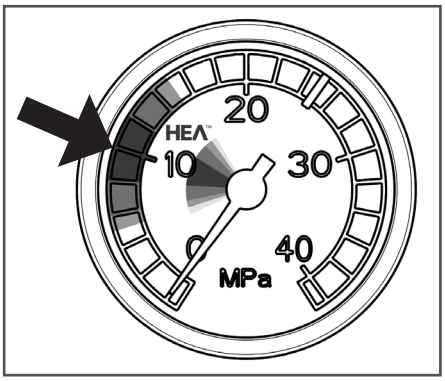

Configure la baja presión en el área HEA y comience.

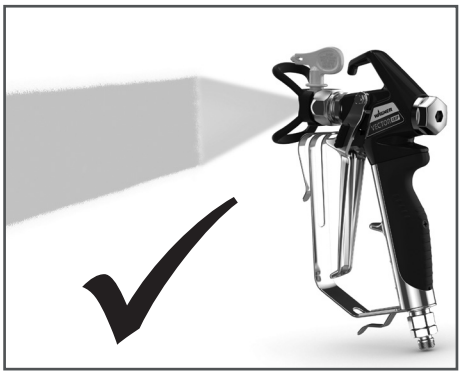

Patrón de pulverización uniforme sin bordes marcados.

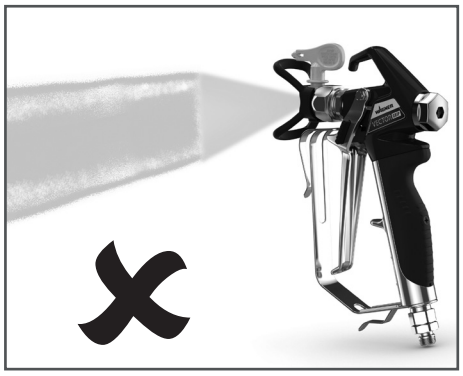

En los bordes visibles, aumente poco a poco la presión.

Tabla de boquillas HEA

Todas las boquillas de la siguiente tabla se entregan conjuntamente con el filtro de pistola adecuado.

Aplicación	Marcación de boquilla	Ángulo de pulverización	Orificio inch / mm	Ancho mm [1]	Filtro de pistola	Nº de ped.
Lacas de resina sintética **Lacas PVC**	211 311 411	20° 30° 40°	0.011 / 0.28 0.011 / 0.28 0.011 / 0.28	120 150 190	Rojo Rojo Rojo	0554211 0554311 0554411
Lacas, lacas previas **Lacas de fondo, Rellenos**	213 313 413	20° 30° 40°	0.013 / 0.33 0.013 / 0.33 0.013 / 0.33	120 150 190	Rojo Rojo Rojo	0554213 0554313 0554413
Rellenos **Pinturas antioxidantes**	415 515 615	40° 50° 60°	0.015 / 0.38 0.015 / 0.38 0.015 / 0.38	190 225 270	Amarillo Amarillo Amarillo	0554415 0554515 0554615
Pinturas antioxidantes **Pinturas látex** **Pinturas de dispersión**	417 517 617	40° 50° 60°	0.017 / 0.43 0.017 / 0.43 0.017 / 0.43	190 225 270	Blanco Blanco Blanco	0554417 0554517 0554617
Pinturas antioxidantes **Pinturas látex** **Pinturas de dispersión**	519 619	50° 60°	0.019 / 0.48 0.019 / 0.48	225 270	Blanco Blanco	0554519 0554619
Protección contra incendios	421 521 621	40° 50° 60°	0.021 / 0.53 0.021 / 0.53 0.021 / 0.53	190 225 270	Blanco Blanco Blanco	0554421 0554521 0554621

1)Ancho del pulverizado a unos 30cm de distancia al objeto de pulverización y a una presión de 100bar (10MPa) con laca de resina sintética, 20 segundos DIN.

TEMPSPRAY

El material de pintura se calienta a la temperatura requerida de manera uniforme mediante un elemento de calentamiento eléctrico que se encuentra dentro de la manguera (regulado de 20° C a 60° C).

Ventajas:

- Temperatura de pintura constante incluso a bajas temperaturas exteriores.
- Funcionamiento considerablemente mejor con materiales de recubrimiento de alta viscosidad.
- Mayor rendimiento de aplicación.
- Ahorro en solventes debido a la reducción en la viscosidad.
- Se adapta a todas las unidades airless.

Nº de ped.	Denominación
2311660 2311853	**TempSpray H 226 (ideal para dispersiones/materiales de alta viscosidad)** Unidad básica de 1/4“ inkl. Schlauchtrommel, Heizschlauch DN10, 15m, Schlauchpeitsche 1/4“ DN4, 1m Sprayback se compone de: Unidad básica (2311660), pistola Airless AG 14 rosca G, incluye soporte de boquilla Trade Tip 3 y boquilla HEA 517
2311661 2311854	**TempSpray H 326 (ideal para dispersiones/materiales de alta viscosidad)** Unidad básica de 1/4“ inkl. Schlauchtrommel, Heizschlauch DN10, 30m, Schlauchpeitsche 1/4“ DN4, 1m Sprayback se compone de: Unidad básica (2311661), pistola Airless AG 14 rosca G, incluye soporte de boquilla Trade Tip 3 y boquilla HEA 521

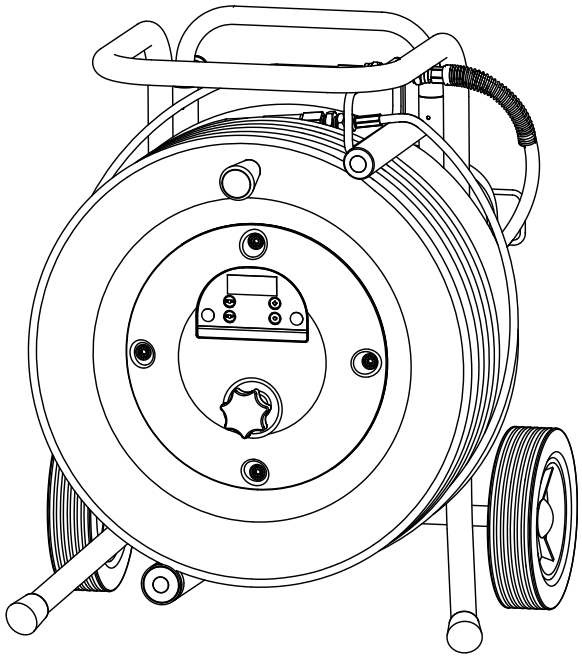

11.2 LISTA DE PIEZAS DE RECAMBIO SF 23 CR

POS.	Nº DE PED.	DENOMINACIÓN
1	2391208	Casquete antipolvo
2	2369454	Entrada
3	2422746	Carcasa de la válvula de entrada compl.
4	2393043	Válvula de admisión compl.
5	2369458	Anillo junta (1 pza)
6	2398994	Placa Wagner (a la derecha)
7	2393044	Tornillo de cierre de aceite compl.
8	2422749	Llave de descarga compl.
9	2415593	Tornillo hueco

POS.	Nº DE PED.	DENOMINACIÓN
10	2417151	Anillo junta (1 pza)
11	2382401	Pasador cilíndrico (1 pza)
12	2422747	Llave de descarga compl.
13	2393106	Válvula de escape compl.
14	2393105	Anillo toroidal y anillo junta
15	2416965	Placa SF 23 CR
16	9970103	Anillo junta (1 pza)
17	344337	Pieza de unión
18	2391210	Casquete antipolvo
19	2398998	Placa Wagner (a la izquierda)

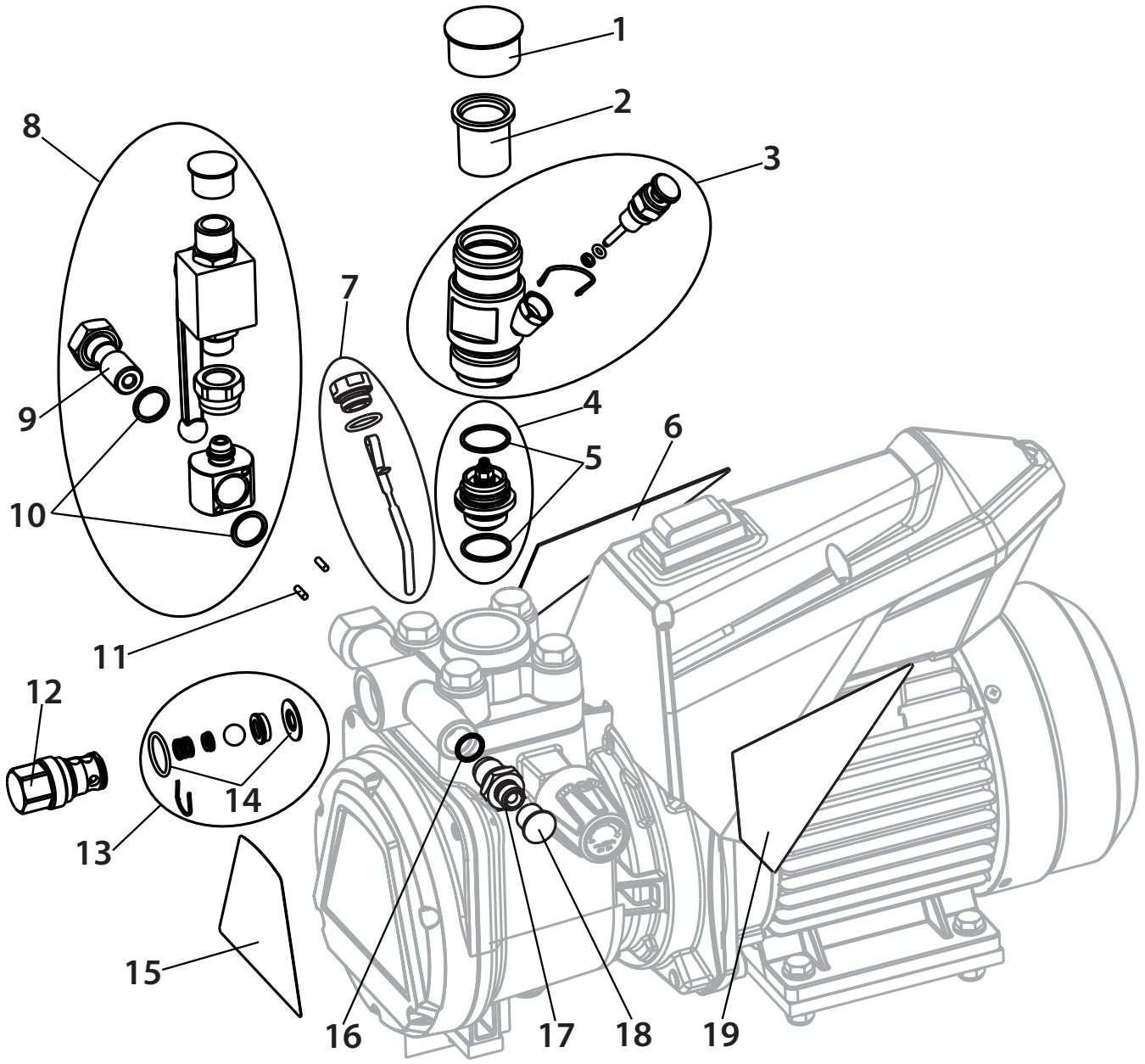

11.3 LISTA DE PIEZAS DE RECAMBIO CARRO

POS.	Nº DE PED.	DENOMINACIÓN
1	2415521	Carro compl. (incl. pos 2-4)
2	2402496	Barra compl..
3	2402494	Rueda (1 pza)
4	9994950	Tapa de rueda (1 pza)

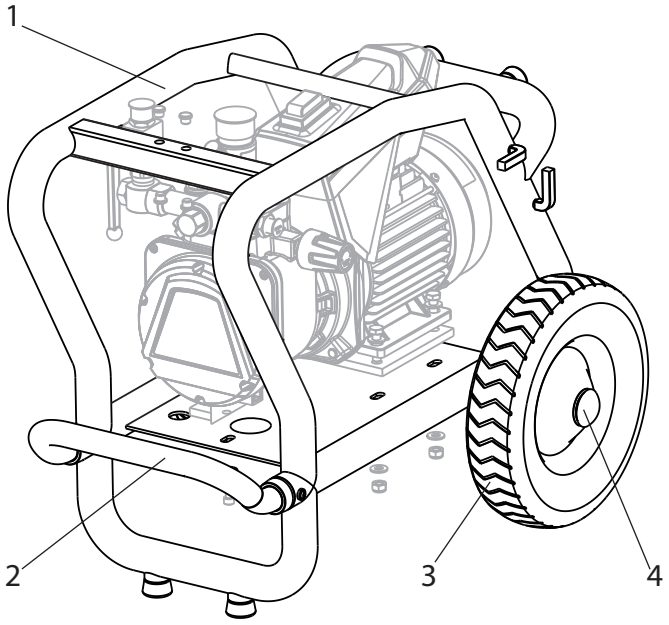

Cuadro de piezas de recambio carro SF 23 CR

11.4 LISTA DE PIEZAS DE RECAMBIO DEPÓSITO SUPERIOR

POS.	Nº DE PED.	DENOMINACIÓN
-	2357 506	Depósito superior 5 l, compl.
1	0340 901	Tapa
2	9902 306	Tornillo para chapa combinado 3,9x13 (2)
3	0037 607 0003 756	Filtro rondel, ancho de malla 0,8 mm Opcional: Filtro rondel, ancho de malla 0,4 mm
4	0340 904	Depósito superior
5	2357 505	Tubo de retorno

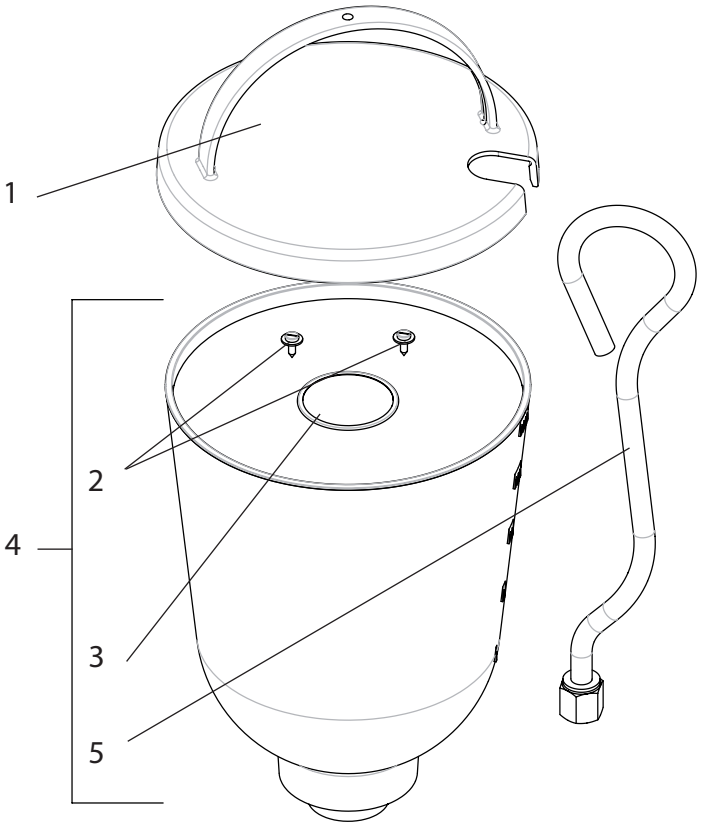

Cuadro de piezas de recambio depósito superior

COMPROBACIÓN DEL EQUIPO

Por motivos de seguridad le recomendamos que un experto compruebe el equipo según sea necesario pero como muy tarde cada 12 meses para verificar si se sigue garantizando un servicio seguro.
En equipos retirados del servicio la verificación se puede aplazar hasta la próxima puesta en funcionamiento.
También hay que observar todas las disposiciones de control y mantenimiento nacionales (que eventualmente pueden divergir).
En caso de preguntas diríjase al servicio de atención al cliente de Wagner.

INDICACIÓN IMPORTANTE RESPECTO A LA GARANTÍA DEL PRODUCTO

En base a un Reglamento europeo, el fabricante solo responde de forma ilimitada de su producto si todos los componentes proceden del fabricante o han sido aprobados por éste y si los aparatos son montados y utilizados correctamente. En caso de utilizar accesorios y repuestos de otros fabricantes, la responsabilidad puede quedar extinguida completa o parcialmente si el uso de los accesorios o repuestos de otros fabricantes causa un fallo en el producto. En casos extremos, las autoridades competentes puede prohibir el uso del aparato completo.

Con los accesorios y piezas de recambio originales de WAGNER tiene usted la garantía de que todas las normas de seguridad se cumplen.

ADVERTENCIA PARA LA ELIMINACIÓN DE DESECHOS

Según la directiva europea 2002/96/CE respecto a la eliminación de equipos eléctricos viejos, y su transformación a la legislación nacional, ¡este producto no deberá desecharse junto con la basura doméstica, sino que tiene que llevarse a un centro de eliminación de desechos acorde con el medio ambiente!

Nosotros o nuestras representaciones comerciales recibirán de vuelta su equipo WAGNER viejo para su eliminación acorde con el medio ambiente. Diríjase en este caso a una de nuestras oficinas de servicio posventa, o directamente a nosotros.

+ 2 AÑOS DE GARANTÍA PARA ESTE PRODUCTO PARA PROFESIONALES DE WAGNER

(situación 03.03.2022)

WAGNER ofrece exclusivamente al comprador comercial que haya adquirido el producto en un comercio especializado autorizado (en lo sucesivo, denominado «cliente») una garantía existente para los productos enumerados en internet en https://go.wagner-group.com/3plus2-info, además de las regulaciones de garantía legales, siempre y cuando no exista una exclusión de garantías.
El plazo de garantía para los productos WAGNER (dispositivos) de la sección de productos profesionales es de 36 meses y se cuentan a partir de la fecha de la primera compra. El plazo de garantía se puede prolongar otros 24 meses si, tras su adquisición, se registra el producto en internet en https://go.wagner-group.com/3plus2 dentro de los 28 días posteriores a la compra.
En el caso del alquiler comercial, uso industrial (por ejemplo, el uso en trabajos por turnos) o desgastes comparables, el período de garantía será de 12 meses debido al desgaste significativamente mayor. En este caso, nos reservamos el derecho a realizar una comprobación en casos especiales y, cuando proceda, denegar la garantía.
Si durante el tiempo de garantía se muestran errores en el material, en el procesamiento o en el rendimiento del dispositivo, se podrán hacer valer los derechos de garantía de forma inmediata, pero como máximo en el plazo de 2 semanas desde el momento en el que se hayan detectado los errores.
Puede solicitarle las condiciones detalladas de la garantía a nuestros socios autorizados de WAGNER (véase la página web o las instrucciones de uso) o consultar la versión en texto de nuestra página web:

https://go.wagner-group.com/pf-warranty-conditions

Modificaciones reservadas

Declaración UE de conformidad

Mediante la presente garantizamos, bajo nuestra exclusiva responsabilidad, que este producto cumple con las correspondientes disposiciones:
2006/42/CE, 2014/30/UE, 2011/65/UE, 2012/19/UE

Normas armonizadas aplicadas:
EN ISO 12100, EN 60204-1, EN 1953, EN 61000-3-2,
EN 61000-3-11, EN 61000-6-1, EN 61000-6-3, EN 12621
El producto viene acompañado de la declaración UE de conformidad. Si lo necesita, puede pedirla adicionalmente por el número de pedido **2418310**.

Vertaling van de originele gebruiksaanwijzing

Inhoudsopgave

1 ALGEMENE VEILIGHEIDSAANWIJZINGEN 26

2 VEILIGHEIDSVOORSCHRIFTEN VOOR HET AIRLESS-SPUITEN 27
2.1 Vlampunt 27
2.2 Explosieveiligheid 27
2.3 Explosie- en brandgevaar tijdens het spuiten door ontstekingsbronnen 27
2.4 Gevaar voor letsel door de spuitstraal 28
2.5 Spuitpistool borgen tegen onbedoelde bediening 28
2.6 Terugstoot van het spuitpistool 28
2.7 Adembescherming tegen oplosmiddeldampen 28
2.8 Voorkomen van beroepsziektes 28
2.9 Max. werkdruk 28
2.10 Hogedrukslang 28
2.11 Elektrostatische oplading (optreden van vonken of brand) 28
2.12 Gebruik van het apparaat op bouwterreinen en in werkplaatsen 28
2.13 Ventilatie tijdens spuitwerkzaamheden binnen 29
2.14 Afzuiginstallaties 29
2.15 Aarding van het spuitobject 29
2.16 Reiniging van het apparaat met oplosmiddel 29
2.17 Reiniging van het apparaat 29
2.18 Werkzaamheden of reparaties aan de elektrische uitrusting 29
2.19 Werkzaamheden aan elektrische onderdelen 29
2.20 Plaatsing op een oneffen ondergrond 29

3 OVERZICHT VAN TOEPASSINGEN 29
3.1 Toepassingsgebieden 29
3.2 Bedekkingsmateriaal 30
3.2.1 Bedekkingsmaterialen met scherpe toeslagstoffen 30
3.2.2 Filteren (bij spuitwerkzaamheden) 30
3.3 Gebruik in twee posities 30
3.4 Overzichten 31
3.5 Technische gegevens 32

4 INBEDRIJFSTELLING 32
4.1 Pistool 32
4.2 Hogedrukslang en drukmeter 32
4.3 Topreservoir 33
4.4 Aanzuigsysyteem 33
4.5 Aansluiting op het lichtnet 33
4.6 Bij eerste inbedrijfstelling Reiniging van conserveringsmiddelen 34
4.7 Apparaat (hydraulisch systeem) ontluchten wanneer het geluid van het inlaatventiel niet hoorbaar is 34
4.8 Apparaat met bedekkingsmateriaal in gebruik nemen 34

5 TRANSPORT 35

6 GEBRUIK VAN DE HOGEDRUKSLANG 35

7 WERKONDERBREKINGEN 35

8 REINIGING VAN HET APPARAAT 35
8.1 Reiniging van de buitenzijde 36
8.2 Aanzuigfilter 36
8.3 Reiniging van het Airless-spuitpistool 37

9 ONDERHOUD 37
9.1 Algemeen onderhoud 37
9.2 Hogedrukslang 37

10 REPARATIES AAN HET APPARAAT 38
10.1 Inlaatventielknop 38
10.2 Inlaatventiel 38
10.3 Uitlaatventiel 39
10.4 Drukregelventiel 39
10.5 Typische slijtdelen 39
10.6 Hulp bij storingen 40

11 ACCESSOIRES EN ONDERDELEN 42
11.1 Accessoires voor de Super Finish 23 CR 42
11.2 Onderdelenlijst Super Finish 23 CR 45
11.3 Onderdelenlijst wagen 46
11.4 Onderdelenlijst topreservoir 46

Inspectie van het apparaat 47
Belangrijke aanwijzing m.b.t. productaansprakelijkheid 47
Aanwijzing voor afvoer 47
Garantieverklaring 47
CE-Verklaring van overeenstemming 47
Europa – servicenetwerk 116

1 ALGEMENE VEILIGHEIDSAANWIJZINGEN

Waarschuwing! ***Lees alle veiligheidsinstructies, aanwijzingen, illustraties en technische gegevens die bij dit elektrisch gereedschap zijn meegeleverd.*** *Het niet naleven van de onderstaande aanwijzingen kan elektrische schokken, brand en/of ernstig letsel tot gevolg hebben.* ***Bewaar alle veiligheidsrichtlijnen en aanwijzingen voor de toekomst.*** *De term "elektrisch gereedschap" die in de veiligheidsrichtlijnen wordt gebruikt, verwijst naar elektrische gereedschappen met netvoeding (met netsnoer) en naar elektrisch gereedschap op een accu (zonder netsnoer).*

1. Veiligheid op de werkplek

a) **Houd de werkplek schoon en goed verlicht.** *Wanorde en niet verlichte werkplekken kunnen tot ongevallen leiden.*

b) **Werk niet met het elektrisch gereedschap in een omgeving met explosiegevaar waar ontvlambare vloeistoffen, gassen of stof aanwezig zijn.** *Elektrisch gereedschap wekt vonken op die stof of dampen kunnen ontsteken.*

c) **Houd kinderen en andere personen tijdens het gebruik van elektrisch gereedschap op afstand.** *Bij afleiding kunt u de controle over het elektrische gereedschap verliezen.*

2. Elektrische veiligheid

a) **De stekker van het elektrisch gereedschap moet in het stopcontact passen. De stekker mag op geen enkele manier worden gewijzigd. Gebruik geen adapterstekkers in combinatie met elektrisch geaarde elektrische gereedschappen.** *Ongewijzigde stekkers en passende wandcontactdozen verminderen het risico van elektrische schokken.*

b) **Voorkom contact van uw lichaam met geaarde oppervlakken van b.v. buizen, radiatoren, fornuizen en koelkasten.** *Er bestaat een verhoogd risico op elektrische schokken wanneer uw lichaam is geaard.*

c) **Houd elektrisch gereedschap uit de buurt van regen of vocht.** *Het binnendringen van water in elektrisch gereedschap verhoogt het risico van een elektrische schok.*

d) **Gebruik het netsnoer niet om het elektrisch gereedschap te dragen, op te hangen of de stekker uit het stopcontact te trekken. Houd het netsnoer uit de buurt van hitte, olie, scherpe randen of bewegende delen.** *Een beschadigd of verward netsnoer verhoogt het risico van een elektrische schok.*

e) **Indien het gebruik van het elektrisch gereedschap in een vochtige omgeving onvermijdelijk is, gebruik dan een aardlekschakelaar.** *Het gebruik van een aardlekschakelaar voorkomt het risico van een elektrische schok.*

3. Veiligheid van personen

a) **Wees alert, let op wat u doet en gebruik uw gezond verstand bij het werken met elektrisch gereedschap. Gebruik het elektrisch gereedschap niet als u moe bent of onder invloed van drugs, alcohol of medicijnen bent.** *Een moment van onachtzaamheid bij het gebruik van het elektrisch gereedschap kan ernstig letsel veroorzaken.*

b) **Gebruik persoonlijke beschermingsmiddelen en draag altijd een veiligheidsbril.** *Het gebruik van persoonlijke beschermingsmiddelen, zoals stofmasker, antislip veiligheidsschoenen, veiligheidshelm of gehoorbescherming, afhankelijk van type en gebruik van het elektrisch gereedschap, vermindert het risico van letsel.*

c) **Zorg ervoor dat het elektrische gereedschap is uitgeschakeld voordat u het op het lichtnet en/of de accu aansluit, het optilt of draagt.** *Wanneer u bij het dragen van het elektrische gereedschap uw vinger op de schakelaar houdt of het apparaat ingeschakeld op het lichtnet aansluit, kan dit tot ongelukken leiden.*

d) **Verwijder afstelgereedschap of moersleutels voordat u het apparaat inschakelt.** *Een gereedschap of sleutel in een draaiend deel van het elektrisch gereedschap kan letsel veroorzaken.*

e) **Vermijd een abnormale lichaamshouding. Zorg voor een goede houding en bewaar op elk moment uw evenwicht.** *Hiermee kunt u het elektrische gereedschap onder onverwachte omstandigheden beter controleren.*

f) **Draag geschikte kleding. Draag geen loszittende kleding of sierraden.** *Houd haren, kleding en handschoenen verwijderd van bewegende delen. Loszittende kleding, sierraden of lange haren kunnen door bewegende delen worden gegrepen.*

g) **Pas op voor een vals gevoel van veiligheid en neem de veiligheidsvoorschriften voor elektrisch gereedschap in acht, ook wanneer u na veelvuldig gebruik vertrouwd met het elektrisch gereedschap bent.** *Onoplettendheid kan binnen een fractie van een seconde tot ernstig letsel leiden.*

4. Gebruik en behandeling van het elektrische gereedschap

a) **Overbelast het elektrische gereedschap niet. Gebruik voor uw werkzaamheden het daarvoor bedoelde**

elektrische gereedschap. *Met het juiste elektrische gereedschap werkt u beter en veiliger binnen het aangegeven vermogensbereik.*

b) **Gebruik geen elektrisch gereedschap waarvan de schakelaar defect is.** *Elektrisch gereedschap dat niet meer kan worden in- of uitgeschakeld, is gevaarlijk en moet worden gerepareerd.*

c) **Trek de stekker uit het stopcontact en/of verwijder de afneembare accu voordat u instellingen aan het apparaat uitvoert, accessoires wisselt of het elektrische gereedschap opbergt.** *Deze voorzorgsmaatregel voorkomt onbedoeld inschakelen van het elektrische gereedschap.*

d) **Bewaar elektrisch gereedschap, wanneer het niet wordt gebruikt, buiten bereik van kinderen. Laat geen personen met het apparaat werken die daar niet mee vertrouwd zijn of die deze aanwijzingen niet hebben gelezen.** *Elektrisch gereedschap is gevaarlijk wanneer dit door onervaren personen wordt gebruikt.*

e) **Onderhoud het elektrische gereedschap zorgvuldig. Controleer of bewegende delen van het apparaat correct werken en niet klemmen, en of onderdelen zodanig zijn gebroken of beschadigd dat de werking van het elektrisch gereedschap wordt beïnvloed. Laat beschadigde onderdelen repareren voordat u het elektrisch gereedschap gebruikt.** *Veel ongevallen worden veroorzaakt door slecht onderhouden elektrisch gereedschap.*

f) **Gebruik elektrisch gereedschap, accessoires, hulpmiddelen enz. in overeenstemming met deze aanwijzingen en zoals voor dit specifieke type apparaat is voorgeschreven. Houd daarbij rekening met de werkomstandigheden en de uit te voeren werkzaamheden.** *Het gebruik van elektrisch gereedschap voor ander dan het bedoelde gebruik kan leiden tot gevaarlijke situaties.*

g) **Zorg ervoor dat de grepen en greepvlakken schoon en vrij van olie en vet blijven.** Gladde grepen en greepvlakken maken een veilig gebruik en controle over het elektrisch gereedschap in onverwachte situaties onmogelijk.

5. Service

a) **Laat uw elektrisch gereedschap alleen repareren door gekwalificeerd vakpersoneel en uitsluitend met originele reserveonderdelen.** Daarmee blijft de veiligheid van het apparaat gewaarborgd.

b) **Wanneer het netsnoer van dit apparaat is beschadigd, moet dit door de fabrikant, zijn klantenservice of een gelijkwaardig gekwalificeerd persoon worden vervangen om gevaren te voorkomen.**

2 VEILIGHEIDSVOORSCHRIFTEN VOOR HET AIRLESS-SPUITEN

Let op de plaatselijk geldende voorschriften.
Veiligheidstechnische eisen voor het Airless-spuiten zijn onder andere geregeld in:

a) De Europese norm "Verstuif- en spuitapparatuur voor bekledingsmaterialen – Veiligheidseisen" (EN 1953).

Voor een veilige omgang met Airless hogedruk-spuitapparaten moeten de volgende veiligheidsvoorschriften in acht worden genomen.

2.1 VLAMPUNT

Gevaar	Verspuit uitsluitend bedekkingsmaterialen met een vlampunt van 21 °C of hoger. Het vlampunt is de laagste temperatuur waarbij het bedekkingsmateriaal dampen vormt. Deze dampen zijn voldoende om met de lucht die zich boven het bedekkingsmateriaal bevindt een ontvlambaar mengsel te vormen.

2.2 EXPLOSIEVEILIGHEID

Gevaar	Gebruik het apparaat niet op plaatsen die zijn gezoneerd als plaatsen waar ontploffingsgevaar kan heersen. Het apparaat is niet explosieveilig uitgevoerd. Gebruik het toestel niet in explosieve bereiken (zone 0,1 en 2). Voorbeelden van explosieve bereiken zijn de opslaglocatie van lak en de directe omgeving van het spuitobject. Stel het toestel minimaal 3 m verwijderd van het spuitobject op.

2.3 EXPLOSIE- EN BRANDGEVAAR TIJDENS HET SPUITEN DOOR ONTSTEKINGSBRONNEN

Gevaar	In de directe omgeving mogen zich geen ontstekingsbronnen bevinden, zoals b.v. open vuur, brandende sigaretten, sigaren en pijpen, vonken, gloeidraden, hete oppervlakken, enz.

2.4 GEVAAR VOOR LETSEL DOOR DE SPUITSTRAAL

Gevaar	Let op, gevaar voor letsel door injectie! Richt nooit het spuitpistool op uzelf, personen of dieren. Gebruik nooit het spuitpistool zonder spuitstraal-contactbescherming. De spuitstraal mag niet in contact komen met lichaamsdelen. De bij Airless-spuitpistolen optredende spuitdrukken kunnen zeer ernstig letsel veroorzaken. Bij contact met de spuitstraal kan bedekkingsmateriaal in de huid worden geïnjecteerd. Behandel spuitletsel niet als een onschuldige snijwond. Raadpleeg bij huidletsel door bedekkingsmateriaal of oplosmiddel direct een arts voor een snelle, vakkundige behandeling. Informeer de arts over het gebruikte bedekkingsmateriaal of oplosmiddel.

2.5 SPUITPISTOOL BORGEN TEGEN ONBEDOELDE BEDIENING

Borg het spuitpistool altijd bij montage of demontage van de spuitkop en bij werkonderbrekingen.

2.6 TERUGSTOOT VAN HET SPUITPISTOOL

Gevaar	Bij een hoge werkdruk wekt het overhalen van de trekker een terugstootkracht op tot 15 N. Wanneer u daar niet op bent voorbereid, kan uw hand achteruit worden gestoten of kunt u het evenwicht verliezen. Dat kan letsel veroorzaken.

2.7 ADEMBESCHERMING TEGEN OPLOSMIDDELDAMPEN

Draag tijdens spuitwerkzaamheden adembescherming. De gebruiker moet een adembeschermingsmasker ter beschikking worden gesteld.

2.8 VOORKOMEN VAN BEROEPSZIEKTES

Ter bescherming van de huid zijn beschermende kleding, handschoenen en eventueel huidbeschermende crème vereist.
Neem de voorschriften in acht van de fabrikanten van de bedekkingsmaterialen, oplosmiddelen en reinigingsmiddelen bij de voorbereidingen, verwerking en reiniging van het apparaat.

2.9 MAX. WERKDRUK

De toegestane werkdruk van spuitpistool, spuitpistoolaccessoires, apparaataccessoires en hogedrukslang mag niet lager zijn dan de op het apparaat vermelde maximale werkdruk van 25 MPa (250 bar).

2.10 HOGEDRUKSLANG

Gevaar	Let op, gevaar voor letsel door injectie! Door slijtage, knikken en niet-doelmatig gebruik kunnen lekplaatsen in de hogedrukslang ontstaan. Door een lekplaats kan vloeistof in de huid geïnjecteerd worden.

- Hogedrukslang vóór elk gebruik grondig controleren.
- Vervang een beschadigde hogedrukslang onmiddellijk.
- Probeer nooit een defecte hogedrukslang zelf te repareren!
- Vermijd scherpe bochten en knikken. De kleinste buigstraal mag ongeveer 20 cm bedragen.
- **Rijd niet** over de hogedrukslang en bescherm deze tegen scherpe voorwerpen en kanten.
- Nooit aan de hogedrukslang trekken om het toestel te bewegen.
- Hogedrukslang niet verdraaien.
- Hogedrukslang niet in oplosmiddel leggen. Buitenkant alleen met een doordrenkte doek afvegen.
- Hogedrukslang zo leggen, dat er geen struikelgevaar bestaat.

	Gebruik voor een goede en veilige werking en een lange levensduur uitsluitend originele hogedrukslangen van WAGNER.

2.11 ELEKTROSTATISCHE OPLADING (OPTREDEN VAN VONKEN OF BRAND)

Gevaar	Ten gevolge van de stroomsnelheid van het bedekkingsmateriaal tijdens het spuiten kan er elektrostatische oplading optreden. Dit kan bij ontlading leiden tot vonken of brand. Daarom is het noodzakelijk dat het apparaat altijd via de elektrische installatie is geaard. Dit mag uitsluitend via een volgens de voorschriften geaard stopcontact.

Elektrostatische oplading van spuitpistool en hogedrukslang wordt via de hogedrukslang afgevoerd. Daarom moet de elektrische weerstand tussen de aansluitingen van de hogedrukslang één megaohm of minder bedragen.

2.12 GEBRUIK VAN HET APPARAAT OP BOUWTERREINEN EN IN WERKPLAATSEN

Aansluiting op het lichtnet mag uitsluitend via een speciaal voedingspunt met een aardlekbeveiliging van ≤ 30 mA.

2.13 VENTILATIE TIJDENS SPUITWERKZAAMHEDEN BINNEN

Er moet worden gezorgd voor voldoende ventilatie om oplosmiddeldampen af te voeren.

2.14 AFZUIGINSTALLATIES

Deze dienen door de gebruiker van het apparaat overeenkomstig de plaatselijke voorschriften te worden gerealiseerd.

2.15 AARDING VAN HET SPUITOBJECT

Het te coaten spuitobject moet zijn geaard
(de wanden van gebouwen zijn doorgaans natuurlijk geaard).

2.16 REINIGING VAN HET APPARAAT MET OPLOSMIDDEL

Gevaar	Bij reiniging van het apparaat met oplosmiddel mag niet in een reservoir met kleine opening (spongat) worden gespoten of gepompt. Gevaar door vorming van een explosief gas/luchtmengsel. Het reservoir moet zijn geaard.

2.17 REINIGING VAN HET APPARAAT

Gevaar	Gevaar voor kortsluiting door binnendringend water! Spuit het apparaat nooit af met een hogedruk- of stoomreiniger.

2.18 WERKZAAMHEDEN OF REPARATIES AAN DE ELEKTRISCHE UITRUSTING

Laat deze uitsluitend uitvoeren door een elektrotechnisch vakbekwaam persoon. Wij aanvaarden geen aansprakelijkheid voor een ondeskundige installatie.

2.19 WERKZAAMHEDEN AAN ELEKTRISCHE ONDERDELEN

Verwijder voor alle werkzaamheden netstekker uit de wandcontactdoos.

2.20 PLAATSING OP EEN ONEFFEN ONDERGROND

De voorzijde moet omlaag wijzen om wegglijden te voorkomen.
Het apparaat mag niet op schuine ondergronden worden gebruikt, omdat het door de trillingen de neiging heeft te verplaatsen.

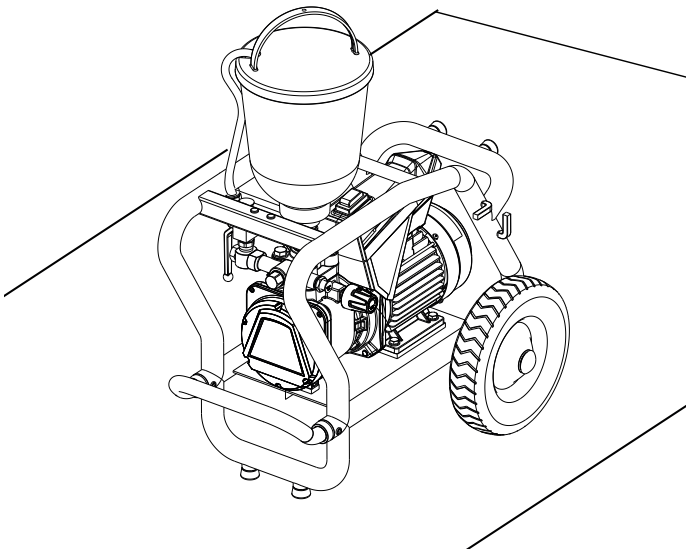

3 OVERZICHT VAN TOEPASSINGEN / APPARAATBESCHRIJVING

3.1 TOEPASSINGSGEBIEDEN

Super Finish 23 CR is een elektrisch aangedreven apparaat voor het luchtloos (airless) verstuiven van diverse bedekkingsmaterialen. Bovendien is de Super Finish 23 CR geschikt voor het verwerken van injectieschuim en injectiehars.
De Super Finish 23 CR kan zowel in werkplaatsen als op bouwplaatsen worden gebruikt.
De capaciteit van de Super Finish 23 CR is zodanig ontworpen dat binnenverwerking van dispersies op kleine tot middelgrote objecten mogelijk is.
In het lakbereik is het toestel geschikt voor alle gebruikelijke werkzaamheden, zoals:
deuren, deurkozijnen, balustrades, meubels, houten betimmeringen, hekwerken, radiatoren en stalen onderdelen.
Voor lakwerkzaamheden wordt het gebruik van een bovenste reservoir aanbevolen.

3.2 BEDEKKINGSMATERIAAL

Verwerkbare materialen

Waterverdunbare en oplosmiddelhoudende lak, tweecomponentenmateriaal, dispersies, latexverf.
Injectieschuim (een- en tweecomponenten)
Injectiehars (een- en tweecomponenten)

i	Andere materialen mogen uitsluitend worden verwerkt na overleg met WAGNER omdat zowel duurzaamheid als veiligheid van het apparaat daardoor nadelig kunnen worden beïnvloed.

i	Let erop dat de te verwerken bedekkingsmaterialen geschikt zijn voor Airless.

Het apparaat kan bedekkingsmaterialen verwerken met een viscositeit tot 20.000 mPas. Wanneer de spuitcapaciteit bij zeer viskeuze bedekkingsmaterialen te sterk terugloopt, moeten deze conform de informatie van de fabrikant worden verdund.

Bedekkingsmateriaal voor aanvang van het werk goed omroeren.

i	Let op! Let erop bij het roeren van bedekkingsmateriaal, met name met motoraangedreven roerwerken, dat er bij het roeren geen luchtbellen in het materiaal worden geroerd. Luchtbellen verstoren het spuiten en kunnen zelfs leiden tot onderbrekingen van de werkzaamheden.

3.2.1 BEDEKKINGSMATERIALEN MET SCHERPE TOESLAGSTOFFEN

Deze deeltjes hebben een sterk abrasieve werking op ventielen en spuitkop, maar ook op het spuitpistool. De levensduur van deze slijtdelen wordt daardoor aanmerkelijk bekort.

3.2.2 FILTEREN (BIJ SPUITWERKZAAMHEDEN)

Voor een storingsvrije werking is voldoende filtering nodig. Daarvoor is het apparaat voorzien van een aanzuigfilter en een insteekfilter in het spuitpistool. Periodieke controle van deze filters op beschadigingen of vervuiling wordt dringend aanbevolen.

3.3 GEBRUIK IN TWEE POSITIES

De Super Finish 23 CR kan zowel horizontaal als verticaal worden gebruikt.

a) Horizontaal gebruik:
Voor gebruik met een bovenbak of voor directe aanzuiging met een flexibel aanzuigsysteem.

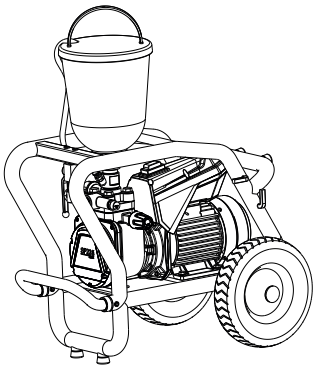

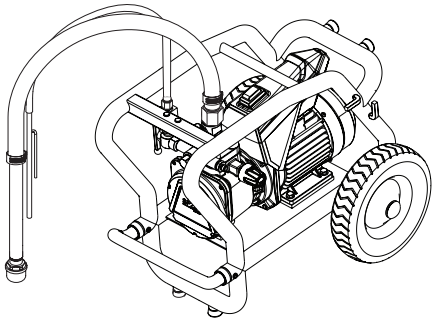

b) Verticaal gebruik:
Voor directe aanzuiging met een stijf aanzuigsysteem.

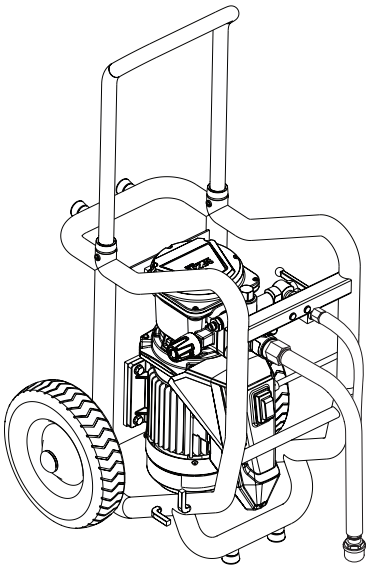

3.4 OVERZICHTEN

1 Materiaalkogelkraan:*

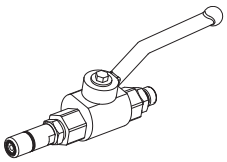

Open:
Materiaal wordt getransporteerd

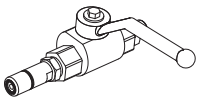

Gesloten:
Materiaal wordt niet getransporteerd

2 Slangzweep voor injectiewerkzaamheden (a)*
Mondstukhouder met mondstuk voor spuitwerkzaamheden (b)*
3 Pistool*
4 Hogedrukslang
5 Aan/Uit-schakelaar
6 Aansluiting voor hogedrukslang
7 Drukregelventiel
8 Ontlastingskraan voor het regelen van de materiaalstroom:

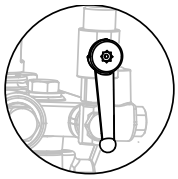

Open (ontlastingskraan wijst omlaag):
het materiaal wordt naar het bovenste reservoir / materiaalrservoir getransporteerd

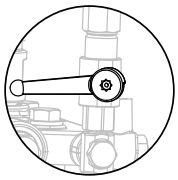

Gesloten (ontlastingskraan in 90°-positie):
het materiaal wordt naar het pistool resp. naar de materiaalkogelkraan getransporteerd.

9 Retourbuis
10 Topreservoir*
11 Inlaatventielknop
12 Uitlaatventiel
13 Oliepeilstok
14 Drukmeter
15 Aanzuigsysteem* stijf (a) en flexibel (b)

* Accesorios. El volumen de suministro efectivo depende de la configuración del Spray Pack.

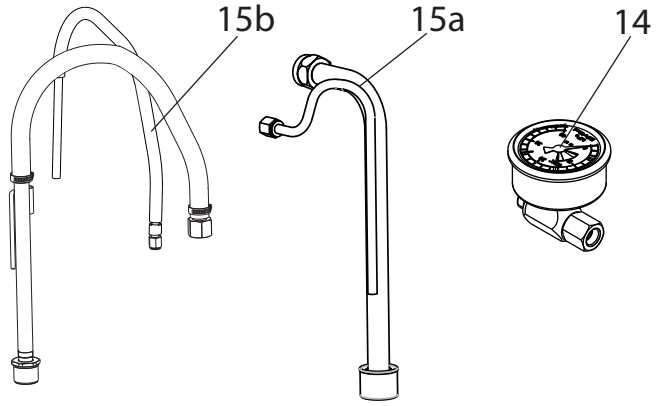

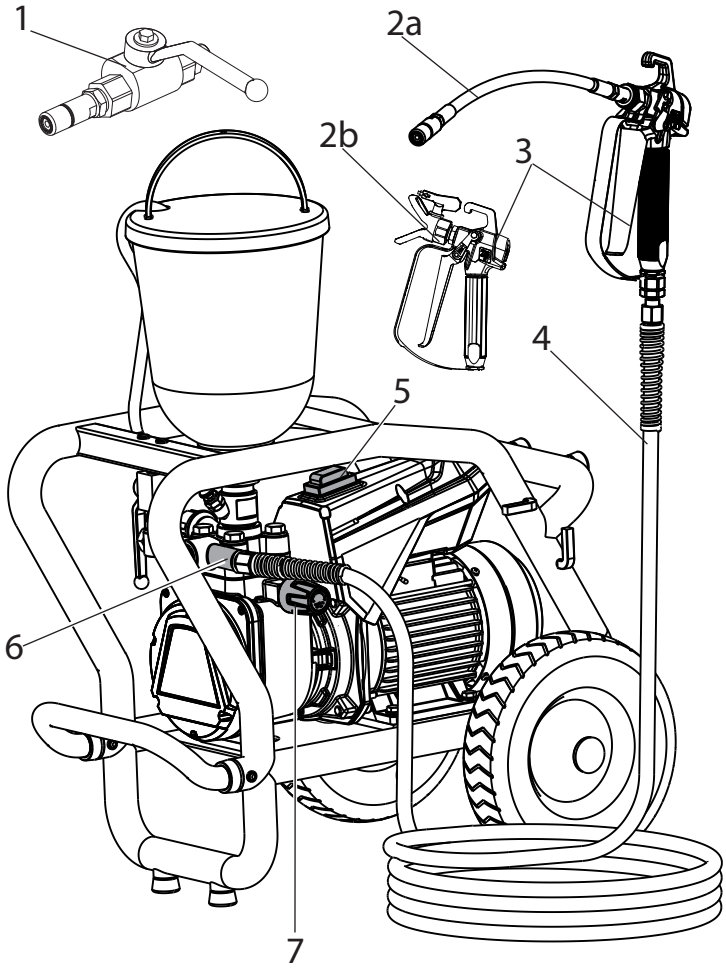

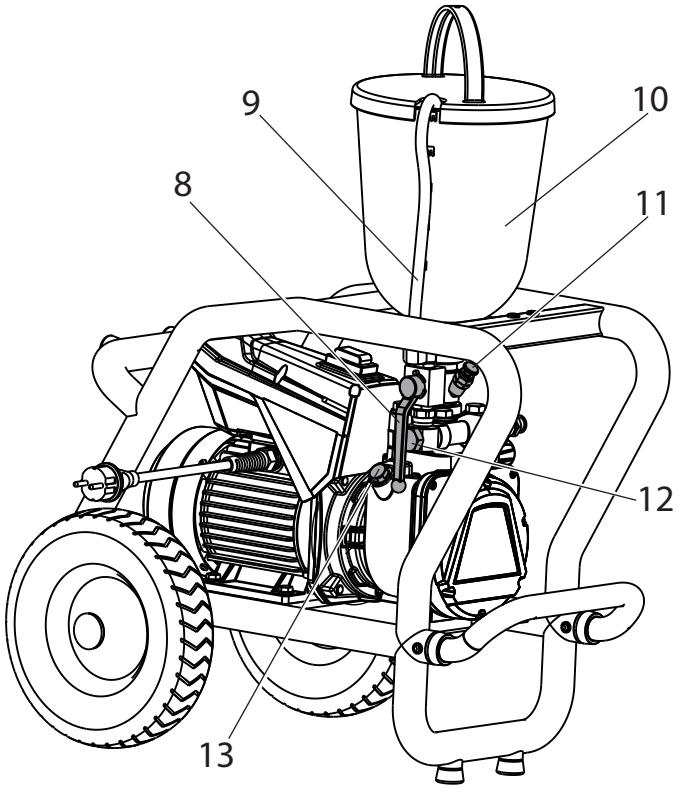

3.5 TECHNISCHE GEGEVENS

Spanning:	230-240 Volt ~, 50 Hz
Zekering:	16 A traag
Aansluitkabel:	6 m lang, 3x1,5 mm²
Max. stroomverbruik:	7,0 A
Beschermingsklasse:	IP 54
Opnamevermogen toestel:	1,3 kW
Max. werkdruk:	25 MPa (250 bar)
Max. volumestroom:	2,6 l/min
Volumestroom bij 12 MPa (120 bar) met water:	2,3 l/min
Max. toeg. temperatuur van het bedekkingsmateriaal:	43°C
Max. viscositeit:	20.000 mPas
Ledig gewicht:	37 kg
Inhoud hydraulische olie :	
Hydraulische behuizing	1,3 liter
Transmissie (Vet)	45 g
Max. trillingen bij het spuitpistool:	minder dan 2,5 m/s²
Max. geluidsdrukniveau:	75 dB(A)*

* Meetlocatie: op 1 m afstand naast het apparaat en 1,60 m boven de grond, 12 MPa (120 bar) werkdruk, akoestisch harde ondergrond

4 INBEDRIJFSTELLING

4.1 PISTOOL

1. Ofwel de slangzweep (1, bij injectiewerkzaamheden) ofwel de mondstukhouder met mondstuk (2, bij spuitwerkzaamheden) vastschroeven op het pistool.

i	Verwijder voor injectiewerkzaamheden het in het pistool voorgemonteerde filter zoals hieronder beschreven, om ervoor te zorgen dat het niet verstopt raakt.

2. Trek de beschermbeugel (3) met kracht naar voren.
3. Draai de handgreep (4) uit de pistoolbehuizing. Verwijder het insteekfilter (5).
4. Draai de handgreep (4) in de pistoolbehuizing en draai deze vast.
5. Klik de beschermbeugel (3) vast.

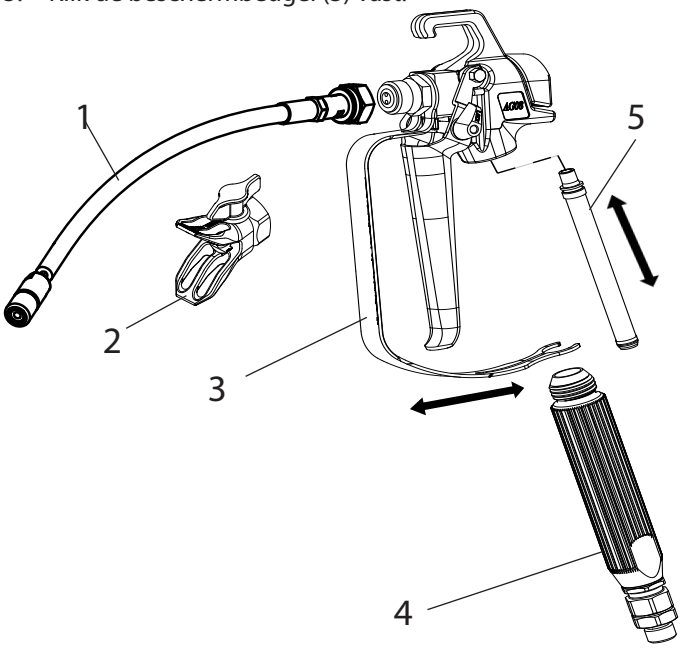

4.2 HOGEDRUKSLANG EN DRUKMETER

i	Om te kunnen controleren of de slang onder druk staat, moet de meegeleverde manometer op de hogedrukslang bevestigd worden.

1. Manometer (11) op de slangaansluiting (A) of op het pistool (B) vastschroeven.

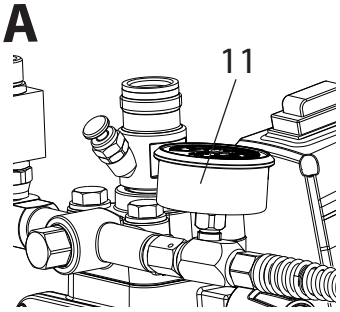

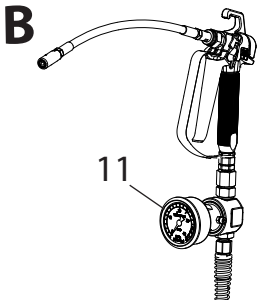

2. Hogedrukslang (9) op de slangaansluiting resp. manometer schroeven.
3. Pistool (10) of materiaalkogelkraan op de hogedrukslang schroeven.
4. Zet alle wartels van de hogedrukslang stevig vast om lekkage van bedekkingsmateriaal te voorkomen.

Let op	Houd bij het losdraaien van de hogedrukslang de slangaansluiting met sleutel 22 mm tegen.

4.3 TOPRESERVOIR

1. Zorg dat de afdichtvlakken aan de aansluitingen schoon zijn. Let erop, dat de rode inlaat (1) in de ingang voor bedekkingsmateriaal (4) is geplaatst.
2. Schroef wartel (5) van de retourslang (6) op aansluiting (7) (sleutel 22mm).
3. Zet het topreservoir (8) op de ingang voor bedekkingsmateriaal (4) en draai het handvast aan.

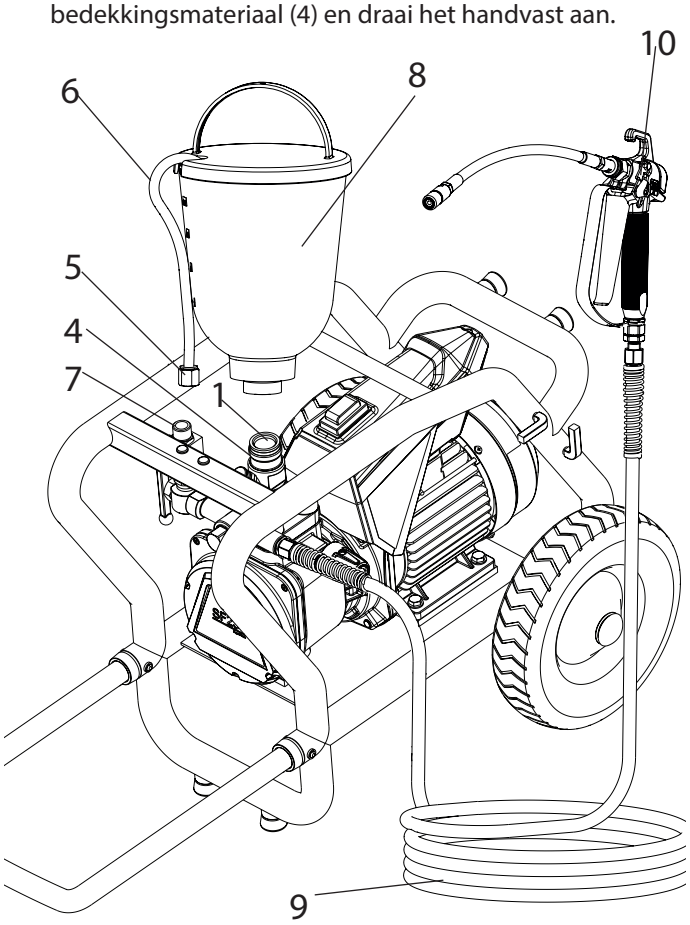

4.4 AANZUIGSYSTEEM

1. Zorg dat de afdichtvlakken aan de aansluitingen schoon zijn. Let erop, dat de rode inlaat (1) in de ingang voor bedekkingsmateriaal (4) is geplaatst.
2. Bevestig wartel (2) van de aanzuigbuis (3) op de ingang voor bedekkingsmateriaal (4) met de bijgeleverde sleutel (41 mm) en draai deze handvast aan.
3. Bevestig wartel (5) van de retourslang (6) op aansluiting (7) (sleutelmaat 22 mm).

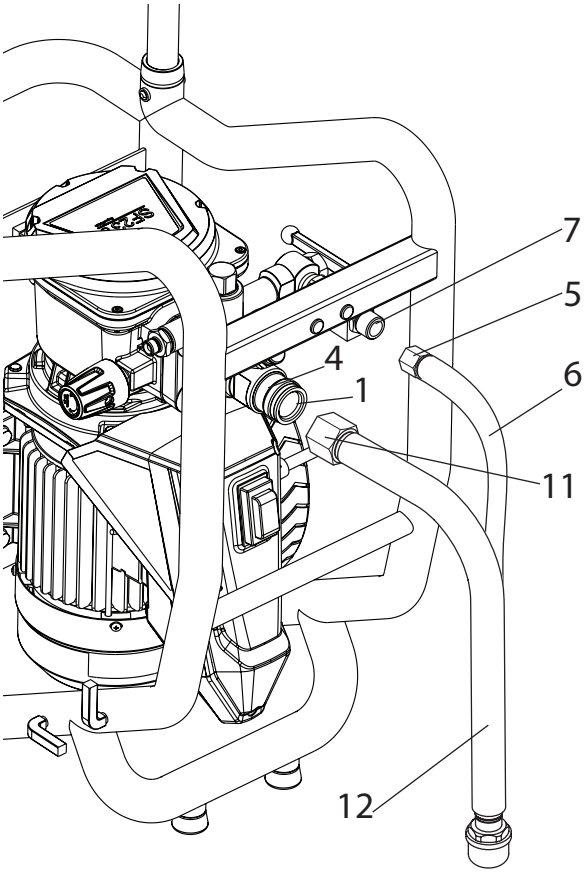

4.5 AANSLUITING OP HET LICHTNET

Let op	Sluit het apparaat altijd aan op een volgens de voorschriften geaarde wandcontactdoos met aardlekbeveiliging.

Controleer voor aansluiting op het lichtnet, dat de netspanning overeenkomt met de gegevens op het typeplaatje op het apparaat.

4.6 BIJ EERSTE INBEDRIJFSTELLING REINIGING VAN CONSERVERINGSMIDDELEN

1. Ontlastingskraan (5) openen.
2. Giet een geschikt reinigingsmiddel in de bovenbak of dompel het aanzuigsysteem onder in een bak met een geschikt reinigingsmiddel.
3. Aan/Uit-schakelaar (pos. 1) op ON (AAN) zetten. Het apparaat start.
4. Draai de drukregelknop (2) helemaal naar **rechts**.
5. Wacht tot het reinigingsmiddel bij de retourslang vrijkomt.
6. Draai de drukregelknop (2) ca. één slag terug.
7. Ontlastingskraan (5) sluiten.
   In de hogedrukslang wordt druk opgebouwd (te zien op de drukmeter (3)).
8 Richt het pistool in een open opvangreservoir en haal de trekker van het spuitpistool over.
9. Door de drukregelknop (2) naar **rechts** te draaien, wordt de druk verhoogd. Stel op de drukmeter ca. 10 MPa (100 bar) in.
10. Reinigingsmiddel uit het apparaat gedurende ca. 1-2 min (ca. 5 liter) in het open verzamelreservoir pompen.

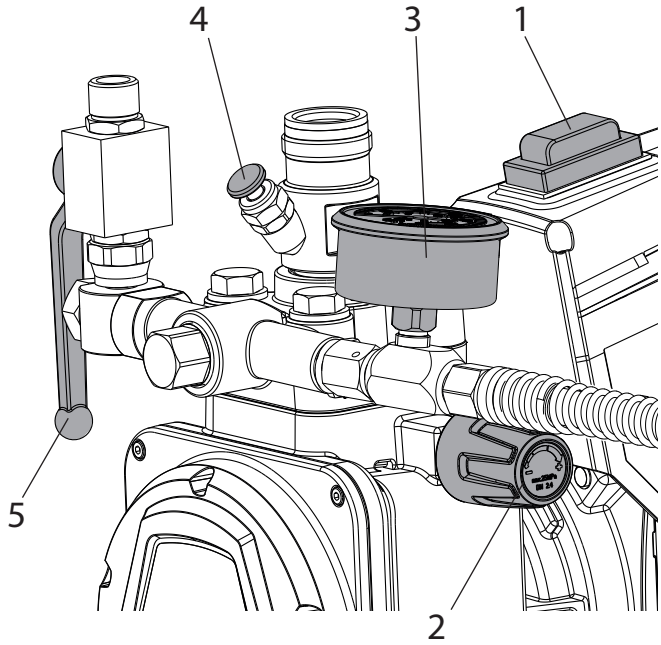

4.7 APPARAAT (HYDRAULISCH SYSTEEM) ONTLUCHTEN WANNEER HET GELUID VAN HET INLAATVENTIEL NIET HOORBAAR IS

1. Aan/Uit-schakelaar (pos. 1) op ON (AAN) zetten.
2. Draai de drukregelknop (2) **drie slagen** naar **links**.
3. Het hydraulische systeem wordt ontlucht. Laat het apparaat twee tot drie minuten ingeschakeld.
4. Draai de drukregelknop (2) helemaal naar **rechts**.
5. Druk kort op de ventielknop (4).
   Het geluid van het inlaatventiel is hoorbaar.
6. Herhaal punt 2 tot 4 wanneer dit niet het geval is.

4.8 APPARAAT MET MATERIAAL IN GEBRUIK NEMEN

1. Ontlastingskraan (5) openen.
2. Giet de coatingstof in de bovenbak of dompel het aanzuigsysteem in de materiaalbak.
3. Druk meerdere malen op de inlaatventielknop (4) om het inlaatventiel, als het eventueel vastgeplakt zit, los te maken.
4. Aan/Uit-schakelaar (pos. 1) op ON (AAN) zetten.
5. Draai de drukregelknop (2) helemaal naar **rechts**.
   Wanneer het geluid van de ventielen verandert, is het apparaat ontlucht en zuigt het materiaal aan.
6. Draai de drukregelknop (2) ca. een slag terug er zodra materiaal uit de retourslang vrijkomt.
7. Ontlastingskraan (5) sluiten. In de hogedrukslang wordt druk opgebouwd (te zien op de drukmeter (3)).
8. Pistool in een open verzamelreservoir houden en aan de handbeugel trekken om resterend reinigingsmiddel uit het apparaat te verwijderen. Handbeugel loslaten als er materiaal naar buiten komt.
9. Stel de druk in door de drukregelknop (2) te verdraaien.
10. Het apparaat is klaar voor gebruik.

5 TRANSPORT

Trek de trekbalk eruit tot deze hoorbaar vastklikt.
Om de trekblak in te trekken, drukt u op de twee vergrendelingsknoppen (1).

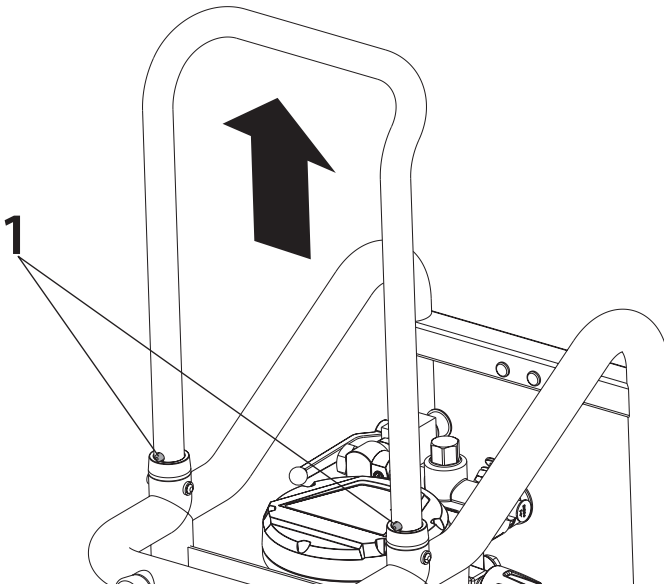

Transport in een voertuig
Zet het apparaat met geschikte bevestigingsmiddelen vast.
het apparaat mag zonodig op de zijkant worden neergelegd. Let er dan op dat er geen onderdelen kunnen worden beschadigd. Let op: er kunnen verf- of oplosmiddelresten uit de aansluitwartels vrijkomen!

6 GEBRUIK VAN DE HOGEDRUKSLANG

Het apparaat is voorzien van een speciaal voor membraanpompen geschikte hogedrukslang.

Gevaar	Gevaar voor letsel door een lekkende hogedrukslang. Vervang een beschadigde hogedrukslang onmiddellijk. Probeer nooit een defecte hogedrukslang zelf te repareren!

De hogedrukslang moet zorgvuldig worden behandeld. Vermijd scherpe bochten en knikken. De kleinste buigstraal mag ongeveer 20 cm bedragen.
Rijd niet over de hogedrukslang en bescherm deze tegen scherpe voorwerpen en kanten.
Nooit aan de hogedrukslang trekken om het toestel te bewegen.
Let erop dat de hogedrukslang niet verdraaid wordt. Dit kan verhinderd worden door een Wagner-spuitpistool met draaigeleiding en een slangtrommel te gebruiken.

i	Bij gebruik van de hogedrukslang bij werkzaamheden op een steiger blijkt dat dit het beste gaat, wanneer de slang steeds langs de **buitenzijde** van de steiger wordt geleid.

i	Bij oude hogedrukslangen stijgt het risico op beschadigingen. Wagner raadt aan, de hogedrukslang na 6 jaar te vervangen.

i	Gebruik voor een goede en veilige werking en een lange levensduur uitsluitend originele hogedrukslangen van WAGNER.

7 WERKONDERBREKINGEN

i	Bij gebruik van sneldrogend of tweecomponenten-bedekkingsmateriaal, moet het apparaat binnen de verwerkingstijd met een geschikt reinigingsmiddel worden doorgespoeld, omdat het apparaat anders alleen nog met zeer veel moeite kan worden gereinigd. Volg hiervoor de aanwijzingen in hoofdstuk 8 op.

1. Ontlastingskraan openen, daarna de Aan/Uit-schakelaar op OFF (UIT) zetten.
2. Aan de handbeugel van het pistool trekken resp. de materiaalkogelkraan openen om de hogedrukslang van druk te ontlasten.

Bij spuitwerkzaamheden

3. Borg het spuitpistool, zie de gebruikshandleiding van het spuitpistool.
4. Verwijder de spuitkop uit de spuitkophouder sla deze op in een klein reservoir met geschikt reinigingsmiddel.

8 REINIGING VAN HET APPARAAT

Schoon werken is de beste garantie voor een storingsvrije werking. Reinig het apparaat na beëindiging van de werkzaamheden. In geen geval mogen resten materiaal in het apparaat opdrogen en aankoeken. Het voor de reiniging gebruikte reinigingsmiddel (uitsluitend met een vlampunt boven 21 °C) moet geschikt zijn voor het bedekkingsmateriaal.

i	Bij waterverdunbare bedekkingsmaterialen verbetert warm water de reiniging.

i	Bij spuitwerkzaamheden Borg het pistool, zie de gebruikshandleiding van het spuitpistool. Demonteer spuitkop en spuitkophouder en reinig deze.

1. Ontlastingskraan openen.
2. Aan/Uit-schakelaar op ON (AAN) zetten.
3. Draai het drukregelventiel terug om een minimale druk in te stellen.
   Alleen voor apparaten met een aanzuigsysteem: Neem het aanzuigsysteem uit de materiaalbak, laat de retourslang in de materiaalbak zitten totdat er nauwelijks nog materiaal ontsnapt. Dompel het aanzuigsysteem onder in een geschikt reinigingsmiddel.
4. Ontlastingskraan sluiten.
5. Pistool of materiaalkogelkraan/slangzweep in een open emmer houden. Houd het pistool of de materiaalkraan/slangzweep in een open emmer. Trek aan de handbeugel van het pistool of open de materiaalkraan om het resterende materiaal eruit te pompen (verhoog eventueel langzaam de druk met het drukregelventiel voor een grotere materiaaldoorvoer).

Let op	Bij oplosmiddelenhoudende bedekkingsmaterialen moet het reservoir worden geaard.

Let op	Voorzichtig! Pomp niet in een reservoir met kleine opening (spongat)! Zie de veiligheidsvoorschriften.

6. Handbeugel van het pistool loslaten resp. materiaalkogelkraan sluiten.
7. Vul het topreservoir met geschikt reinigingsmiddel.
8. Ontlastingskraan openen.
9. Bovenste reservoir en filter voorreinigen met een kwast.
10. Pomp een geschikt reinigingsmiddel enkele minuten rond.
11. Ontlastingskraan sluiten.
12. Pistool of materiaalkogelkraan/slangzweep in een open emmer houden. Aan de handbeugel op het pistool trekken resp. de materiaalkogelkraan openen om het reinigingsmiddel uit het bovenste reservoir te pompen. Daarbij de handbeugel van het pistool meermaals indrukken en loslaten resp. de materiaalkogelkraan openen en sluiten.
13. Giet nieuw reinigingsmiddel in de bak en herhaal bovenstaande procedure 1 of 2 keer.
14. Schakel het apparaat uit.
15. Ontlastingskraan openen.

8.1 REINIGING VAN DE BUITENZIJDE

Gevaar	Verwijder eerst de netstekker uit de wandcontactdoos. Gevaar voor kortsluiting door binnendringend water! Spuit het apparaat nooit af met een hogedruk- of stoomreiniger.

Gevaar	Hogedrukslang niet in oplosmiddel leggen. Buitenkant alleen met een doordrenkte doek afvegen.

Veeg de buitenkant van het apparaat af met een in geschikt reinigingsmiddel gedrenkte doek.

8.2 AANZUIGFILTER

i	Schone filters leveren de maximale capaciteit, een constante druk en een goede werking van het apparaat.

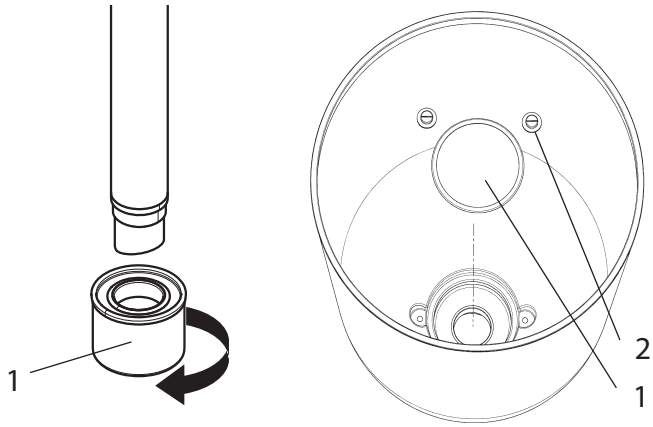

Apparaat met aanzuigsysteem
1. Verwijder het filter (pos. 1) van de aanzuigbuis.
2. Reinig of vervang het filter.
   Reinig het met een harde kwast en een geschikt reinigingsmiddel.

Apparaat met topreservoir
1. Draai met een schroevendraaier de schroeven (2) los.
2. Til de filterschijf (1) met een schroevendraaier op en verwijder deze.
3. Reinig of vervang de filterschijf.
   Reinig het met een harde kwast en een geschikt reinigingsmiddel.

8.3 REINIGING VAN HET AIRLESS-SPUITPISTOOL

1. Spoel het Airless-spuitpistool bij een lage werkdruk door met een geschikt reinigingsmiddel.
2. Borg het pistool, zie de gebruikshandleiding van het spuitpistool.
   Demonteer spuitkop en spuitkophouder en reinig deze.
3. Reinig de spuitkop grondig met een geschikte reinigingsmiddel zodat alle resten bedekkingsmateriaal zijn verwijderd.
4. Reinig de buitenkant van het Airless-spuitpistool grondig.

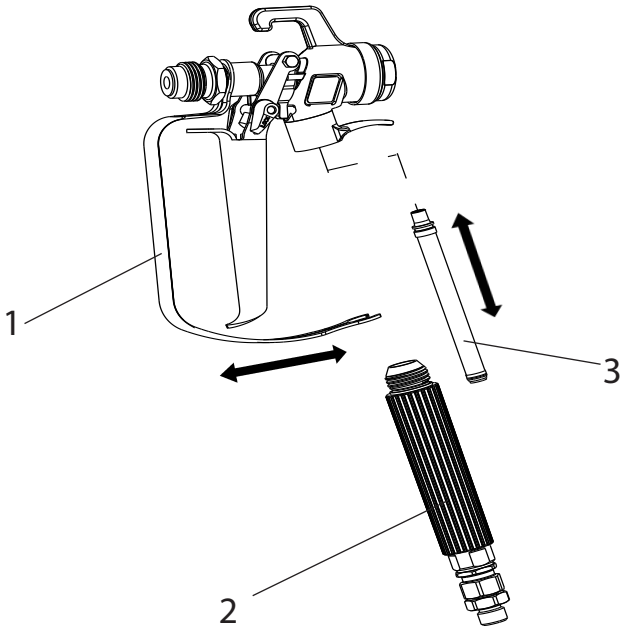

Insteekfilter in het Airless-spuitpistool

Demontage

1. Trek de beschermbeugel (1) met kracht naar voren.
2. Draai de handgreep (2) uit de pistoolbehuizing. Verwijder het insteekfilter (3).
3. Vervang een verstopt of defect insteekfilter.

Montage

1. Plaats het insteekfilter (3) met de langste conus in de pistoolbehuizing.
2. Draai de handgreep (2) in de pistoolbehuizing en draai deze vast.
3. Klik de beschermbeugel (1) vast.

9 ONDERHOUD

9.1 ALGEMEEN ONDERHOUD

i	Om veiligheidsredenen wordt een jaarlijkse inspectie door vakpersoneel dringend aanbevolen. Neem hiervoor ook alle geldige nationale voorschriften in acht.

i	Onderhoud aan het apparaat kunt u door de servicedienst van WAGNER laten uitvoeren. Met een onderhoudscontract en/of onderhoudspakketten gelden gunstige voorwaarden.

Minimale inspectie voor iedere inbedrijfstelling

1. Controleer hogedrukslang, pistool met draaikoppeling en aansluitkabel met netstekker op beschadigingen.
2. Controleer de afleesbaarheid van de drukmeter.

i	Bij frequente verwerking van 2-componentenmaterialen is het gebruik van een drukmeeteenheid (art.nr. 2353 487) aan te bevelen.

Periodieke inspecties

1. Controleer inlaat- en uitlaatventiel op slijtage, reinig deze en vervang slijtdelen.
2. Reinig de filterinzetten (spuitpistool, topreservoir) en vervang deze zonodig.

9.2 HOGEDRUKSLANG

Controleer de hogedrukslang visueel op eventuele beschadigingen of zwakke plekken, met name bij de overgang naar de appendage. Wartels moeten soepel kunnen draaien. Over de volledige lengte moet de geleidbaarheid minder dan 1 megaohm bedragen.

Let op	Laat alle elektrische inspecties uitvoeren door de servicedienst van WAGNER.

i	Bij oude hogedrukslangen stijgt het risico op beschadigingen. Wagner raadt aan, de hogedrukslang na 6 jaar te vervangen.

10 REPARATIES AAN HET APPARAAT

Gevaar	Schakel het apparaat uit. Voorafgaand aan alle reparaties: verwijder de netstekker.

10.1 INLAATVENTIELKNOP

1. Draai de inlaatventielknop los met een sleutel (17 mm).
2. Vervang de schraper (1) en de O-ring (2).

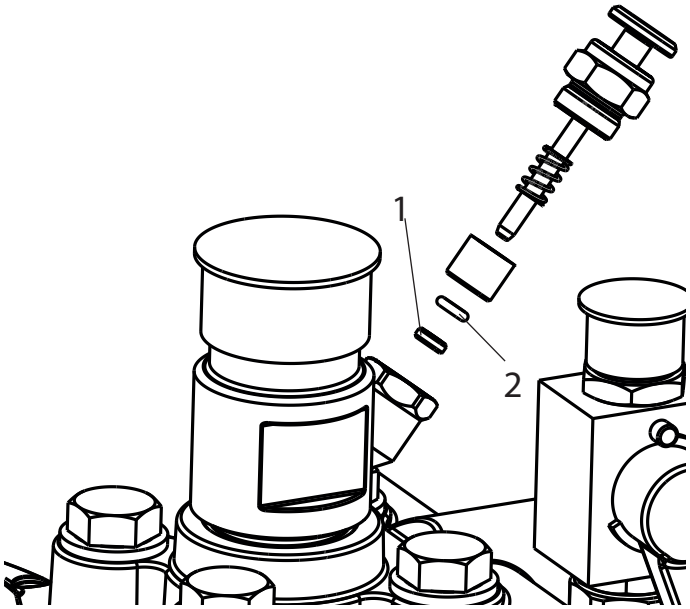

10.2 INLAATVENTIEL

1. Zet de bijgeleverde sleutel (30 mm) op de knopbehuizing (1).
2. Maak de knopbehuizing (1) los door zachtjes met een hamer op het uiteinde van de sleutel te tikken.
3. Schroef de knopbehuizing samen met het inlaatventiel (2) uit de materiaaltransportpomp.
4. Verwijder de clip (3) met de bijgeleverde schroevendraaier.
5. Zet de bijgeleverde sleutel (30 mm) op het inlaatventiel (2). Trek het inlaatventiel voorzichtig eruit met een draaiende beweging.
6. Reinig de ventielzitting (4) met reinigingsmiddel en kwast (let op dat er geen haren van de kwast achterblijven).
7. Reinig de afdichtingen (5, 6), controleer deze op beschadigingen en vervang deze zonodig.
8. Controleer alle ventieldelen op beschadigingen. Vervang het inlaatventiel bij zichtbare slijtage.

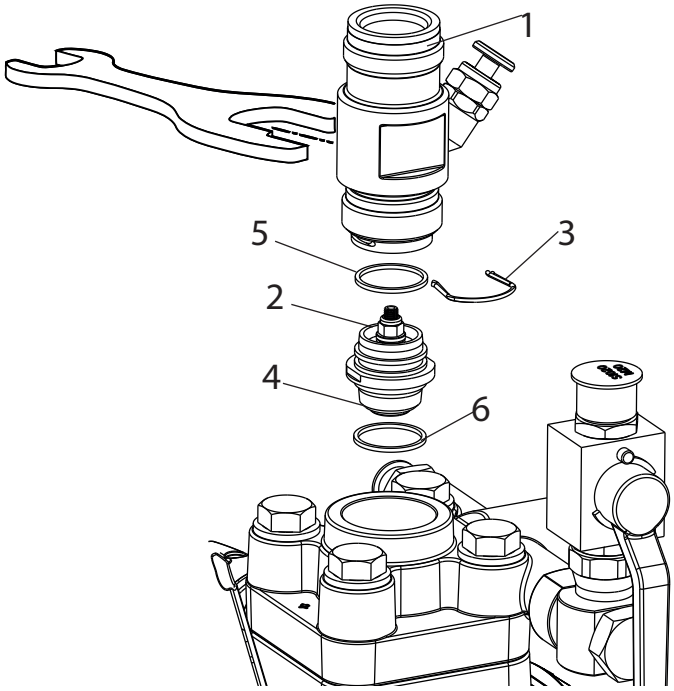

Montage

1. Plaats het inlaatventiel (2) in de knopbehuizing (1) en borg het met de clip (3). Zorg dat de (zwarte) afdichting (5) in de knopbehuizing is gemonteerd.
2. Schroef de eenheid bestaande uit knopbehuizing en inlaatventiel in de materiaaltransportpomp. Dezelfde (zwarte) afdichting (6) moet in de materiaaltransportpomp zijn gemonteerd.
3. Draai de knopbehuizing met de sleutel (30 mm) aan en zet deze vast door drie keer licht met een hamer op het uiteinde van de sleutel te tikken (komt overeen met ca. 90 Nm aanhaalmoment).

10.3 UITLAATVENTIEL

1. Draai het uitlaatventiel met een sleutel (22 mm) uit de materiaaltransportpomp.
2. Verwijder voorzichtig de clip (1) met de bijgeleverde schroevendraaier. De drukveer (2) drukt de kogel (4) en de ventielzitting (5) eruit.
3. Reinig of vervang de afzonderlijke onderdelen.
4. Controleer de O-ring (7) op beschadigingen.
5. Let op de montagepositie bij het monteren van de veersteunring (3) (wordt in de drukveer (2) vastgeklikt), het uitlaatventiel (5) en de afdichting (6), -> zie afbeelding.

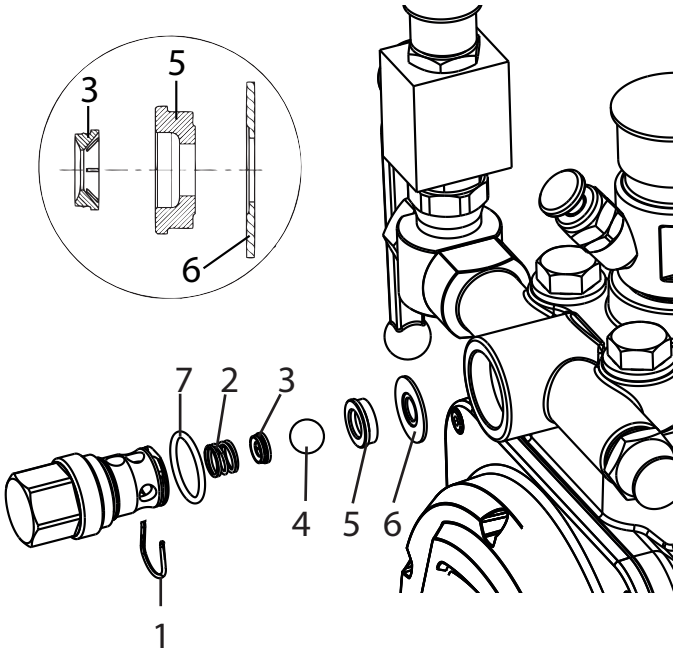

10.4 DRUKREGELVENTIEL

Gevaar	Laat het drukregelventiel (1) uitsluitend door de klantenservice vervangen. De max. werkdruk moet door de klantenservice opnieuw worden ingesteld.

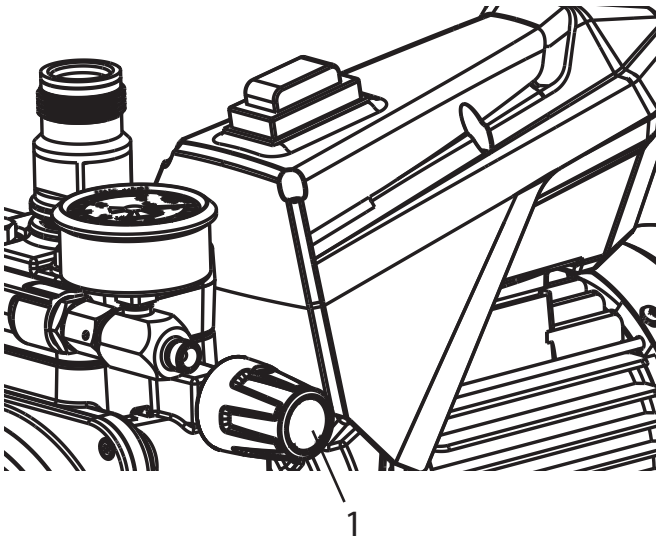

10.5 TYPISCHE SLIJTDELEN

Inlaatventiel (reserveonderdeel bestelnr.: 2393043)
Voor vervangen, zie punt 10.2
(slijtage blijkt uit capaciteitsvermindering en/of slecht resp. niet aanzuigen; ook een grondige reiniging kan al tot verbetering leiden)

Uitlaatventiel (reserveonderdeel bestelnr.: 2393106)
Voor vervangen, zie punt 10.3
(slijtage blijkt uit capaciteitsvermindering en/of slecht aanzuigen)
Het uitlaatventiel heeft doorgaans een aanmerkelijk langere standtijd dan het inlaatventiel. Eventueel kan grondig reinigen hier al voldoende zijn.

10.6 HULP BIJ STORINGEN

AARD VAN DE STORING	WAT NOG MEER?	MOGELIJKE OORZAAK	MAATREGELEN OM DE STORING TE VERHELPEN
Het apparaat start niet.	Controlelamp brandt niet	Geen spanning.	Controleer de netspanning.
	Controlelamp brandt	De beveiliging van apparaat is aangesproken.	Laat de motor afkoelen.
Het apparaat zuigt niet aan.	Er komen geen luchtbellen uit de retourslang vrij.	Het inlaatventiel zit vast.	Druk met de hand knop van het inlaatventiel meerdere keren helemaal in.
		Het inlaat-/ uitlaatventiel is vervuild. Vreemd voorwerp (b.v. touw) ingezogen/ versleten.	Demonteer en reinig de ventielen (zie punt 10.2/10.3) / vervang versleten delen.
		Het drukregelventiel is helemaal teruggedraaid.	Draai het drukregelventiel helemaal naar rechts.
	Er komen luchtbellen vrij uit retourslang.	Het apparaat zuigt valse lucht aan.	Controleer: Wanneer de knop van het inlaatventiel lekt: vervang schraper en O-ring (-> zie punt 10.1) Rode inloop in coatingmateriaalingang ontbreekt (-> zie punt 4.3)

AARD VAN DE STORING	WAT NOG MEER?	MOGELIJKE OORZAAK	MAATREGELEN OM DE STORING TE VERHELPEN
Het apparaat wekt geen druk op.	Het apparaat heeft aangezogen.	Lucht in het oliecircuit.	Ontlucht het oliecircuit van het apparaat door het drukregelventiel echt helemaal naar links te draaien en het apparaat ca. 2-3 min te laten lopen; draai daarna het drukregelventiel naar rechts en stel de druk in (herhaal dit zonodig).
		Te weinig olie	Oliepeil controleren
	Druk daalt tijdens het werk (herkenbaar op de manometer)	Het aanzuigfilter is verstopt.	Controleer het aanzuigfilter, reinig/ vervang of verwijderen het zonodig
		De verf kan in huidige toestand niet worden verwerkt; de verf laat de ventielen vastplakken (inlaatventiel) en de aanvoercapaciteit is te laag.	Verdun de verf.
	Het apparaat is op druk gekomen, maar tijdens spuiten valt de spuitdruk weg; de drukmeter geeft nog wel een hoge druk aan.	Verstopte filters laten te weinig verf door.	Controleer en reinig pistoolfilter.
		De spuitkop is verstopt.	Reinig de spuitkop.
	Het apparaat wekt niet de max. mogelijke druk op. Uit de retourslang komt ondanks een gesloten ontlastingskraan toch materiaal naar buiten.	Ontlastingskraan defect	Neem contact op met de Wagner-klantenservice
Er wordt geen materiaal getransporteerd (bij injectiewerkzaamheden)	Manometer geeft druk aan	Pistoolfilter is niet verwijderd en zit verstopt	Pistoolfilter verwijderen (-> zie punt 4.1)

11 ACCESSOIRES EN ONDERDELEN

11.1 ACCESSOIRES VOOR DE SUPER FINISH 23 CR

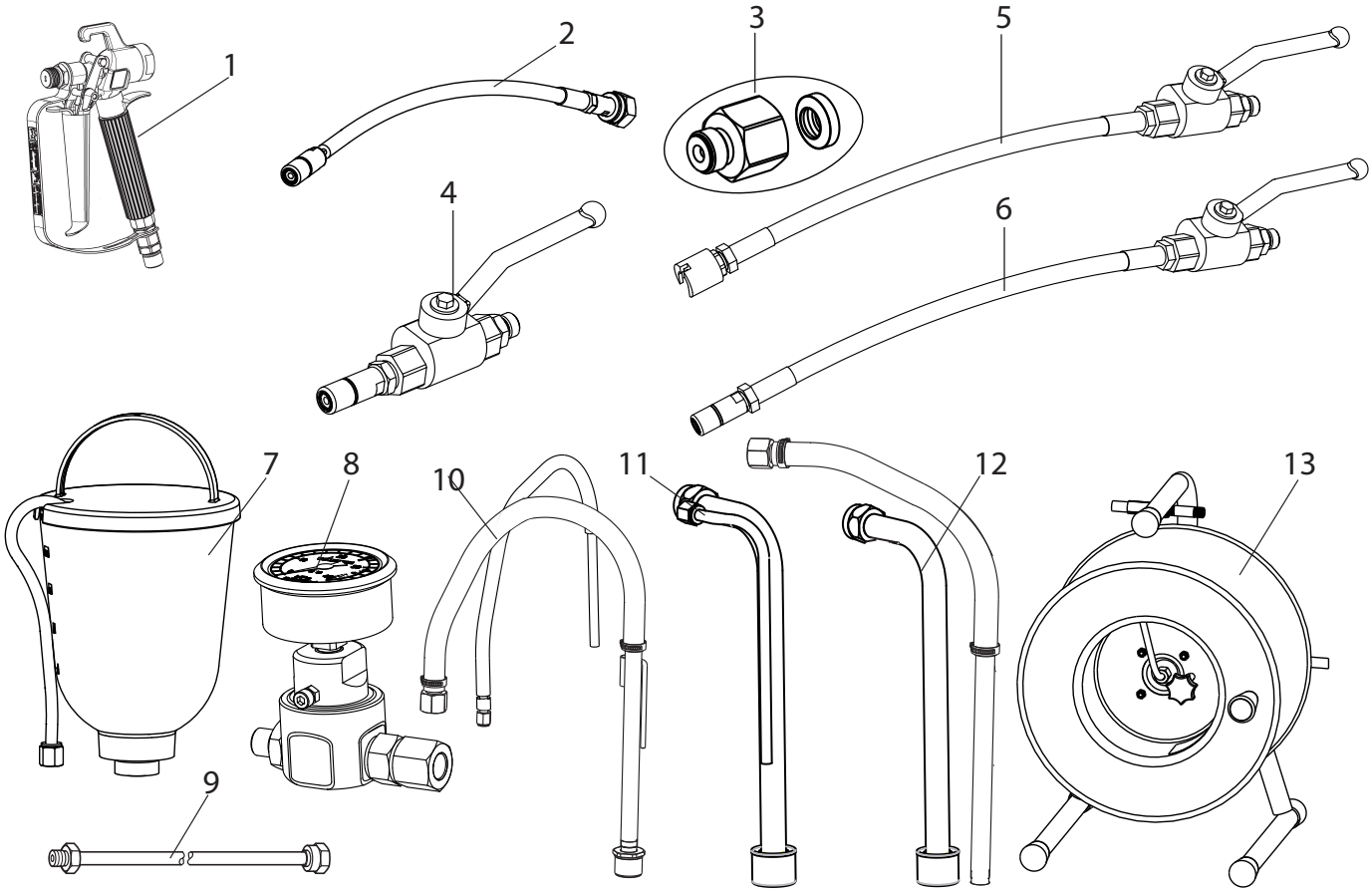

Accessoires:

POS.	BENAMING	BESTELNR.
1	Spuitpistool AG-14 (RVS-uitvoering)	0502081A
2	Slangzweep G-draad	2434357
3	Adapter G- naar F-draad	2405153
4	Hogedruk-kogelkraan met mondstuk (1/4“NPSM)	2353 754
5	Hogedruk-kogelkraan met slangzweep en schuifkoppeling (1/4“NPSM)	2353 789
6	Hogedruk-kogelkraan met slangzweep en mondstuk (1/4“NPSM)	2353 788
7	Topreservoir 5 l	2357 506
8	Drukmeeteenheid 400 bar	2353 487
9	Spuitkopverlengstuk lengte 12,5 cm lengte 25 cm lengte 50 cm lengte 75 cm	 2418853 2418854 2418855 2418856
10	Aanzuigsysteem (flexibel)	2393123

POS.	BENAMING	BESTELNR.
11	Aanzuigsysteem (star), starre retourslang	2429697
12	Aanzuigsysteem (star), flexibele retourslang	2405950
13	Slanghaspel HR 45, 30m	341912
	HD-slang DN-6; 15 m	9984 574
	HD-slang DN-6; 6 m (voor injectiewerkzaamheden)	2351 983
	Aanzuigsysteem C-koppeling 1,4 m	97082
	Aanzuigsysteem C-koppeling 3,5 m	97083
	Doppelstutzen 1/4“NPSM	34038
	TipClean 200 ml	2400214
	TipClean 1L	2400216
	Hydraulische olie Divinol HVI 15 1 L	21061
	EasyClean 1 L	2412656

HEA-SPUITTIPPEN VOOR NEVELARM SPUITEN MET LAGE DRUK

HEA HIGH EFFICIENCY AIRLESS

HEA staat voor High Efficiency Airless, een innovatieve spuitiptechnologie die een revolutie voor airless spuiten betekent. HEA-spuittippen maken het mogelijk om de druk van het spuitapparaat aanzienlijk te verlagen en met lage druk te werken (ideaal met 80 - 140 bar). Hierbij kunnen de spuittippen met allen TradeTip 3 spuittiphouders en WAGNER apparaten worden gebruikt.

Sommige verf moet eventueel worden verdund om een optimaal resultaat te bereiken. In de regel kan het materiaal hiervoor tot 10% worden verdund (neem hierbij de instructies van de fabrikant van het materiaal in acht).

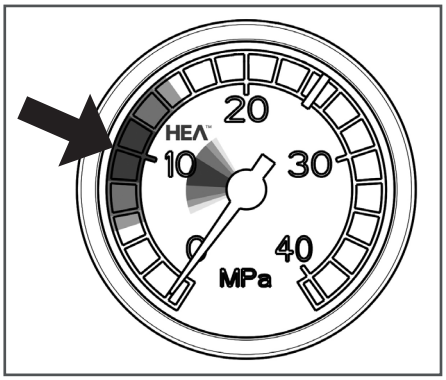

Lage druk in het HEA-bereik instellen en starten.

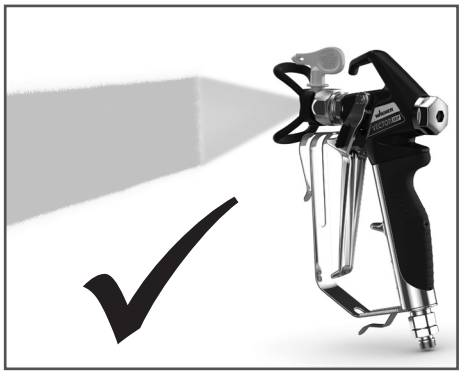

Gelijkmatig spuitbeeld zonder spuitranden.

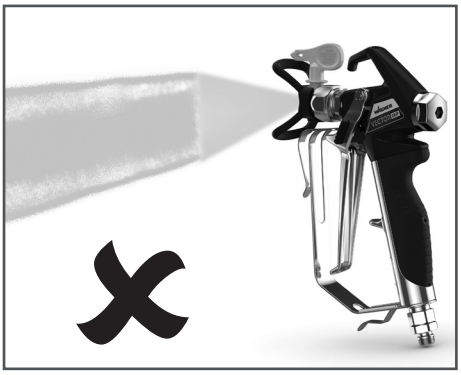

Bij zichtbare randen de druk langzaam verhogen.

Tabel HEA spuitdoppen

Alle spuitdoppen in de onderstaande tabel worden samen met het passende pistoolfilter geleverd.

Toepassing	Markering spuitdop	Spuit-hoek	Boring inch / mm	Spuitbreedte mm [1]	Pistoolfilter	Bestelnr.
Kunstharslak **PVC-lak**	211 311 411	20° 30° 40°	0.011 / 0.28 0.011 / 0.28 0.011 / 0.28	120 150 190	rood rood rood	0554211 0554311 0554411
Lak, grondverf **Grondlak, Vulstof**	213 313 413	20° 30° 40°	0.013 / 0.33 0.013 / 0.33 0.013 / 0.33	120 150 190	rood rood rood	0554213 0554313 0554413
Vulstof **Roestwerende verf**	415 515 615	40° 50° 60°	0.015 / 0.38 0.015 / 0.38 0.015 / 0.38	190 225 270	geel geel geel	0554415 0554515 0554615
Roestwerende verf **Latexverf** **Dispersie**	417 517 617	40° 50° 60°	0.017 / 0.43 0.017 / 0.43 0.017 / 0.43	190 225 270	wit wit wit	0554417 0554517 0554617
Roestwerende verf **Latexverf** **Dispersie**	519 619	50° 60°	0.019 / 0.48 0.019 / 0.48	225 270	wit wit	0554519 0554619
Vlambescherming	421 521 621	40° 50° 60°	0.021 / 0.53 0.021 / 0.53 0.021 / 0.53	190 225 270	wit wit wit	0554421 0554521 0554621

1)Spuitbreedte bij ca. 30 cm afstand tot het te spuiten object en een druk van 100 bar (10 MPa) met kunstharslak 20 DIN-seconden.

TEMPSPRAY

Het verfmateriaal wordt uniform opgewarmd tot de vereiste temperatuur door middel van een elektrisch verwarmingselement dat zich in de slang bevindt (gereguleerd van 20°C tot 60°C).

Voordelen:

- Constante verftemperatuur zelfs bij lage buitentemperaturen
- Aanzienlijk betere werking van coatingmaterialen met hoge viscositeit
- Verhoogde aanbrengefficiënte
- Besparing van oplosmiddelen als gevolg van de reductie in viscositeit
- Aanpasbaar op alle airless eenheden

Bestelnr.	Benaming
	TempSpray H 226 (ideaal voor dispersie/materialen met hoge viscositeit)
2311660	Basis set H 226 incl. slanghaspel, 15 m. verwarmde slang ø10 mm 1/4" en 1 m. ø 4 mm
2311853	Spraypack bestaande uit: basis set H 226 (2311660), Airless pistool AG 14 G-schroefdraad, incl. Trade Tip 3 spuittiphouder en HEA spuittip 517
	TempSpray H 326 (ideaal voor dispersie/materialen met hoge viscositeit)
2311661	Basis set H 326 incl. slanghaspel, 30 m. verwarmde slang ø10 mm 1/4" en 1 m. ø 4 mm.
2311854	Spraypack bestaande uit: Basis set H 326 (2311661), Airless pistool AG 14 G-schroefdraad, incl. Trade Tip 3 spuittiphouder en HEA spuittip 521

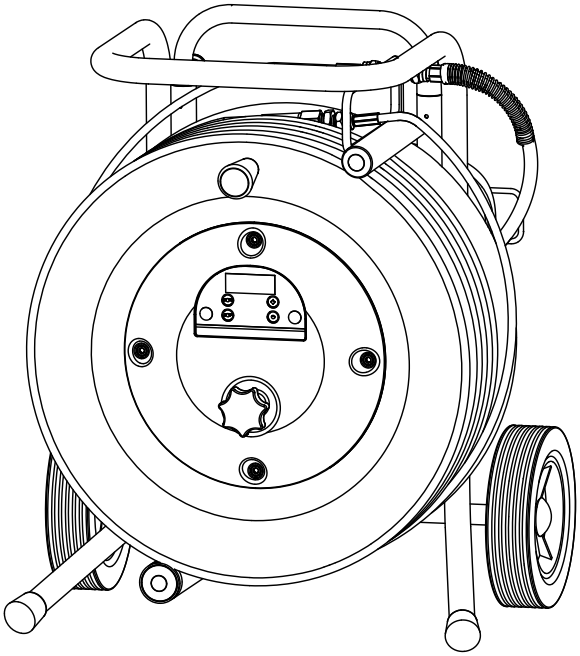

11.2 ONDERDELENLIJST SF 23 CR

POS.	BESTELNR.	BENAMING
1	2391208	Stofbeschermkap
2	2369454	Inlaat
3	2422746	Inlaatventiel-behuizing cpl.
4	2393043	Inlaatventiel cpl.
5	2369458	Afdichtring (1 st.)
6	2398994	Plaat Wagner rechts
7	2393044	Oliesluitdop cpl.
8	2422749	Ontlastingskraan cpl.
9	2415593	Holle schroef

POS.	BESTELNR.	BENAMING
10	2417151	Afdichtring (1 st.)
11	2382401	Cilinderpen (1 st.)
12	2422747	Uitlaatventiel-behuizing cpl.
13	2393106	Uitlaatventiel cpl.
14	2393105	O-ring en afdichtring
15	2416965	Typeplaat SF 23 CR
16	9970103	Afdichtring (1 st.)
17	344337	Dubbele mof
18	2391210	Stofbeschermkap
19	2398998	Plaat Wagner links

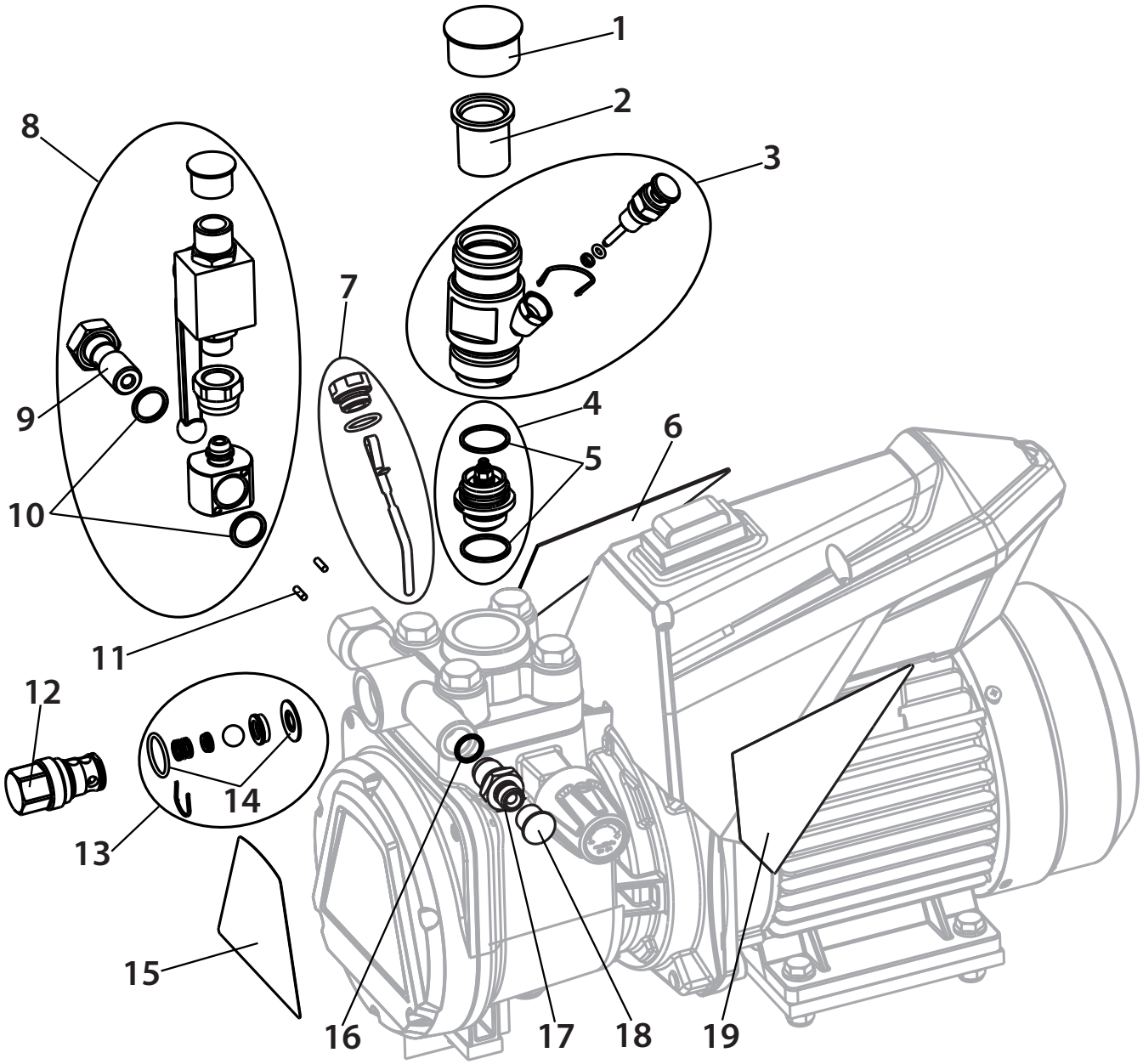

11.3 ONDERDELENLIJST WAGEN

POS.	BESTELNR.	BENAMING
1	2415521	Wagen compl. (incl. pos 2-4)
2	2402496	Trekbalk compl.
3	2402494	Wiel (1 st.)
4	9994950	Wieldop (1 st.)

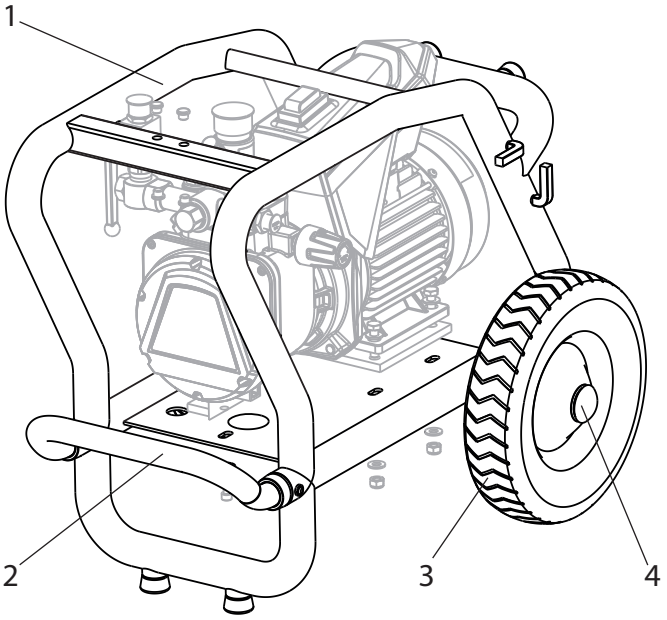

Onderdelenafbeelding wagen SF 23 CR

11.4 ONDERDELENLIJST TOPRESERVOIR

POS.	BESTELNR.	BENAMING
-	2357 506	Topreservoir 5 l, compl.
1	0340 901	Deksel
2	9902 306	Combi-plaatschroef 3,9x13 (2)
3	0037 607 0003 756	Filterschijf, maaswijdte 0,8 mm optioneel: Filterschijf, maaswijdte 0,4 mm
4	0340 904	Topreservoir
5	2357 505	Retourbuis

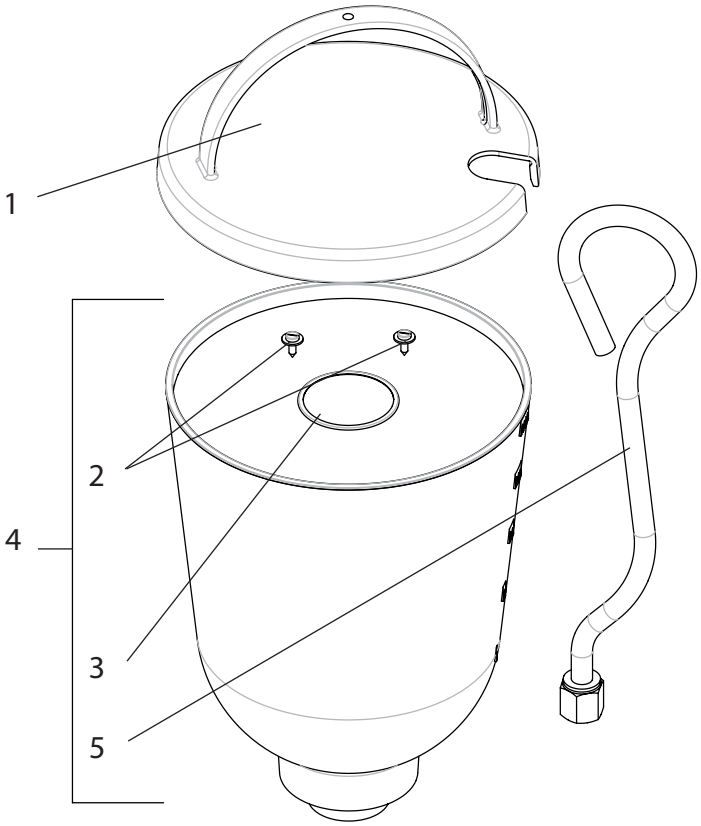

Onderdelenafbeelding topreservoir

INSPECTIE VAN HET APPARAAT

Om veiligheidsredenen raden wij u aan het apparaat indien nodig, echter minimaal één keer per 12 maanden, door een deskundige te laten controleren op een veilige werking.
Bij stilgelegde apparaten kan de controle tot aan de volgende keer in gebruik nemen worden verschoven.
Bovendien moeten ook alle (eventueel afwijkende) nationale controle- en onderhoudsvoorschriften in acht worden genomen.
Bij vragen neemt u a.u.b. contact op met de klantenservice van de firma Wagner.

BELANGRIJKE AANWIJZING M.B.T. PRODUCTAANSPRAKELIJKHEID

Op grond van een EU-verordening is de fabrikant alleen volledig aansprakelijk voor zijn product bij productfouten, als alle onderdelen van de fabrikant komen of door de fabrikant zijn vrijgegeven en als de toestellen vakkundig gemonteerd en gebruikt worden. Bij het gebruik van vreemde toebehoren en reserveonderdelen kan de aansprakelijkheid geheel of gedeeltelijk vervallen, als het gebruik van de vreemde toebehoren of vreemde reserveonderdelen tot een productfout leidt. In extreme gevallen kan het gebruik van het totale toestel verboden worden door de bevoegde instanties.

Met originele WAGNER accessoires en reserveonderdelen heeft u de zekerheid dat aan alle veiligheidsvoorschriften is voldaan.

AANWIJZING VOOR AFVOER

Conform de Europese Richtlijn 2002/96/EG betreffende afgedankte elektrische en elektronische apparatuur en de omzetting daarvan in nationaal recht, mag dit product niet met het huisvuil worden afgevoerd, maar moet het voor milieuhygiënisch verantwoord hergebruik worden afgevoerd!

Uw oude WAGNER apparaat wordt door ons of onze handelsvertegenwoordigingen teruggenomen en voor u milieuhygiënisch verantwoord afgevoerd. Neem in dat geval contact op met een van onze servicesteunpunten of handelsvertegenwoordigingen of rechtstreeks met ons.

3 + 2 JAAR GARANTIE OP DIT WAGNER PRODUCT VOOR DE PROFESSIONELE SECTOR
(Stand 03-03-2022)

WAGNER geeft alleen commerciële kopers die het product bij de geautoriseerde vakhandel hebben gekocht (hierna „klant“ genoemd) een garantie naast de wettelijke garantiebepalingen voor online op https://go.wagner-group.com/3plus2-info vermelde producten, tenzij er sprake is van een garantie-uitsluiting.
De garantieperiode voor WAGNER producten (apparatuur) voor de professionele sector is 36 maanden en begint op de datum van de eerste aankoop. De garantieperiode kan met nog 24 maanden worden verlengd als het product binnen 28 dagen na aankoop via internet wordt geregistreerd op https://go.wagner-group.com/3plus2.
In het geval van commerciële verhuur, industrieel gebruik (bijv. gebruik in ploegendienst) of gelijkwaardige belasting, bedraagt de garantieperiode 12 maanden vanwege de aanzienlijk hogere belasting. Wij behouden ons het recht voor om in individuele gevallen een onderzoek uit te voeren en, indien nodig, de garantie af te wijzen.
Als er binnen de garantieperiode fouten in het materiaal, de verwerking of de prestaties van de machine aan het licht komen, moeten garantieclaims onmiddellijk, echter uiterlijk binnen een termijn van 2 weken na ontdekking van de fout worden ingediend.
De gedetailleerde garantievoorwaarden kunt u op aanvraag verkrijgen bij onze geautoriseerde WAGNER partners (zie de website of de gebruiksaanwijzing) of in tekstvorm op onze website:

https://go.wagner-group.com/pf-warranty-conditions

Alle wijzigingen voorbehouden

EU-conformiteitsverklaring

Wij verklaren dat dit product voldoet aan de volgende normen:
2006/42/EG, 2014/30/EU, 2011/65/EU, 2012/19/EU

En normatieve dokumenten:
EN ISO 12100, EN 60204-1, EN 1953, EN 61000-3-2, EN 61000-3-11, EN 61000-6-1, EN 61000-6-3, EN 12621

De EU-conformiteitsverklaring wordt met het product meegeleverd. Indien nodig kan de verklaring met bestelnummer **2418310** worden nabesteld.

Oversættelse af den originale driftsvejledning

Indholdsfortegnelse

1 GENERELLE SIKKERHEDSANVISNINGER 49

2 SIKKERHEDSFORSKRIFTER FOR AIRLESS-SPRØJTNING 50
2.1 Flammepunkt 50
2.2 Eksplosionsbeskyttelse 50
2.3 Eksplosions- og brandfare ved sprøjtning som følge af antændelseskilder 50
2.4 Fare for personskade ved sprøjtestrålen 51
2.5 Sikring af sprøjtepistolen mod utilsigtet aktivering 51
2.6 Tilbageslag fra sprøjtepistolen 51
2.7 Åndedrætsværn til beskyttelse mod opløsningsmiddeldampe 51
2.8 Forebyggelse af erhvervsbetingede sygdomme 51
2.9 Maks. driftstryk 51
2.10 Højtryksslange 51
2.11 Elektrostatisk opladning (gnist- eller flammedannelse) 51
2.12 Brug af apparatet på byggepladser og i værksteder 51
2.13 Ventilation ved indendørs sprøjtearbejde 52
2.14 Udsugningsanordninger 52
2.15 Jording af sprøjteemnet 52
2.16 Rengøring af apparatet med opløsningsmiddel 52
2.17 Rengøring af apparatet 52
2.18 Arbejde på eller reparation af det elektriske udstyr 52
2.19 Arbejde på elektriske komponenter 52
2.20 Opstilling på ujævnt underlag 52

3 OVERSIGT OVER ANVENDELSER 52
3.1 Anvendelsesområder 52
3.2 Coatingmateriale 53
3.2.1 Coatingmaterialer med additiver med skarpe kanter 53
3.2.2 Filtrering (ved sprøjtearbejde) 53
3.3 Drift med to positioner 53
3.4 Enkeltkomponenter 54
3.5 Tekniske data 55

4 IBRUGTAGNING 55
4.1 Pistol 55
4.2 Højtryksslange og manometer 55
4.3 Overbeholder 56
4.4 Apparat med indsugningssystem 56
4.5 Tilslutning til elnettet 56
4.6 Ved første ibrugtagning Rengøring for konserveringsmiddel 57
4.7 Udluft apparatet (hydrauliksystem), hvis der ikke høres støj fra indgangsventilen 57
4.8 Idrifttagning af apparatet med coatingmateriale 57

5 TRANSPORT 58

6 HÅNDTERING AF HØJTRYKSSLANGEN 58

7 OPHOLD I ARBEJDET 58

8 RENGØRING AF APPARATET 58
8.1 Udvendig rengøring af apparatet 59
8.2 Indsugningsfilter 59
8.3 Rengøring af airless-sprøjtepistol 60

9 VEDLIGEHOLDELSE 60
9.1 Generel vedligeholdelse 60
9.2 Højtryksslange 60

10 REPARATIONER PÅ APPARATET 61
10.1 Indgangsventiltrykknap 61
10.2 Indgangsventil 61
10.3 Udgangsventil 62
10.4 Trykreguleringsventil 62
10.5 Typiske sliddele 62
10.6 Hjælp ved problemer 63

11 RESERVEDELE OG TILBEHØR 65
11.1 Tilbehør til Super Finish 23 CR 65
11.2 Reservedelsliste, Super Finish 23 CR 68
11.3 Reservedelsliste, vogn 69
11.4 Reservedelsliste, overbeholder 69

Kontrol af apparatet 70
Vigtig information vedrørende produktansvar 70
Information om bortskaffelse 70
Garantierklæring 70
CE-overensstemmelseserklæring 70
Europa – servicenetwerk 116

1 GENERELLE SIKKERHEDSANVISNINGER

Vigtigt!

Læs alle sikkerhedsanvisninger, instruktioner, billeder og tekniske data, som dette elværktøj er forsynet med. *Undlader du at overholde de efterfølgende instruktioner, kan det medføre elektrisk stød, brand og/ eller alvorlige kvæstelser.* ***Opbevar alle sikkerhedsanvisninger og instruktioner til fremtidig brug.*** *Det i sikkerhedsanvisningerne anvendte ord "elværktøj" refererer til netdrevet elværktøj (med netledning) og til batteridrevet elværktøj (uden netledning).*

1. Arbejdspladssikkerhed

a) **Hold dit arbejdsområde rent og sørg for god belysning.** *Uorden eller ikke-belyste arbejdsområder kan føre til ulykker.*

b) **Du må ikke arbejde med elværktøjet i eksplosionsfarligt miljø med antændelige væsker, gasser eller støv.** *Elværktøjer danner gnister, der kan antænde støv eller dampe.*

c) **Sørg for, at der ikke er børn eller andre personer i nærheden under arbejde med elværktøjet.** *Hvis din opmærksomhed bortledes, kan du miste kontrollen over elværktøjet.*

2. Elektrisk sikkerhed

a) **Elværktøjets stik skal passe til stikkontakten. Stikket må ikke ændres på nogen måde. Brug ikke adapterstik sammen med jordet elværktøj.** *Uforandrede stik og passende stikdåser reducerer risikoen for elektriske stød.*

b) **Undgå kropskontakt med jordforbundne overflader som rør, varmeapparater, komfurer og køleskabe.** *Der er forhøjet risiko for elektriske stød, når din krop er forbundet til jord.*

c) **Elværktøj må ikke komme i kontakt med regn eller fugt.** *Hvis der trænger vand ind i et elværktøj, øges risikoen for elektrisk stød.*

d) **Du må ikke bruge kablet til formål, det ikke er beregnet til, f.eks. til at bære elværktøjet, hænge det op eller trække stikket ud af stikkontakten. Kablet må ikke komme i kontakt med varme, olie, skarpe kanter eller bevægelige dele.** *Beskadigede eller sammenfiltrede kabler øger risikoen for elektrisk stød.*

e) **Hvis det ikke kan undgås at bruge elværktøjet i fugtigt miljø, brug et HFI-relæ.** *Brugen af et HFI-relæ forhindrer risikoen for et elektrisk stød.*

3. Personlig sikkerhed

a) **Vær opmærksom på, hvad du foretager dig, og udvis almindelig sund fornuft, når du arbejder med elværktøj. Brug ikke elværktøjet, hvis du er træt eller er påvirket af narkotika, alkohol eller medicin.** *Et øjebliks uagtsomhed ved brug af elværktøjet kan medføre alvorlige kvæstelser.*

b) **Bær personligt beskyttelsesudstyr og altid en beskyttelsesbrille.** *Brug af personligt beskyttelsesudstyr som støvmaske, skridsikre sikkerhedssko, beskyttelseshjelm eller høreværn - afhængigt af værktøjstype og brugen af værktøjet - reducerer risikoen for skader.*

c) **Undgå utilsigtet idrifttagning. Sørg for, at elværktøjet er slukket, inden du slutter det til strømforsyningen og/eller tilslutter batteriet, løfter det eller bærer det.** *Hvis du har fingeren på kontakten, mens du bærer elværktøjet, eller hvis du tilslutter det til strømforsyningen, mens det er tændt, kan det medføre ulykker.*

d) **Fjern indstillingsværktøjer eller skruenøgler, før du tænder for apparatet.** *Et værktøj eller en nøgle, der befinder sig i en af elværktøjets roterende dele, kan medføre kvæstelser.*

e) **Kend dine egne begrænsninger. Sørg for, at apparatet står sikkert, og sørg for, at ligevægten opretholdes.** *Derved kan du bedre kontrollere elværktøjet i en uventet situation.*

f) **Sørg for at have tøj på, der passer til omstændighederne. Bær ikke løstsiddende tøj og smykker. Hold hår, tøj og handsker væk fra bevægelige dele.** *Bevægelige apparatdele kan gribe fat i løstsiddende tøj, smykker og langt hår.*

g) **Vær aldrig for sikker, når du håndterer elektronisk værktøj, og overhold altid dets sikkerhedsbestemmelser, også selv om du efter lang tids brug er fortrolig med værktøjet.** *Uforsigtig håndtering kan på en brøkdel af et sekund medføre alvorlige kvæstelser.*

4. Vær forsigtig, når du arbejder med elværktøj

a) **Du må ikke overbelaste elværktøjet. Brug den type elværktøj, der er beregnet til det pågældende arbejde.** *Hvis du bruger det rigtige elværktøj, arbejder du bedre og mere sikkert i det angivne effektområde.*

b) **Undlad at bruge elværktøjet, hvis dets kontakt er defekt.** *Et elværktøj, der ikke længere kan tændes eller slukkes, er farligt og skal repareres.*

c) **Træk stikket ud af stikkontakten og/eller fjern et aftageligt batteri, inden du foretager indstillinger på apparatet, udskifter tilbehørsdele eller lægger**

elværktøjet bort. *Disse sikkerhedsforanstaltninger forhindrer utilsigtet start af elværktøjet.*

d) **Sørg for at opbevare elværktøjet uden for børns rækkevidde, når det ikke bruges. Du må ikke lade personer, der ikke er fortrolige med apparatet eller ikke har læst disse anvisninger, bruge apparatet.** *Elværktøjer er farlige, hvis de bruges af personer, der ikke har erfaring med at bruge dem.*

e) **Plej elværktøjet og indsatsværktøjer med omhu. Kontroller, om bevægelige dele fungerer korrekt og ikke klemmer, om dele er knækket eller er så beskadiget, at elværktøjets funktion er nedsat. Beskadigede dele skal repareres, inden du bruger elværktøjet.** *Mange ulykker skyldes dårligt vedligeholdte elværktøjer.*

f) **Brug elværktøj, tilbehør, indsatsværktøj osv. i overensstemmelse med disse anvisninger og som foreskrevet for det pågældende apparat. Udfør arbejdet i overensstemmelse med arbejdsbetingelserne og de aktiviteter, der skal udføres.** *Brug af elværktøj til andet end det, værktøjet er beregnet til, kan føre til, at der opstår farlige situationer.*

g) **Sørg for, at håndtag og gribeflader er tørre, rene og fri for olie og fedt.** *I en uventet situation er våde, snavsede eller fedtede håndtag og gribeflader ikke sikre at betjene eller kontrollere.*

5. Service

a) **Dit elværktøj må kun repareres af uddannet fagpersonale, og der må kun bruges originale reservedele.** *På den måde sikres det, at apparatets sikkerhed ikke på nogen måde forringes.*

b) **Hvis apparatets tilslutningsledning bliver beskadiget, skal den udskiftes af producenten eller kundeservice eller en tilsvarende kvalificeret person, så eventuelle farer undgås.**

2 SIKKERHEDSFORSKRIFTER FOR AIRLESS-SPRØJTNING

De lokale sikkerhedsbestemmelser skal følges.
Sikkerhedstekniske krav til airless-sprøjtning er bl.a. reguleret i:

a) Europæisk standard "Forstøvnings- og sprøjteudstyr for coatingmaterialer – Sikkerhedskrav" (EN 1953).

Sikker omgang med airless-sprøjteapparater kræver, at følgende sikkerhedsforskrifter overholdes.

2.1 FLAMMEPUNKT

Advarsel	Sprøjt kun med coatingmaterialer med et flammepunkt større eller lig med 21 °C. Flammepunktet er den laveste temperatur, ved hvilken der dannes dampe af coatingmaterialet. Disse dampe er tilstrækkelige til at danne en antændelig forbindelse med den luft, der ligger over coatingmaterialet.

2.2 EKSPLOSIONSBESKYTTELSE

Advarsel	Benyt ikke apparatet på driftssteder, der er omfattet af eksplosionsbeskyttelsesdirektivet. Apparatet er ikke i en eksplosionbeskyttet udførelse. Anvend ikke apparatet i eksplosionsfarlige områder (zone 0, 1 og 2). Eksplosionsfarlige områder er f.eks. opbevaringsstedet for lak og de umiddelbare omgivelser omkring den genstand, der sprøjtelakeres. Opstil apparatet mindst 3 m fra den genstand, der skal sprøjtelakeres.

2.3 EKSPLOSIONS- OG BRANDFARE VED SPRØJTNING SOM FØLGE AF ANTÆNDELSESKILDER

Advarsel	Der må ikke være antændelseskilder i omgivelserne som f.eks. åben ild, cigaretter, cigarer og piber, gnister, glødetråde, varme overflader osv.

2.4 FARE FOR PERSONSKADE VED SPRØJTESTRÅLEN

Advarsel	Pas på, fare for personskade ved injektion! Ret aldrig sprøjtepistolen mod dig selv, andre personer og dyr. Benyt aldrig sprøjtepistolen uden sprøjtestråle-berøringsbeskyttelse. Sprøjtestrålen må ikke ramme nogen del af kroppen. De høje sprøjtetryk ved airless-sprøjtepistoler kan forårsage meget farlige læsioner. Ved kontakt med sprøjtestrålen kan der injiceres coatingmateriale ind i huden. Behandl ikke en sprøjtelæsion som et harmløst snitsår. Kontakt straks en læge for hurtigt at komme under kyndig behandling i tilfælde af hudskader forårsaget af maling/lak eller opløsningsmiddel. Oplys lægen om den anvendte maling/lak eller det anvendte opløsningsmiddel.

2.5 SIKRING AF SPRØJTEPISTOLEN MOD UTILSIGTET AKTIVERING

Sørg altid for at sikre sprøjtepistolen ved montering eller afmontering af dysen eller ved en afbrydelse i arbejdet.

2.6 TILBAGESLAG FRA SPRØJTEPISTOLEN

Advarsel	Ved et højt driftstryk udløses en tilbageslagskraft på op til 15 N, når aftræksbøjlen aktiveres. Hvis du ikke er forberedt på det, kan hånden blive slået tilbage, eller du risikerer at miste balancen. Dette kan medføre personskade.

2.7 ÅNDEDRÆTSVÆRN TIL BESKYTTELSE MOD OPLØSNINGSMIDDELDAMPE

Benyt åndedrætsværn ved sprøjtearbejde. Brugeren skal have stillet et åndedrætsværn til rådighed.

2.8 FOREBYGGELSE AF ERHVERVSBETINGEDE SYGDOMME

Til beskyttelse af huden er beskyttelsesbeklædning, handsker og eventuelt hudbeskyttelsescreme nødvendigt.
Følg producentens forskrifter om coatingmaterialer, opløsningsmidler og rengøringsmidler ved klargøring, forarbejdning og rengøring af apparatet.

2.9 MAKS. DRIFTSTRYK

Det maks. tilladte driftstryk for sprøjtepistolen, sprøjtepistol-tilbehøret, det øvrige tilbehør og højtryksslangen må ikke ligge under det maksimale driftstryk på 25 MPa (250 bar), der er angivet på apparatet.

2.10 HØJTRYKSSLANGE

Advarsel	Pas på, fare for personskade ved injektion! Der kan opstå utætheder i højtryksslangen som følge af slid, kinkning og uhensigtsmæssig anvendelse. Gennem en utæthed kan der sprøjtes væske ind i huden.

- Kontroller højtryksslangen hver gang inden brugen.
- Udskift straks en beskadiget højtryksslange.
- Reparer aldrig selv en defekt højtryksslange!
- Undgå kraftig bøjning eller skarpe knæk, mindste bøjningsradius er ca. 20 cm.
- **Kør ikke** over højtryksslangen, og beskyt den mod skarpe genstande og kanter.
- Træk aldrig i højtryksslangen for at flytte apparatet.
- Sno ikke højtryksslangen.
- Læg ikke højtryksslangen i opløsningsmiddel. Tør kun ydersiden med en våd klud.
- Læg højtryksslangen sådan, at ingen kan falde over den.

i	Af hensyn til funktion, sikkerhed og levetid anbefales det udelukkende at bruge originale WAGNER-højtryksslanger.

2.11 ELEKTROSTATISK OPLADNING (GNIST- ELLER FLAMMEDANNELSE)

Advarsel	Coatingmaterialets strømningshastighed under sprøjtning kan under visse omstændigheder medføre opladning med statisk elektricitet. Ved afladning kan der opstå gnister eller flammer. Derfor er det nødvendigt, at apparatet altid har jordforbindelse via den elektriske installation. Forbindelsen skal etableres via en korrekt jordet stikkontakt.

Statisk elektrisk opladning af sprøjtepistol og højtryksslange afledes via højtryksslangen. Derfor skal den elektriske modstand mellem højtryksslangens tilslutninger være mindre end eller lig med 1 megaohm.

2.12 BRUG AF APPARATET PÅ BYGGEPLADSER OG I VÆRKSTEDER

Tilslutning til elnettet må kun ske gennem et særligt forsyningspunkt med en fejlstrømsanordning med INF = 30 mA.

2.13 VENTILATION VED INDENDØRS SPRØJTEARBEJDE

Der skal være tilstrækkelig ventilation til at lede opløsningsmiddeldampene væk.

2.14 UDSUGNINGSANORDNINGER

Apparatets bruger skal selv sørge for at etablere disse iht. lokale forskrifter.

2.15 JORDING AF SPRØJTEEMNET

Sprøjteemnet, der skal bearbejdes, skal have en jordforbindelse (mure og vægge har som regel en naturlig jordforbindelse).

2.16 RENGØRING AF APPARATET MED OPLØSNINGSMIDDEL

Advarsel	Ved rengøring af apparatet med opløsningsmiddel må der ikke sprøjtes eller pumpes i en beholder med en lille åbning (spunshul). Fare for dannelse af en eksplosiv gas/luftblanding. Beholderen skal være jordet.

2.17 RENGØRING AF APPARATET

Advarsel	Fare for kortslutning som følge af indtrængende vand! Sprøjt aldrig apparatet med højtryks- eller damphøjtryksrenser.

2.18 ARBEJDE PÅ ELLER REPARATION AF DET ELEKTRISKE UDSTYR

Overlad kun dette til en elektriker. Vi påtager os intet ansvar for en fagmæssigt forkert installation.

2.19 ARBEJDE PÅ ELEKTRISKE KOMPONENTER

Træk altid netstikket ud af stikkontakten før sådanne arbejdsopgaver.

2.20 OPSTILLING PÅ UJÆVNT UNDERLAG

Forsiden skal vende nedad for at undgå, at apparatet skrider. Apparatet må ikke bruges på ujævne underlag, da det kan vælte som følge af vibrationer.

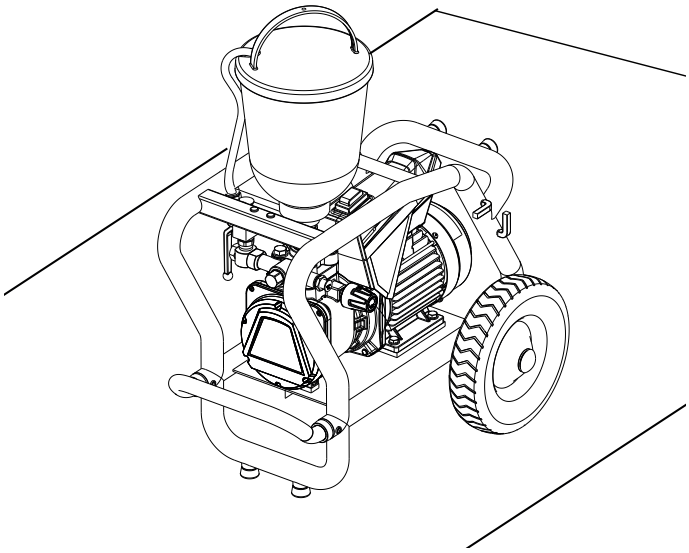

3 OVERSIGT OVER ANVENDELSER / BESKRIVELSE AF APPARATET

3.1 ANVENDELSESOMRÅDER

Super Finish 23 CR er et eldrevet apparat til luftfri (airless) forstøvning af forskellige sprøjtematerialer. Endvidere er Super Finish 23 CR egnet til forarbejdning af injektionsskum og injektionsharpiks.
Super Finish 23 CR kan bruges i både værksteder og på byggepladser.
Ydelsen for Super Finish 23 CR er dimensioneret, så det er muligt at arbejde med dispersionsmaling inden døre på små til middelstore emner.

På lakeringsområdet egner apparatet sig til alle normale opgaver som for eksempel:
døre, dørkarme, gelændere, møbler, træbeklædninger, hegn, radiatorer og ståldele.
Til lakeringsarbejder anbefales anvendelsen af en overbeholder.

3.2 COATINGMATERIALE

Anvendelig maling/lak

Vandbaseret og opløsningsmiddelholdige lakker og lakfarver, tokomponent-coatingmaterialer, dispersionsmaling, latexmaling.
Injektionsskum (en- og tokomponent)
Injektionsharpiks (en- og tokomponent)

i	Forarbejdningen af andre materialer må kun ske på WAGNERs anvisning, da holdbarheden og apparatets sikkerhed kan blive påvirket.

i	Vær opmærksom på Airless-kvaliteten ved de coatingmaterialer, der skal bruges.

Apparatet er i stand til at forarbejde coatingmaterialer med en viskositet på op til 20.000 mPas. Hvis sprøjteydelsen bliver for lav ved højviskose coatingmaterialer, skal materialet fortyndes i henhold til producentens angivelser.

Omrør coatingmaterialet grundigt, før arbejdet påbegyndes.

i	Vigtigt! Ved omrøring af coatingmaterialet, især med motordrevet røreværk, skal du være sørge for, at der ikke dannes luftbobler. Luftbobler forstyrrer ved sprøjtning og kan endda forårsage en driftsafbrydelse.

3.2.1 COATINGMATERIALER MED ADDITIVER MED SKARPE KANTER

Disse partikler udøver en kraftigt slidende virkning på både ventiler og dyse, men også på sprøjtepistol. Disse sliddeles levetid bliver forkortet betydeligt.

3.2.2 FILTRERING (VED SPRØJTEARBEJDE)

Tilstrækkelig filtrering er en forudsætning for problemfri drift. Derfor er apparatet udstyret med et indsugningsfilter og et indstiksfilter i sprøjtepistolen. Det anbefales kraftigt at kontrollere disse filtre regelmæssigt for beskadigelse og tilsætning.

3.3 DRIFT MED TO POSITIONER

Super Finish 23 CR kan bruges både vandret og lodret.

a) Vandret drift:
Når du bruger en overbeholder eller suger direkte med et fleksibelt ansugningssystem.

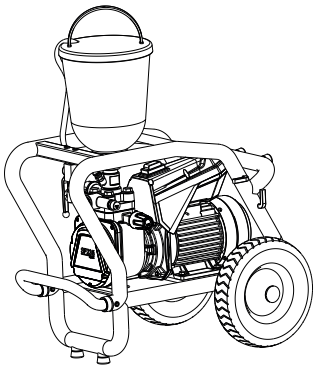

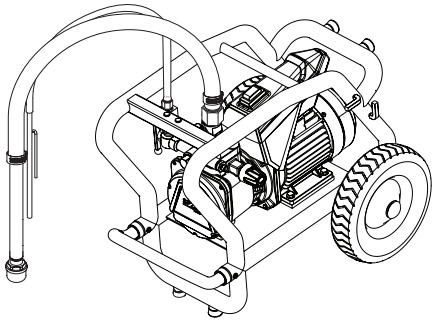

b) Lodret drift:
Ved direkte ansugning med et stift ansugningssystem.

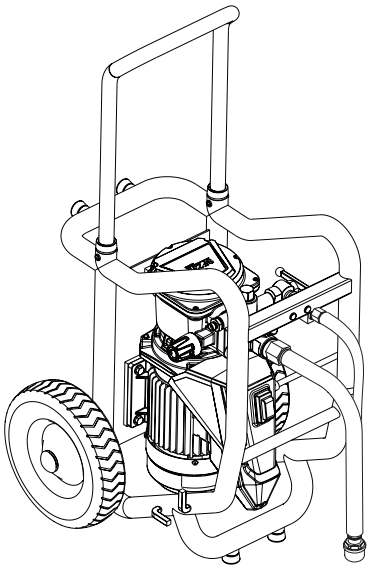

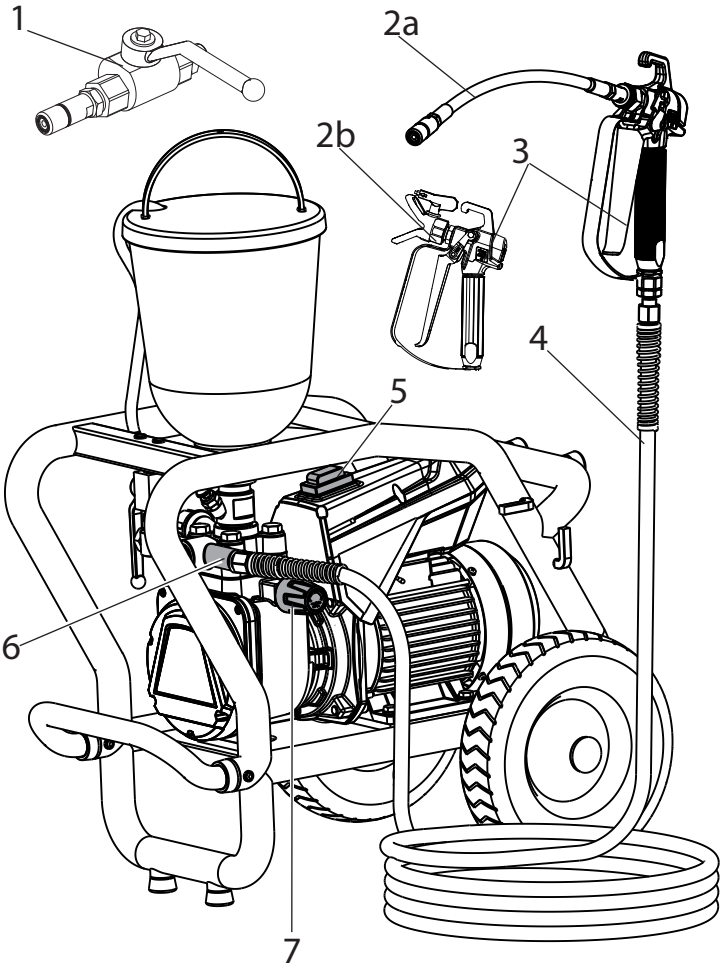

3.4 ENKELTKOMPONENTER

1 Materialekugehane:*

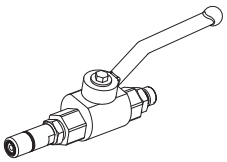

Åben:
Materialet transporteres

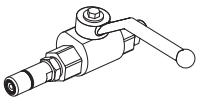

Lukket:
Materialet transporteres ikke

2 Slangepisk til injektionsarbejder (a)*
Dyseholder med dyse til sprøjtearbejde (b)*
3 Pistol*
4 Højtryksslange
5 Tænd-/slukknap
6 Tilslutning til højtryksslange
7 Trykreguleringsventil
8 Aflastningshane til regulering af materialestrømmen:

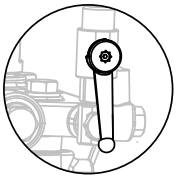

Åben (aflastningshanen vender nedad):
Materialet transporteres til den øverste beholder / overbeholder

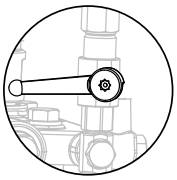

Lukket (aflastningshane i 90°-position):
Materialet transporteres til pistolen eller materialekuglehanen.

9 Tilbageløbsrør
10 Overbeholder*
11 Indgangsventiltrykknap
12 Udgangsventil
13 Oliemålepind
15 Ansugningssystem* stift (a) og fleksibelt (b)

* Tilbehør. Det faktiske leveringsomfang afhænger af Spray Pack-konfigurationen.

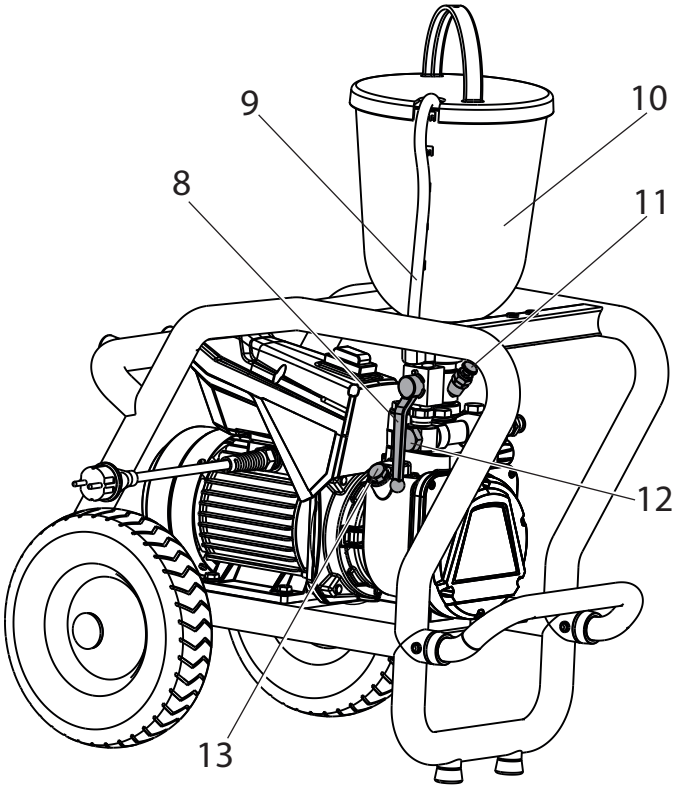

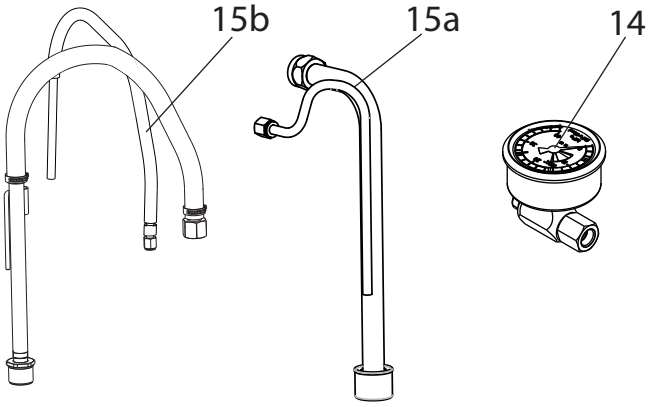

3.5 TEKNISKE DATA

Spænding:	230-240 volt ~, 50 Hz
Sikring:	16 A træg
Enhedens tilslutningsledning:	længde 6 m, 3x1,5 mm²
Maks. volumenstrøm:	7,0 A
Kapslingsklasse:	IP 54
Strømforbrug apparat:	1,3 kW
Maks. driftstryk:	25 MPa (250 bar)
Maks. volumenstrøm:	2,6 l/min
Volumenstrøm ved 12 MPa (120 bar) med vand:	2,3 l/min
Coatingmaterialets maks. tilladte temperatur:	43 °C
Maks. viskositet:	20.000 mPas
Tom vægt:	37 kg
Påfyldningsmængde hydraulikolie:	
Hydraulikhus	1,3 liter
Drivværk (fedt)	45 g
Maks. vibration på sprøjtepistol:	mindre end 2,5 m/s²
Maks. lydtryksniveau:	75 dB (A)*

* Målested: 1 m ved siden af apparatet og 1,60 m over underlaget, 12 MPa (120 bar) driftstryk, lydhårdt underlag

4 IBRUGTAGNING

4.1 PISTOL

1. Skru enten slangepisken (1, til injektionsarbejde) eller dyseholderen med dyse (2, til sprøjtearbejde) fast på pistolen.

i	Fjern inden injektionsarbejde det filter, der er formonteret i pistolen, som beskrevet nedenfor, så det ikke bliver tilstoppet.

2. Træk beskyttelsesbøjlen (3) kraftigt fremad.
3. Skru grebet (4) ud af pistolhuset. Træk indstiksfilteret (5) ud.
4. Skru grebet (4) ind i pistolhuset, og spænd det fast.
5. Sæt beskyttelsesbøjlen (3) i indgreb.

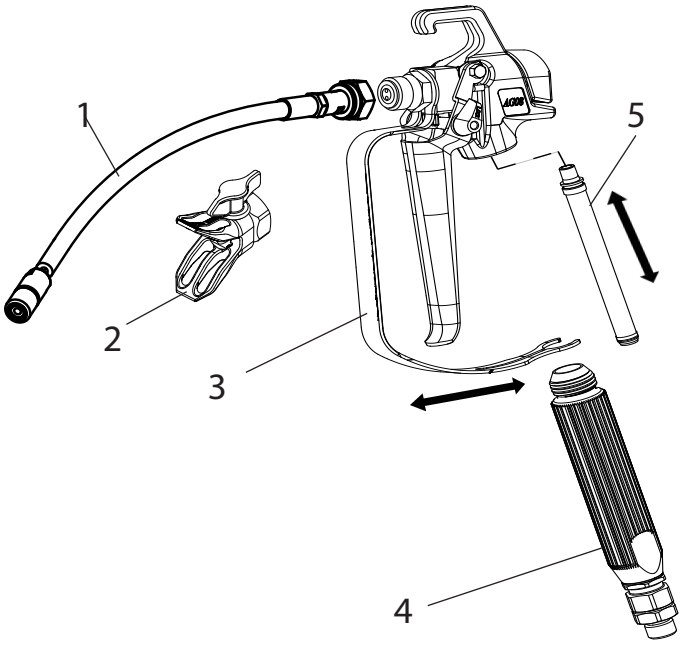

4.2 HØJTRYKSSLANGE OG MANOMETER

i	For at kunne kontrollere, om slangen står under tryk, skal det medfølgende manometer fastgøres på højtryksslangen.

1. Skru manometeret (11) fast på slangetilslutningen (A) eller på pistolen (B).

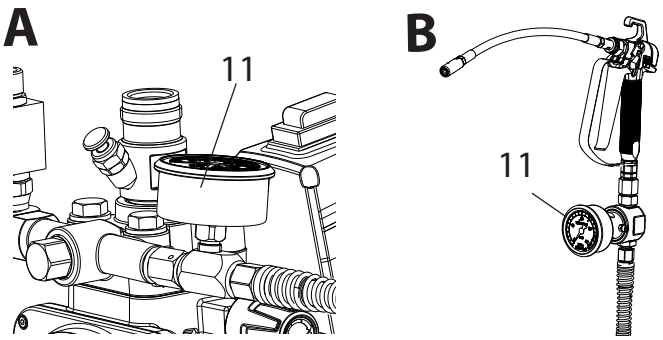

2. Skru højtryksslangen (9) fast på slangetilslutningen eller manometeret.
3. Skru pistolen (10) eller materialekuglehanen fast på højtryksslangen.
4. Spænd alle omløbermøtrikker på højtryksslangen, så der ikke løber materiale ud.

Vigtigt	Når højtryksslangen skrues af, skal du holde imod slangetilslutningen med en 22 mm nøgle.

4.3 OVERBEHOLDER

1. Sørg for, at tætningsfladerne på tilslutningerne er rene. Sørg for, at det røde indløb (1) er sat ind i indgangen til coatingmaterialet (4).
2. Skru omløbermøtrikken (5) på tilbageløbsslangen (6) på tilslutningen (7) (nøglevidde 22 mm).
3. Skru overbeholderen (8) på indgangen til coatingmateriale (4), og spænd med hånden.

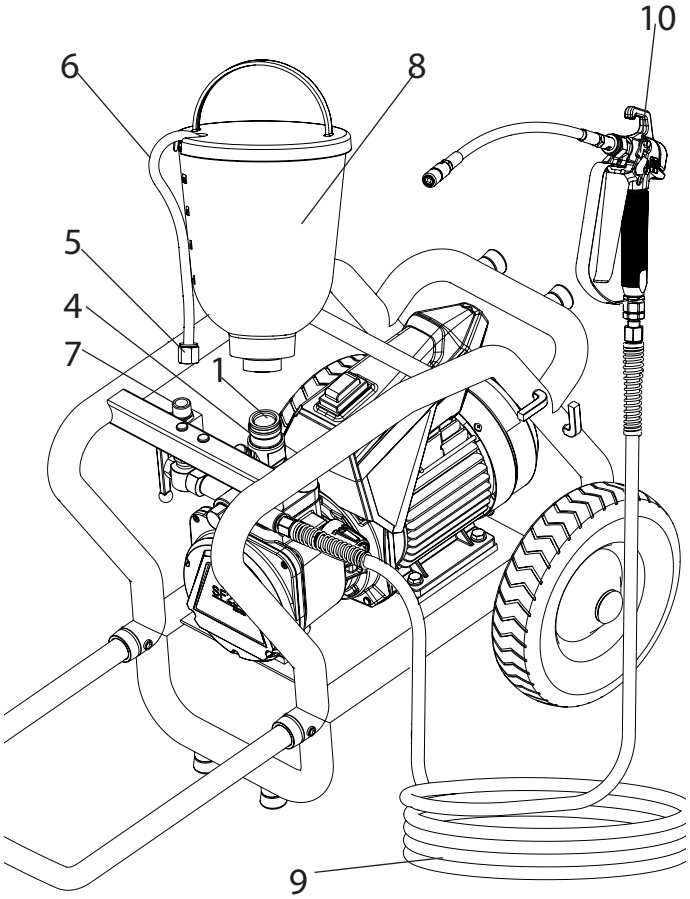

4.4 APPARAT MED INDSUGNINGSSYSTEM

1. Sørg for, at tætningsfladerne på tilslutningerne er rene. Sørg for, at det røde indløb (1) er sat ind i indgangen til coatingmaterialet (4).
2. Skru omløbermøtrikken (2) på indsugningsrøret (3) på indgangen til coatingmaterialet (4) med den medfølgende nøgle (41 mm), og spænd møtrikken håndfast.
3. Skru omløbermøtrikken (5) på tilbageløbsslangen (6) på tilslutningen (7) (nøglebredde 22 mm).

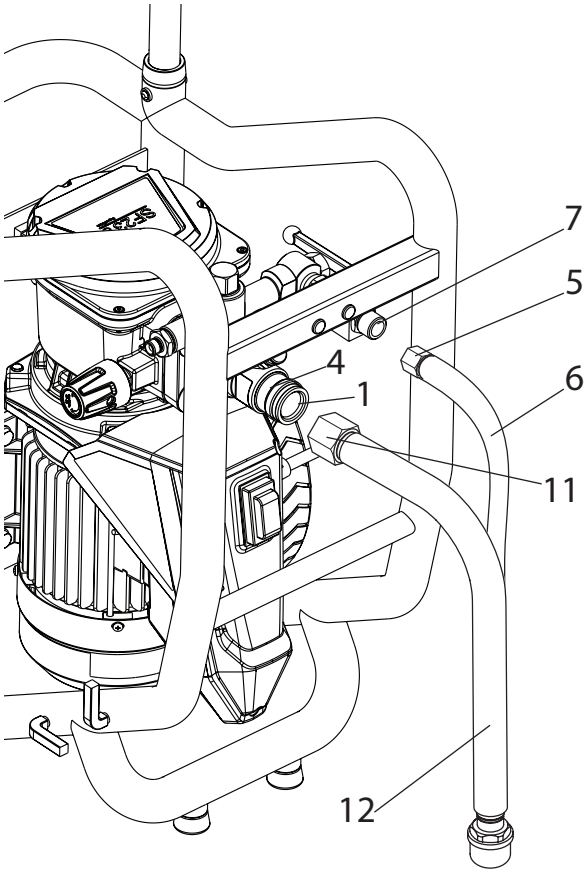

4.5 TILSLUTNING TIL ELNETTET

Vigtigt	Apparatet skal altid tilsluttes en forskriftsmæssigt jordet stikkontakt med fejlstrømssikring (FI-relæ).

Sørg for, at netspændingen stemmer overens med angivelsen på apparatets typeskilt, før du slutter apparatet til elnettet.

4.6 VED FØRSTE IBRUGTAGNING RENGØRING FOR KONSERVERINGSMIDDEL

1. Åbn aflastningshanen (5).
2. Fyld et egnet rensemiddel i overbeholderen, eller hold ansugningssystemet ned i en beholder med egnet rensemiddel.
3. Sæt tænd-/slukknappen (pos. 1) på ON (TIL). Apparatet går i gang.
4. Drej trykreguleringsknappen (2) mod **højre** til anslag.
5. Vent, indtil der kommer rengøringsmiddel ud af tilbageløbsslangen.
6. Drej trykreguleringsknappen (2) ca. en omdrejning tilbage.
7. Luk aflastningshanen (5).
   Der opbygges et tryk i højtryksslangen (synligt på manometeret (3)).
8. Ret pistolen ned i en åben opsamlingsbeholder, og træk i pistolens aftrækkerbøjle.
9. Når trykreguleringsknappen (2) drejes mod **højre**, øges trykket. Indstil ca. 10 MPa (100 bar) på manometeret.
10. Pump rengøringsmiddel ud af apparatet i ca. 1-2 min (ca. 5 liter) og ned i den åbne opsamlingsbeholder.

4.7 UDLUFT APPARATET (HYDRAULIKSYSTEM), HVIS DER IKKE HØRES STØJ FRA INDGANGSVENTILEN

1. Sæt tænd-/slukknappen (pos. 1) på ON (TIL).
2. Drej trykreguleringsknappen (2) **tre omgange** mod **venstre**.
3. Hydrauliksystemet udluftes. Lad apparatet være tændt i to til tre minutter.
4. Drej trykreguleringsknappen (2) mod **højre** til anslag.
5. Tryk kort på løsneknappen til ventilen (4).
   Der høres støj fra indgangsventilen.
6. Hvis ikke, skal punkt 2-4 gentages.

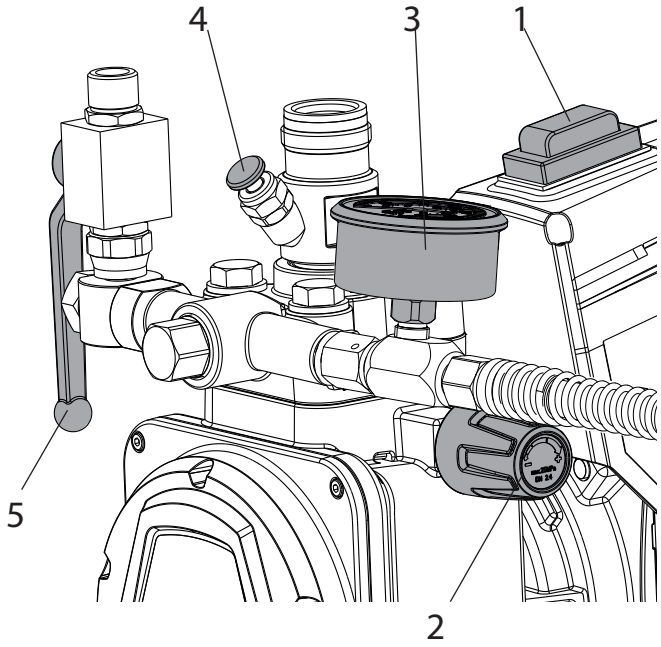

4.8 IDRIFTTAGNING AF APPARATET MED MATERIALE

1. Åbn aflastningshanen (5).
2. Fyld sprøjtemateriale i overbeholderen, eller dyk ansugningssystemet ned i beholderen med sprøjtemateriale.
3. Tryk flere gange på indgangsventiltrykknappen (4) for at løsne en eventuelt tilklæbet indgangsventil.
4. Sæt tænd-/slukknappen (pos. 1) på ON (TIL). Apparatet går i gang.
5. Drej trykreguleringsknappen (2) mod **højre** til anslag.
   Når lyden fra ventilerne ændrer sig, er apparatet udluftet og suger materiale ind.
6. Hvis der kommer materiale ud af tilbageløbsslangen, skal du dreje trykreguleringsknappen (2) ca. en omgang tilbage.
7. Luk aflastningshanen (5). Der opbygges et tryk i højtryksslangen (synligt på manometeret (3)).
8. Hold pistolen ned i en åben opsamlingsbeholder og træk i aftrækkerbøjlen for at tømme det resterende rengøringsmiddel ud af apparatet. Slip aftrækkerbøjlen, når der kommer materiale ud.
9. Indstil trykket ved at dreje trykreguleringsknappen (2).
10. Apparatet kan nu anvendes.

5 TRANSPORT

Træk håndtaget ud, indtil du kan høre, at det går i indgreb. Tryk begge spærreknapper (1) for at trykke håndtaget ind.

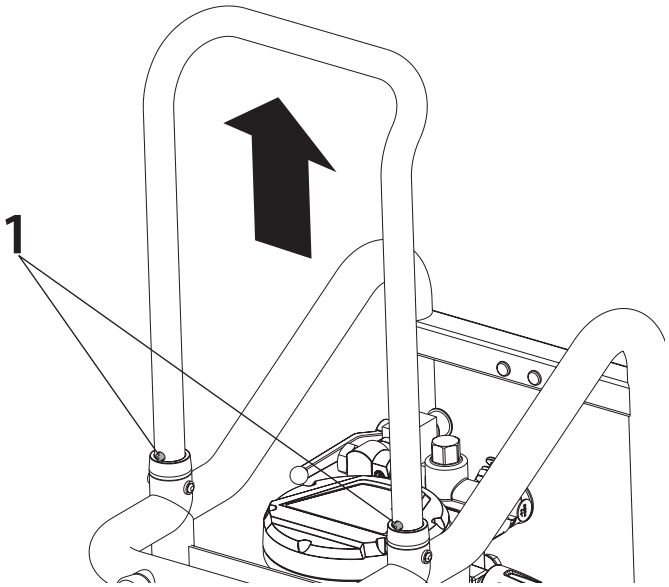

Transport i et køretøj
Fastgør apparatet i køretøjet ved hjælp af egnede fastgørelsesmidler.
Apparatet kan også lægges på siden om nødvendigt. Pas i den forbindelse på, at monteringsdelene ikke bliver beskadiget.
Vigtigt: Rester af maling eller opløsningsmiddel kan komme ud af tilslutningsskrueforbindelserne!

6 HÅNDTERING AF HØJTRYKSSLANGEN

Apparatet er udstyret med en særlig højtryksslange til membranpumper.

Advarsel	Fare for personskade i tilfælde af utæt højtryksslange. Udskift straks en beskadiget højtryksslange. Reparer aldrig selv en defekt højtryksslange!

Højtryksslangen skal behandles med omhu. Undgå kraftig bøjning eller skarpe knæk, mindste bøjningsradius er ca. 20 cm.
Kør ikke over højtryksslangen, og beskyt den mod skarpe genstande og kanter.
Træk aldrig i højtryksslangen for at flytte apparatet.
Sørg for, at højtryksslangen ikke snor sig. Ved at anvende en Wagner-sprøjtepistol med drejeled og en slangetromle kan dette forhindres.

i	Med hensyn til håndtering af højtryksslangen ved arbejde på et stillads har det vist sig mest fordelagtigt hele tiden at føre slangen på **ydersiden** af stilladset.
i	Når højtryksslanger bliver gamle, stiger risikoen for beskadigelser. Wagner anbefaler at udskifte højtryksslangen efter 6 år.
i	Af hensyn til funktion, sikkerhed og levetid anbefales det udelukkende at bruge originale WAGNER-højtryksslanger.

7 OPHOLD I ARBEJDET

i	Ved arbejde med hurtigttørrende tokomponent-materiale, skal apparatet ubetinget skylles igennem med et egnet rengøringsmiddel inden for forarbejdningstiden, da apparatet i modsat fald kun kan rengøres med meget stort besvær. Følg til det formål anvisningerne i kapitel 8.

1. Åbn aflastningshanen, og sæt derefter tænd-/slukknappen på OFF (FRA).
2. Træk i aftrækkerbøjlen på pistolen, eller åbn materialekuglehanen for at tage trykket af højtryksslangen.

Ved sprøjtearbejde

3. Sprøjtepistolen sikres som vist i sprøjtepistolens driftsvejledning.
4. Tag dysen ud af dyseholderen, og opbevar den i et en lille beholder med egnet rengøringsmiddel.

8 RENGØRING AF APPARATET

Renlighed er den bedste garanti for problemfri anvendelse. Rengør apparatet, når arbejdet er afsluttet. Rester af materiale må ikke under nogen omstændigheder tørre i apparatet og sætte sig fast. Rengøringsmidlet, som anvendes til rengøringen (kun med flammepunkt over 21 °C), skal passe til coatingmaterialet.

i	Ved vandbaserede coatingmaterialer forbedrer varmt vand rengøringen.
i	Ved sprøjtearbejde Lås sprøjtepistolen som vist i sprøjtepistolens driftsvejledning. Afmonter og rengør dysen og dyseholderen.

1. Åbn aflastningshanen.
2. Sæt tænd-/slukknappen på ON (TIL).
3. Drej trykreguleringsventilen tilbage for at indstille et minimalt tryk.
   Kun ved enheder med ansugningssystem: Tag ansugningssystemet ud af beholderen med sprøjtemateriale, lad returslangen blive i beholderen, indtil der næsten ikke træder mere materiale ud. Dyk ansugningssystemet ned i et egnet rensemiddel.
4. Luk aflastningshanen.
5. Hold pistolen eller materialekuglehanen/slangepisken ned i en åben spand. Hold sprøjtepistol eller materialehane/aflastningsslange ned i en spand uden låg. Træk sprøjtepistolens aftrækkerbøjle/åbn materialehanen for at pumpe det resterende materiale ud (øg evt. langsomt trykket på trykreguleringsventilen for at opnå et større materialeflow).

Vigtigt	Beholderen skal jordes, hvis du har anvendt opløsningsmiddelholdige coatingmaterialer.

Vigtigt	Forsigtig! Pump ikke ned i beholdere med lille åbning (spunshul)! Se sikkerhedsforskrifterne.

6. Slip aftrækkerbøjlen på pistolen eller luk for materialekuglehanen.
7. Kom egnet rengøringsmiddel i overbeholderen.
8. Åbn aflastningshanen.
9. Rengør den øverste beholder og filteret forud med en pensel.
10. Pump et egnet rengøringsmiddel rundt i kredsløbet i nogle minutter.
11. Luk aflastningshanen.
12. Hold pistolen eller materialekuglehanen/slangepisken ned i en åben spand. Træk i aftrækkerbøjlen på pistolen eller åbn materialekuglehanen for at pumpe rengøringsmidlet ud af den øverste beholder. Tryk til det formål flere gange på aftrækkerbøjlen på pistolen og slip den igen, eller åbn og luk materialekuglehanen.
13. Fyld nyt rensemiddel i beholderen, og gentag processen 1-2 gange.
14. Sluk for apparatet.
15. Åbn aflastningshanen.

8.1 UDVENDIG RENGØRING AF APPARATET

Advarsel	Træk først stikket ud af stikkontakten. Fare for kortslutning som følge af indtrængende vand! Sprøjt aldrig apparatet med højtryks- eller damphøjtryksrenser.

Advarsel	Læg ikke højtryksslangen i opløsningsmiddel. Tør kun ydersiden med en våd klud.

Tør apparatet af udvendigt med en klud, der er vædet med et egnet rengøringsmiddel.

8.2 INDSUGNINGSFILTER

i	Rene filtre sikrer altid maksimal gennemstrømningsmængde, konstant tryk, og at apparatet fungerer fejlfrit.

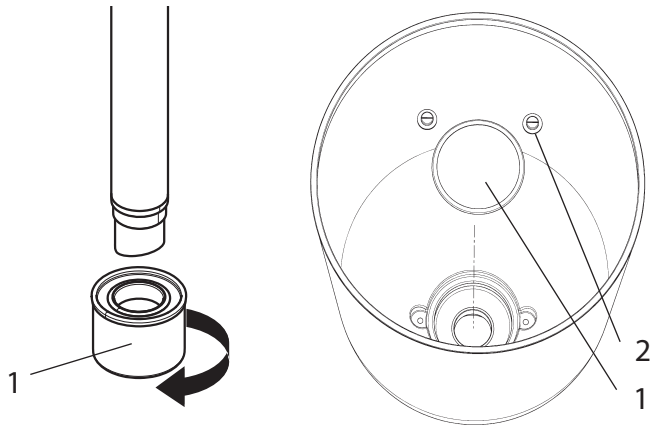

Apparat med indsugningssystem
1. Skru filteret (pos. 1) af indsugningsrøret.
2. Rengør eller udskift filteret.
   Rengør med en hård pensel og et passende rengøringsmiddel.

Apparat med overbeholder
1. Løsn skruerne (2) med en skruetrækker.
2. Hæv filterskiven (1) med en skruetrækker, og tag den ud.
3. Rengør eller udskift filterskiven.
   Rengør med en hård pensel og et passende rengøringsmiddel.

8.3 RENGØRING AF AIRLESS-SPRØJTEPISTOL

1. Gennemskyl airless-sprøjtepistolen med et egnet rengøringsmiddel ved lavt tryk.
2. Lås sprøjtepistolen som vist i sprøjtepistolens driftsvejledning. Afmonter og rengør dysen og dyseholderen.
3. Rengør dysen grundigt med et egnet rengøringsmiddel, så der ikke sidder rester af coatingmateriale tilbage.
4. Rengør airless-sprøjtepistolen grundigt udvendigt.

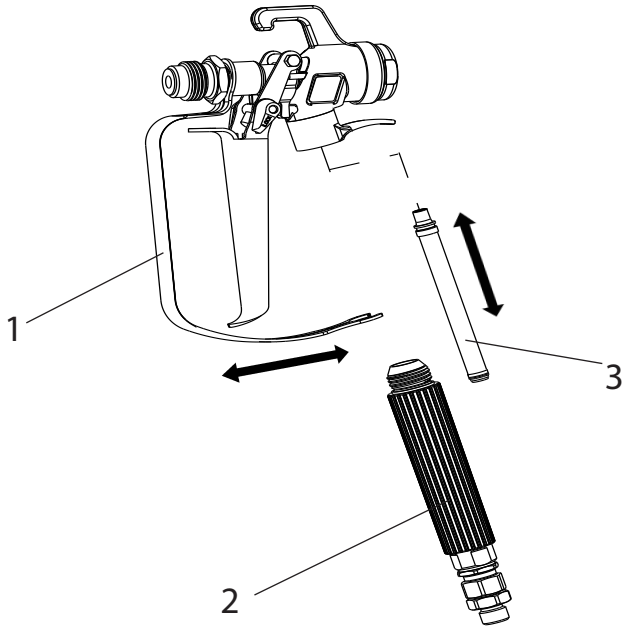

Indstiksfilter i airless-sprøjtepistolen

Afmontering

1. Træk beskyttelsesbøjlen (1) kraftigt fremad.
2. Skru grebet (2) ud af pistolhuset. Træk indstiksfilteret (3) ud.
3. Hvis indstiksfilteret er tilstoppet eller defekt, skal det udskiftes.

Montering

1. Sæt indstiksfilteret (3) med den lange konus i pistolhuset.
2. Skru grebet (2) ind i pistolhuset, og spænd det fast.
3. Sæt beskyttelsesbøjlen (1) i indgreb.

9 VEDLIGEHOLDELSE

9.1 GENEREL VEDLIGEHOLDELSE

i	Af sikkerhedsgrunde anbefales det stærkt at lade fagfolk udføre en årlig inspektion. Overhold i den forbindelse også alle gældende nationale forskrifter.

i	Du kan overlade vedligeholdelsen af apparatet til WAGNER-service. Med serviceaftale og/eller vedligeholdelsespakker kan du opnå gunstige betingelser.

Mindstekontroller før hver ibrugtagning

1. Kontrollér højtryksslange, pistol med drejeled og apparatets tilslutningsledning med stik for skader.
2. Kontrollér, at manometeret kan aflæses.

i	Hvis der hyppigt forarbejdes tokomponentmaterialer, anbefales det at anvende en trykmåleenhed (art. nr. 2353 487).

Kontroller med jævne mellemrum

1. Kontrollér indgangs- og udgangsventil for slitage, rengør disse, og udskift sliddele efter behov.
2. Rengør filterindsatser (sprøjtepistol, overbeholder), og udskift efter behov.

9.2 HØJTRYKSSLANGE

Kontrollér højtryksslangen visuelt for eventuelle revner eller udbulinger, især ved overgangen til armaturet. Omløbermøtrikkerne skal kunne drejes frit. Modstanden som udtryk for ledningsevnen skal være under 1 megaohm i hele slangens længde.

Vigtigt	Lad WAGNER-service foretage de elektriske kontroller.

i	Når højtryksslanger bliver gamle, stiger risikoen for beskadigelser. Wagner anbefaler at udskifte højtryksslangen efter 6 år.

10 REPARATIONER PÅ APPARATET

Advarsel	Sluk for apparatet. Træk altid netstikket ud af stikkontakten før reparation.

10.1 INDGANGSVENTILTRYKKNAP

1. Skru indgangsventiltrykknappen ud med en nøgle (17 mm).
2. Udskift afstrygeren (1) og O-ringen (2).

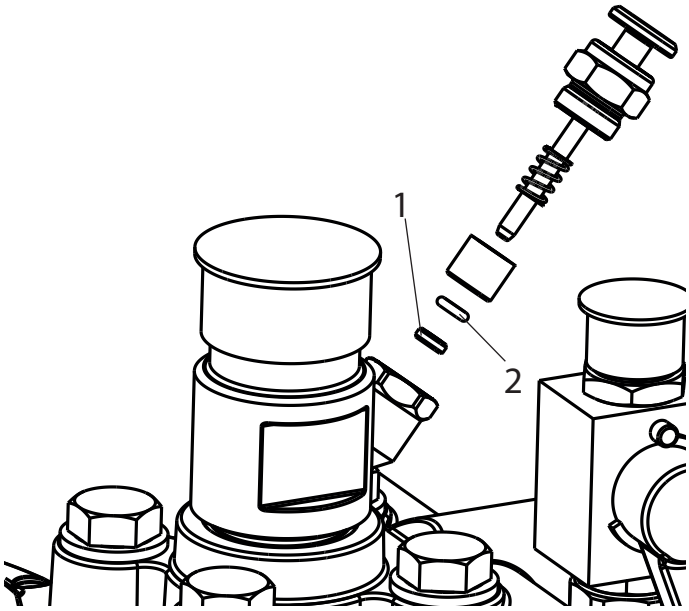

10.2 INDGANGSVENTIL

1. Sæt den medfølgende nøgle (30 mm) an mod trykknaphuset (1).
2. Løsn trykknaphuset (1) ved at slå forsigtigt med en hammer på enden af nøglen.
3. Skru trykknaphuset med indgangsventil (2) ud af farvetrinet.
4. Træk spændet (3) af med den medfølgende skruetrækker.
5. Sæt den medfølgende nøgle (30 mm) an mod indgangsventilen (2). Træk forsigtigt indgangsventilen ud, mens du drejer den.
6. Rengør ventilsædet (4) med rengøringsmiddel og pensel (sørg for, at der ikke sidder penselhår tilbage).
7. Rengør pakningerne (5, 6), og kontrollér dem for beskadigelser. Udskift dem om nødvendigt.
8. Kontrollér alle ventildele for beskadigelse. Udskift indgangsventilen, hvis den har synlige tegn på slitage.

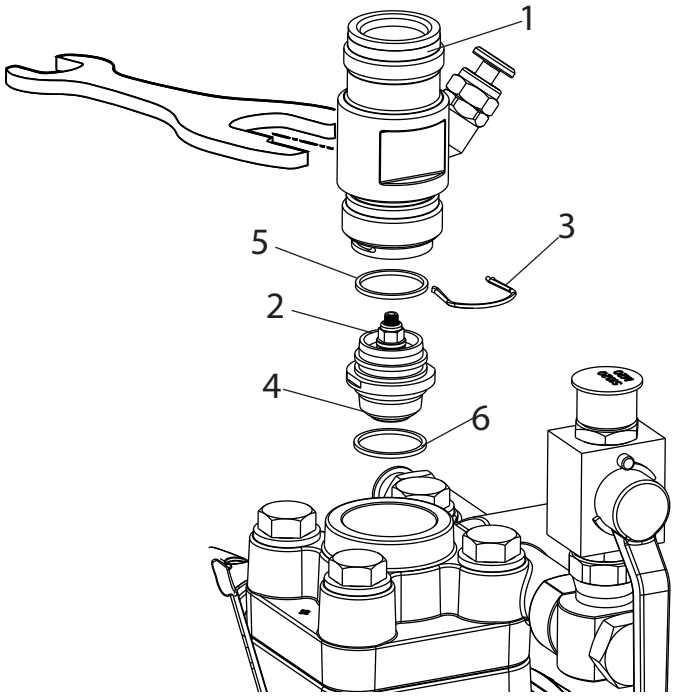

Montering

1. Sæt indgangsventilen (2) ind i trykknaphuset (1), og lås den med spændet (3). Sørg for, at pakningen (5) (sort) er monteret i trykknaphuset.
2. Skru enheden, som består af trykknaphus og indgangsventil, ind i farvetrinet. Den samme (sorte) pakning (6) skal være monteret i farvetrinet.
3. Spænd trykknaphuset med nøglen (30 mm), og spænd det fast med tre forsigtige hammerslag på enden af nøglen (svarer omtrent til et tilspændingsmoment på 90 Nm).

10.3 UDGANGSVENTIL

1. Skru udgangsventilen ud af farvetrinet med nøglen (22 mm).
2. Træk forsigtigt spændet (1) af med den medfølgende skruetrækker; trykfjederen (2) trykker kuglen (5) og ventilsædet (5) ud.
3. Rengør eller udskift enkeltdelene.
4. Kontrollér O-ringen (7) for beskadigelse.
5. Vær opmærksom på monteringspositionen ved montering af fjederstøtteringen (3) (clipses ind i trykfjederens (2)), udgangsventilsædet (5) og pakringen (6) -> se figuren.

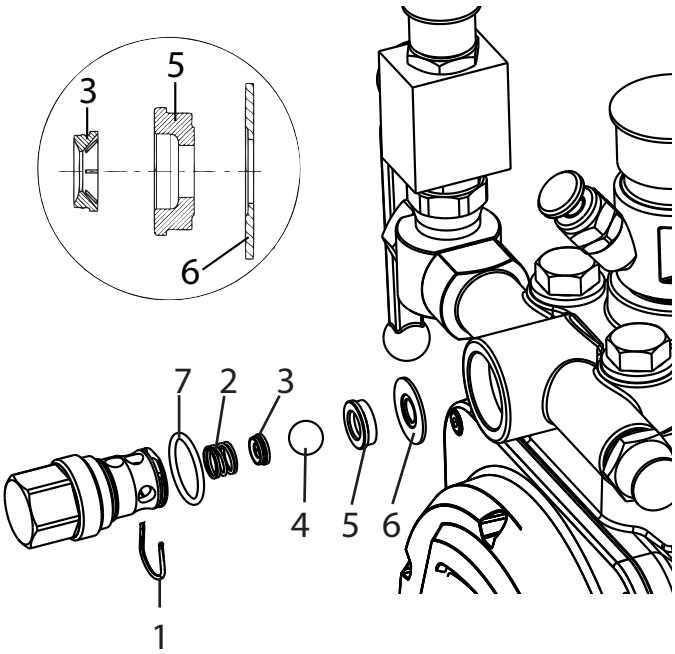

10.4 TRYKREGULERINGSVENTIL

Advarsel	Lad kun kundeservice udskifte trykreguleringsventilen (1). Maks. driftstryk skal indstilles på ny af kundeservice.

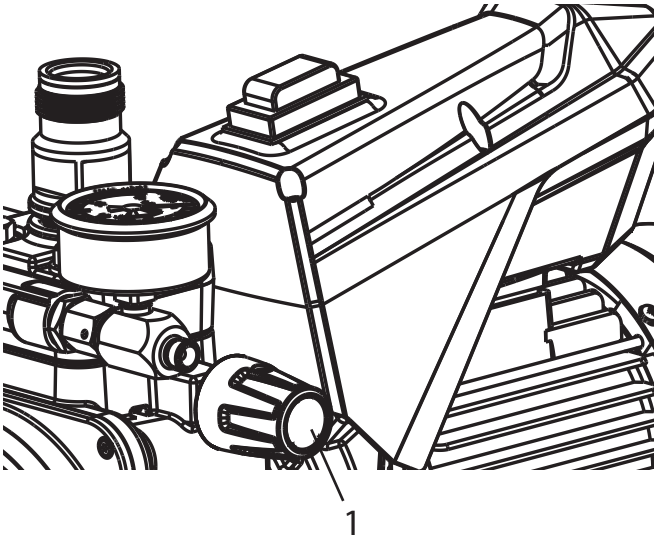

10.5 TYPISKE SLIDDELE

Indgangsventil (reservedelsbestill.-nr.: 2393043)
Udskiftning, se punkt 10.2
(En defekt indgangsventil konstateres ved effekttab og/eller dårlig hhv. ingen indsugning – en grundig rengøring kan dog ofte føre til forbedring.)

Udgangsventil (reservedelsbestill.-nr.: 2393106)
Udskiftning, se punkt 10.3
(En defekt udgangsventil konstateres ved effekttab og/eller dårlig indsugning.)
Erfaringsmæssigt holder udgangsventilen dog betydeligt længere end indgangsventilen. Eventuelt vil alene en grundig rengøring være en stor hjælp.

10.6 HJÆLP VED PROBLEMER

PROBLEM	ANDET?	MULIG ÅRSAG	FORANSTALTNINGER TIL AFHJÆLPNING AF PROBLEMET
Apparatet starter ikke.	Kontrollampen lyser ikke	Ingen spænding.	Kontrollér strømforsyningen.
	Kontrollampen lyser	Apparatets sikring er udløst.	Lad motoren afkøle.
Apparatet suger ikke.	Der kommer ikke luftbobler ud af tilbageløbsslangen.	Indgangsventil er tilklæbet.	Tryk flere gange indgangsventiltrykknappen ind til anslag med hånden.
		Indgangs- udgangsventil snavset/ Fremmedlegeme (f.eks. tråd) suget ind/slitage.	Afmonter og rengør ventilerne (-> se pkt.10.2/10.3) / udskift slidte dele.
		Trykreguleringsventil skruet helt tilbage.	Skru trykreguleringsventilen helt til anslag mod højre.
	Luftblæseren kommer ikke ud af tilbageløbsslangen.	Apparatet suger falsk luft.	Kontrollér følgende: Indgangsventiltrykknap utæt? -> Udskift afstryger og O-ring. (-> se pkt.10.1) Rødt indløb i indgangen for coatingmateriale mangler (-> se punkt 4.3)
Apparatet frembringer ikke noget tryk.	Apparatet er begyndt at suge.	Luft i oliekredsløbet.	Udluft oliekredsløbet i apparatet ved at skrue trykreguleringsventilen helt mod venstre (indtil over gevind) og lad apparatet køre ca. 2-3 min; skru derefter trykreguleringsventilen mod højre, og indstil trykket (gentag evt. processen flere gange).
		For lidt olie	Kontroller oliestand
	Trykket falder under arbejdet (kan ses på manometeret)	Indsugningsfilter er stoppet.	Kontroller indusugningsfilteret: Rengør, udskift eller afmonter det eventuelt.
		Malingen kan ikke forarbejdes i denne tilstand; malingen klæber på grund af dens egenskaber ventilerne til (indgangsventil), og ydelsen er for lav.	Fortynd malingen.
	Apparatet frembringer tryk, men ved sprøjtning bryder sprøjtestrålen sammen; manometeret viser dog et højt tryk.	Tilstoppede filtre lader for lidt maling passere.	Rengør/kontrollér pistolfilter

Apparatet frembringer ikke noget tryk.		Dyse tilstoppet.	Rengør dyse.
	Apparatet frembringer ikke det maks. mulige tryk. På returslangen løber der materiale ud, selv om aflastningshanen er lukket	Aflastningshanen er defekt	Henvend dig til Wagner Service
Der transporteres ikke noget materiale (ved injektionsarbejder)	Manometeret viser tryk	Pistolens filter blev ikke fjernet og er nu tilstoppet	Fjern pistolens filter (-> se punkt 4.1)

11 RESERVEDELE OG TILBEHØR

11.1 TILBEHØR TIL SUPER FINISH 23 CR

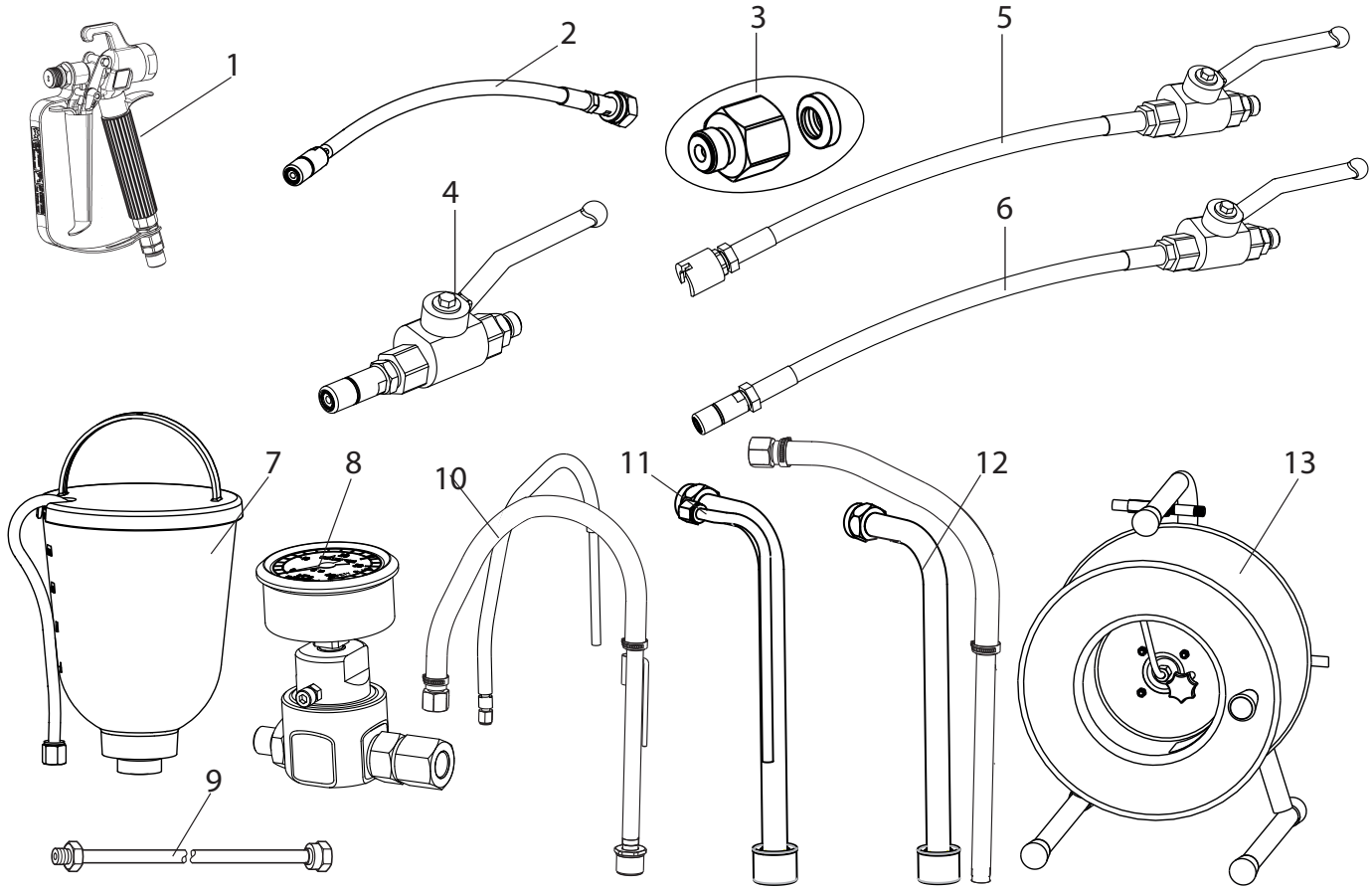

Tilbehør:

POS.	BETEGNELSE	BESTILL.-NR.
1	Sprøjtepistol AG-14 (i specialstål)	0502081A
2	Slangepisk G-gevind	2434357
3	Adapter G- til F-gevind	2405153
4	Højtrykskuglehane med mundstykke (1/4“NPSM)	2353 754
5	Højtrykskuglehane med slangepisk og skydekobling (1/4“NPSM)	2353 789
6	Højtrykskuglehane med slangepisk og mundstykke (1/4“NPSM)	2353 788
7	Overbeholder 5 l	2357 506
8	Trykmåleenhed 400 bar	2353 487
9	Dyseforlænger Længde 12,5 cm Længde 25 cm Længde 50 cm Længde 75 cm	 2418853 2418854 2418855 2418856
10	Indsugningssystem (fleksibelt)	2393123

POS.	BETEGNELSE	BESTILL.-NR.
11	Indsugningssystem (stift), stiv returslange	2429697
12	Indsugningssystem (stift), fleksibel returslange	2405950
13	Slangetromle HR 45, 30m	341912
	HD-slange DN-6; 15 m	9984 574
	HD-slange DN-6; 6 m (til injektionsarbejder)	2351 983
	Ansugningssystem C-kobling 1,4 m	97082
	Ansugningssystem C-kobling 3,5 m	97083
	Dobbeltstuds 1/4“NPSM	34038
	TipClean 200 ml	2400214
	TipClean 1L	2400216
	Hydraulikolie Divinol HVI 15 1 L	21061
	EasyClean 1 L	2412656

HEA-DYSER MED LAVTRYK GIVER MINIMAL SPRØJTETÅGE

HEA betyder High Efficiency Airless og er en innovativ dyseteknologi, der er en revolution inden for Airless-sprøjtemaling. HEA-dyser gør det muligt at reducere trykket i sprøjtepistolen væsentligt og at arbejde med lavt tryk (helst 80 - 140 bar). Dyserne kan anvendes sammen med alle TradeTip 3-dyseholdere og WAGNER-produkter.

Nogle slags maling skal eventuelt fortyndes for at opnå et optimalt resultat. Som regel kan materialet fortyndes med op til 10 % (læs venligst også materialeproducentens anvisninger).

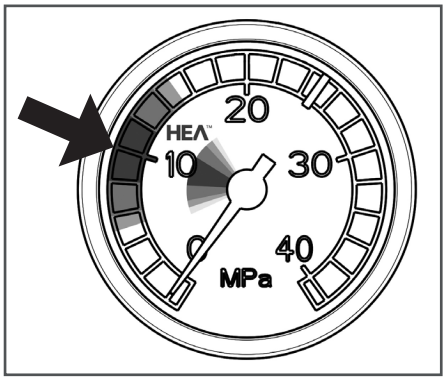

Indstil lavt tryk inden for HEA-området, og start.

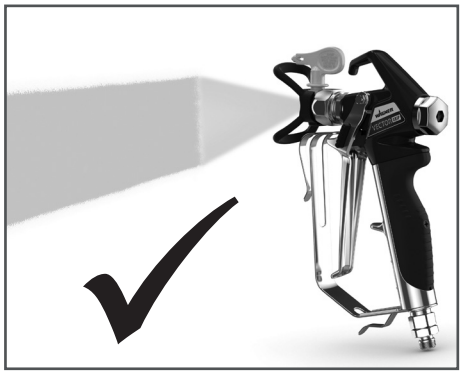

Jævnt sprøjtebillede uden sprøjtekanter.

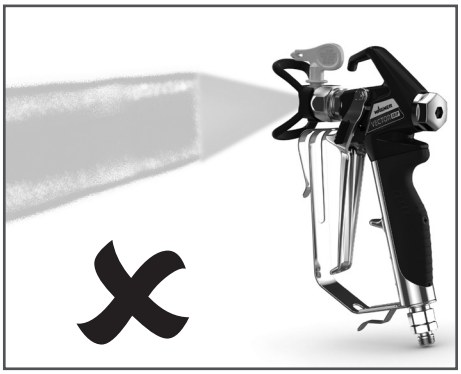

Ved synlige kanter skal trykket øges langsomt.

HEA-dyse-tabel

Alle dyser i nedenstående tabel leveres sammen med det dertil passende pistolfilter.

Anvendelse	Dysemarkering	Sprøjte-vinkel	Boring inch / mm	Sprøjtebredde mm [1]	Sprøjtepistol-filter	Bestell-Nr.
Kunstharpikslakker **PVC-lakker**	211 311 411	20° 30° 40°	0.011 / 0.28 0.011 / 0.28 0.011 / 0.28	120 150 190	rød rød rød	0554211 0554311 0554411
Lakker, forlakeringer **Grundlakker, Fillere**	213 313 413	20° 30° 40°	0.013 / 0.33 0.013 / 0.33 0.013 / 0.33	120 150 190	rød rød rød	0554213 0554313 0554413
Fillere **Rustbeskyttelsesfarver**	415 515 615	40° 50° 60°	0.015 / 0.38 0.015 / 0.38 0.015 / 0.38	190 225 270	gul gul gul	0554415 0554515 0554615
Rustbeskyttelsesfarver **Latexfarver** **Dispersioner**	417 517 617	40° 50° 60°	0.017 / 0.43 0.017 / 0.43 0.017 / 0.43	190 225 270	hvid hvid hvid	0554417 0554517 0554617
Rustbeskyttelsesfarver **Latexfarver** **Dispersioner**	519 619	50° 60°	0.019 / 0.48 0.019 / 0.48	225 270	hvid hvid	0554519 0554619
Brandhæmmende midler	421 521 621	40° 50° 60°	0.021 / 0.53 0.021 / 0.53 0.021 / 0.53	190 225 270	hvid hvid hvid	0554421 0554521 0554621

1) Sprøjtebredde med ca. 30 cm afstand til sprøjteobjektet og 100 bar (10 MPa) tryk med kunstharpikslak 20 DIN-sekunder.

TEMPSPRAY

Malingsmaterialet opvarmes ensartet til den påkrævede temperatur ved hjælp af et elektrisk varmeelement, som sidder inden i slangen (reguleres fra 20 °C to 60 °C).

Fordele:

- Konstant malingstemperatur, selv ved lave udendørstemperaturer
- Betydeligt bedre funktion af meget tyktflydende belægningsmalinger
- Øget påføringsproduktivitet
- Besparelse af opløsningsmidler på grund af nedsat viskositet
- Kan tilpasses alle airless-enheder

Best.-nr	Betegnelse
	TempSpray H 226 (ideelt egnet til dispersion/materialer med høj viskositet)
2311660	Grundmodul H 226 inkl. slangetromle, varmeslange DN10; 15 m; aflastningsslange DN4; 1 m
2311853	Spraypack bestående af: grundmodul H 226 (2311660), Airless pistol AG 14 G-gevind, inkl. Trade Tip 3 dyseholder og HEA dyse 517
	TempSpray H 326 (ideelt egnet til dispersion/materialer med høj viskositet)
2311661	Grundmodul H 326 inkl. slangetromle, varmeslange DN10; 30 m; aflastningsslange DN4; 1 m
2311854	Spraypack bestående af: grundmodul H 326 (2311661), Airless pistol AG 14 G-gevind, inkl. Trade Tip 3 dyseholder og HEA dyse 521

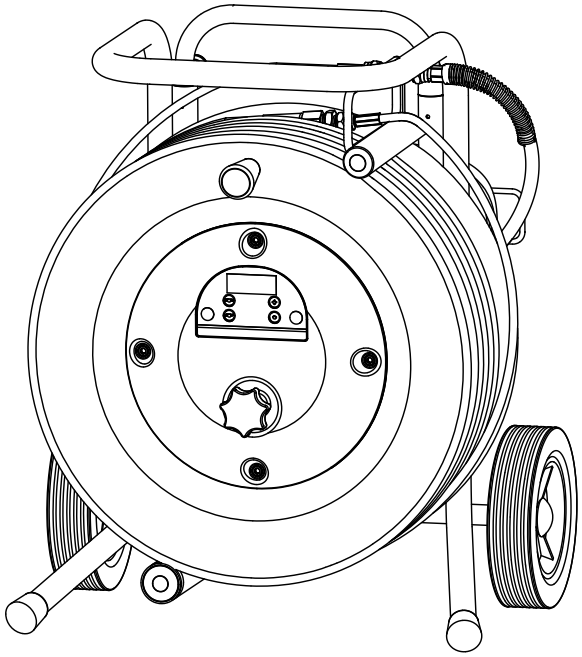

11.2 RESERVEDELSLISTE SF 23 CR

POS.	BESTILL.-NR.	BETEGNELSE
1	2391208	Støvhætte
2	2369454	Indløb
3	2422746	Indsugningsventilhus komplet
4	2393043	Indgangsventil komplet
5	2369458	Pakring (1 stk)
6	2398994	Plade Wagner (højre)
7	2393044	Olielåseskrue komplet
8	2422749	Aflastningshane komplet
9	2415593	Hulskrue

POS.	BESTILL.-NR.	BETEGNELSE
10	2417151	Pakring (1 stk)
11	2382401	Cylinderstift (1 stk)
12	2422747	Udgangsventilhus komplet
13	2393106	Udgangsventil komplet
14	2393105	O-ring og pakring
15	2416965	Typeskilt SF 23 CR
16	9970103	Pakring (1 stk)
17	344337	Dobbeltstuds
18	2391210	Støvhætte
19	2398998	Plade Wagner (venstre)

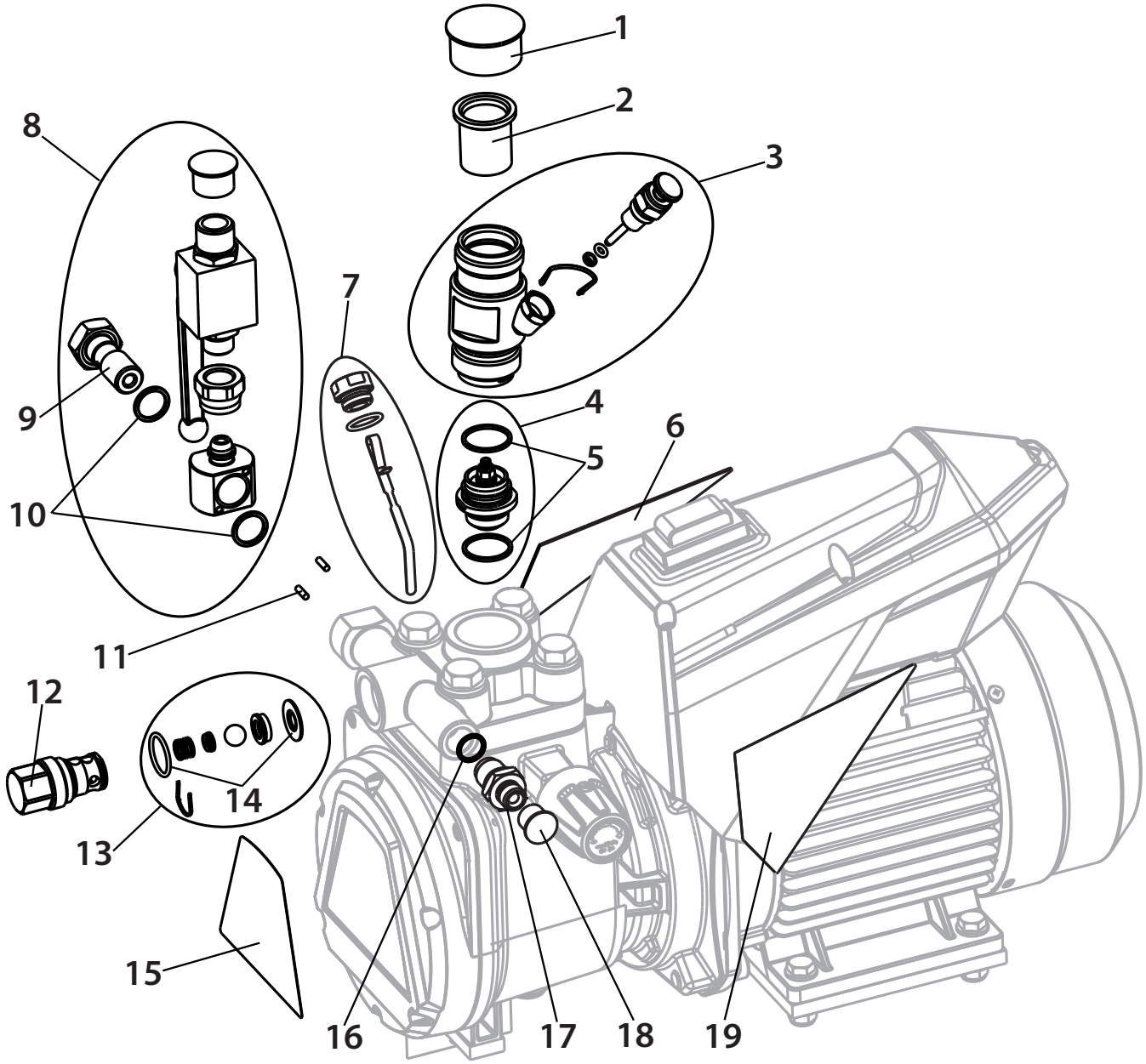

11.3 RESERVEDELSLISTE, VOGN

POS.	BESTILL.-NR.	BETEGNELSE
1	2415521	Vogn, komplet (inkl. pos. 2-4)
2	2402496	Håndtag kpl. komplet
3	2402494	Hjul (1 stk)
4	9994950	Hjulkapsel (1 stk)

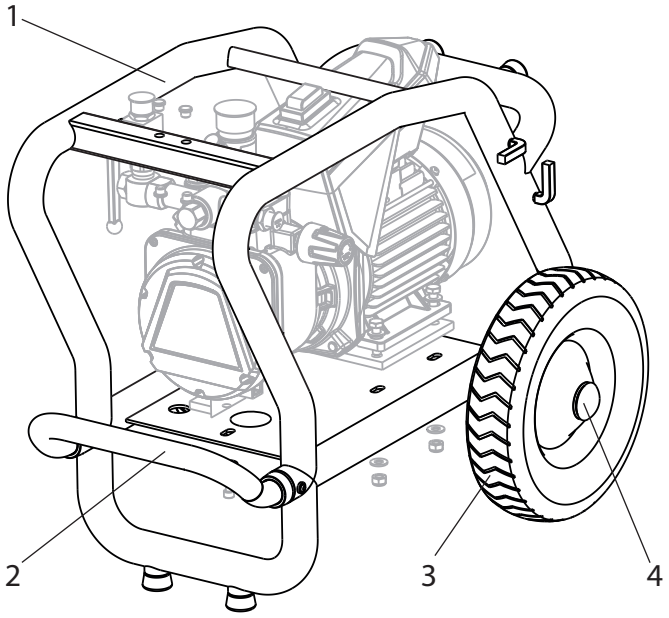

Reservedelsbillede, vogn SF 23 CR

11.4 RESERVEDELSLISTE, OVERBEHOLDER

POS.	BESTILL.-NR.	BETEGNELSE
-	2357 506	Overbeholder 5l, komplet
1	0340 901	Dæksel
2	9902 306	Kombi-pladeskrue 3,9x13 (2)
3	0037 607 0003 756	Filterskive, maskestørrelse 0,8 mm Evt.: Filterskive, maskestørrelse 0,4 mm
4	0340 904	Overbeholder
5	2357 505	Tilbageløbsrør

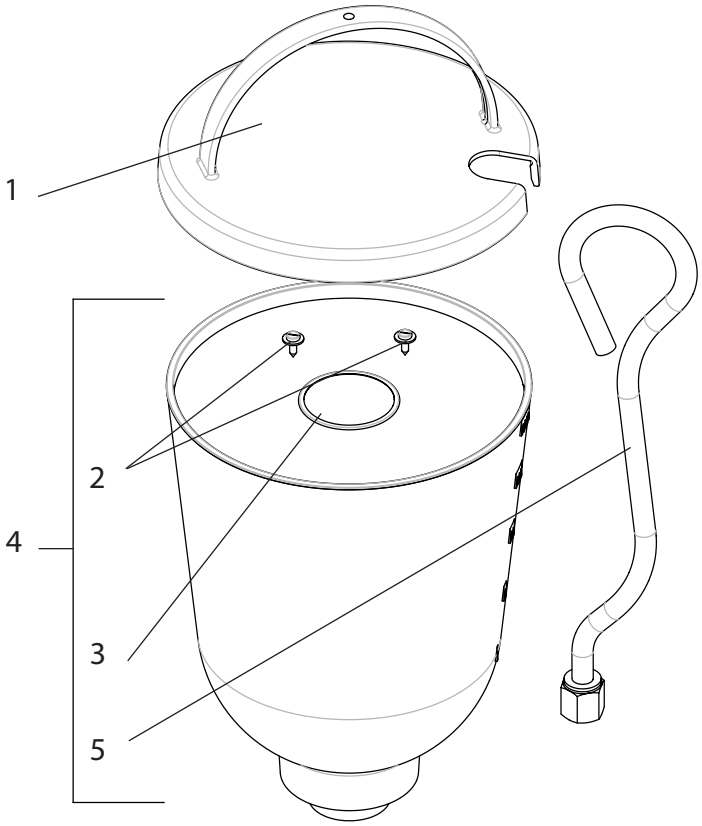

Reservedelsbillede, overbeholder

KONTROL AF APPARATET

Af sikkerhedsgrunde anbefaler vi, alt efter behov, dog mindst hver 12. måned, at lade sagkyndige kontrollere om en sikker drift af apparatet fortsat er sikret.
Ved apparater, der er taget ud af drift kan kontrollen udskydes til næste ibrugtagning.
Desuden skal alle (eventuelt afvigende) nationale kontrol- og vedligeholdelses-forskrifter også overholdes.
Ved spørgsmål bedes du henvende dig til et af firma Wagners servicesteder.

VIGTIG INFORMATION VEDRØRENDE PRODUKTANSVAR

I henhold til en EU-forordning hæfter producenten ved produktfejl kun ubegrænset for sit produkt, når alle dele kommer fra producenten eller er godkendt af denne og apparaterne monteres og anvendes korrekt. Ved anvendelse af fremmed tilbehør og fremmede reservedele kan hæftelsen helt eller delvis bortfalde, hvis anvendelsen af det fremmede tilbehør eller den fremmede reservedel fører til en produktfejl. I ekstreme tilfælde kan de ansvarlige myndigheder forbyde anvendelsen af hele apparatet.

Med originalt WAGNER-tilbehør og -reservedele er der garanti for, at alle sikkerhedsforskrifter er opfyldt.

INFORMATION OM BORTSKAFFELSE

Elektrisk og elektronisk udstyr indeholder materialer, komponenter og stoffer, der kan være skadelige for menneskers sundhed og for miljøet, hvis kasseret elektrisk og elektronisk udstyr ikke håndteres korrekt.
Elektrisk og elektronisk udstyr er mærket med nedenstående overkrydsede skraldespand. Den symboliserer, at elektrisk og elektronisk udstyr ikke må bortskaffes sammen med usorteret husholdningsaffald, men skal indsamles særskilt. Alle kommuner har etableret indsamlingsordninger, hvor elektrisk og elektronisk udstyr gratis kan afleveres af borgerne på genbrugsstationer og andre indsamlingssteder eller bliver afhentet direkte fra husholdningerne. Nærmere information kan fås hos kommunens tekniske forvaltning.

3 + 2 ÅRS GARANTI PÅ DETTE WAGNER-HÅNDVÆRKERPRODUKT

(Gyldig pr. 03.03.2022)

WAGNER yder udelukkende erhvervskunder, som har købt produktet hos en autoriseret forhandler (i det følgende kaldet "kunde"), en garanti, der går ud over den lovbefalede garanti for de på internettet på https://go.wagner-group.com/3plus2-info nævnte produkter, såfremt der ikke foreligger en garantiudelukkelse.
Garantiperioden for WAGNER-produkter (enheder) inden for håndværkerområdet er 36 måneder og starter med købsdatoen for det oprindelige køb. Garantiperioden kan forlænges med yderligere 24 måneder, hvis produktet inden for 28 uger efter købet registres på internettet på https://go.wagner-group.com/3plus2.
Ved kommerciel udlejning, industriel anvendelse (f.eks. brug i holddrift) eller tilsvarende belastning er garantiperioden på grund af den tydeligt højere belastning 12 måneder. Vi forbeholder os retten til i enkelte tilfælde at gennemføre en kontrol og eventuelt afvise garantien.
Hvis der i garantiperioden viser sig at være fejl på udstyret med hensyn til materiale, forarbejdning eller ydeevne, så skal garantikrav straks gøres gældende, dog seneste efter en frist på 2 uger efter at fejlen er opdaget.
Vores detaljerede garantibestemmelser kan rekvireres hos vores autoriserede WAGNER-partnere (se webside eller driftsvejledning) eller i tekstform på vores webside:

https://go.wagner-group.com/pf-warranty-conditions

Ret til ændringer forbeholdes

EU Konformitetsförklaring

Vi intygar och ansvarer för, att denna produkt överensstämmer med följande norm och dokument:
2006/42/EG, 2014/30/EU, 2011/65/EU, 2012/19/EU

Använta harmoniserade normer:
EN ISO 12100, EN 60204-1, EN 1953, EN 61000-3-2,
EN 61000-3-11, EN 61000-6-1, EN 61000-6-3, EN 12621

EU-konformitetsförklaringen medföljer produkten. Den kan vid behov beställas genom ordernummer **2418310**.

Översättning av original-driftsinstruktionen

Innehållsförteckning

1 ALLMÄNNA SÄKERHETSANVISNINGAR 72

2 SÄKERHETSFÖRESKRIFTER FÖR AIRLESS-SPRUTNING 73

2.1 Flampunkt 73
2.2 Explosionsskydd 73
2.3 Explosions- och brandrisk vid sprutning genom tändkällor 73
2.4 Risk för skador från sprutstrålen 74
2.5 Säkra sprutpistolen mot oavsiktlig aktivering 74
2.6 Rekyl från sprutpistolen 74
2.7 Andningsskydd som skydd mot lösningsmedelsångor 74
2.8 Undvika yrkessjukdomar 74
2.9 Max drifttryck 74
2.10 Högtryckssslang 74
2.11 Elektrostatisk laddning (risk för gnistor och eldslågor) 74
2.12 Användning på byggarbetsplatser och i verkstäder 75
2.13 Ventilation vid sprutarbeten i lokaler 75
2.14 Utsugningsanordningar 75
2.15 Jordning av sprutobjektet 75
2.16 Rengöring av aggregatet med lösningsmedel 75
2.17 Rengöring av aggregatet 75
2.18 Arbeten eller reparation på elsystemet 75
2.19 Arbeten på elkomponenter 75
2.20 Placering på ojämnt underlag 75

3 ANVÄNDNINGSÖVERSIKT 75

3.1 Användningsområden 75
3.2 Sprutmaterial 76
3.2.1 Sprutmaterial med vasskantade tillsatser 76
3.2.2 Filtrering (vid sprutarbeten) 76
3.3 Tvålägesdrift 76
3.4 Bilder på aggregatet 77
3.5 Tekniska data 78

4. IDRIFTTAGNING 78

4.1 Pistol 78
4.2 Högtryckssslang och manometer 78
4.3 Övre behållare 79
4.4 Insugningssystem 79
4.5 Anslutning till nätet 80
4.6 Vid första idrifttagning Rengöring från konserveringsmedel 80
4.7 Avlufta aggregatet (hydraulsystem), när inloppsventilen inte hörs 80
4.8 Starta aggregatet med sprutmaterial 80

5 TRANSPORT 81

6 HANTERING AV HÖGTRYCKSSLANGEN 81

7 ARBETSUPPEHÅLL 81

8 RENGÖRING AV AGGREGATET 81

8.1 Rengöring av aggregatets utsida 82
8.2 Insugningsfilter 82
8.3 Rengöring av Airless-sprutpistol 83

9 UNDERHÅLL 83

9.1 Allmänt underhåll 83
9.2 Högtryckssslang 83

10 REPARATIONER PÅ AGGREGATET 84

10.1 Inloppsventillyftare 84
10.2 Inloppsventil 84
10.3 Utloppsventil 85
10.4 Tryckreglerventil 85
10.5 Vanliga förslitningsdelar 85
10.6 Felsökningsschema 86

11 RESERVDELAR OCH TILLBEHÖR 87

11.1 Tillbehör till Super Finish 23 CR 87
11.2 Reservdelslista Super Finish 23 CR 90
11.3 Reservdelslista vagn 91
11.4 Reservdelslista övre behållare 91

Kontroll av aggregatet 92
Anvisningar om produktansvaret 92
Skrotningsanvisningar 92
Garantiföreskrifter 92
Försäkran om överensstämmelse med CE-direktiv 92
Europa – servicenät 116

1 ALLMÄNNA SÄKERHETSANVISNINGAR

OBS! ***Läs alla säkerhetsinstruktioner, anvisningar, illustrationer och tekniska data som gäller det här elverktyget.*** *Om du inte följer nedanstående anvisningar kan det orsaka elektriska stötar, brand och/ eller allvarliga personskador.* ***Bevara alla säkerhetsinstruktioner och anvisningar för framtiden.*** *Benämningen "elverktyg" som används i säkerhetsinstruktionerna avser nätdrivna elverktyg (med nätsladd) och batteridrivna elverktyg (utan nätsladd).*

1. Arbetsplatssäkerhet

a) **Håll din arbetsplats ren och se till att belysningen alltid är tillräcklig.** *Ostädade eller dåligt belysta arbetsplatser kan leda till olyckor.*

b) **Arbeta inte med elverktyget i explosionsfarliga utrymmen där det finns brännbara vätskor, gaser eller damm.** *Elverktyg bildar gnistor som kan antända damm eller ångor.*

c) **Se till att inga barn eller andra personer finns i närheten när du använder elverktyget.** *Du kan förlora kontrollen över elverktyget om det kastas åt sidan.*

2. Elsäkerhet

a) **Elverktygets kontakt måste passa i eluttaget. Kontakten får inte förändras på något sätt. Använd inte en adapterkontakt tillsammans med skyddsjordade elverktyg.** *Oförändrade kontakter och passande stickuttag minskar risken för en elektrisk stöt.*

b) **Undvik kroppskontakt med jordade ytor, t.ex. på rör, element, spisar och kylskåp.** *Risken för en elektrisk stöt är större om din kropp är jordad.*

c) **Håll elverktygen skyddade mot regn och väta.** *Om vatten tränger in i ett elverktyg ökar risken för elektriska stötar.*

d) **Använd inte nätsladden på ett sätt som den inte är avsedd för, t.ex. för att bära elverktyget eller för att dra ut kontakten ur eluttaget. Håll nätsladden skyddad mot värme, olja, vassa kanter eller rörliga delar.** *Skadade eller intrasslade nätsladdar ökar risken för elektriska stötar.*

e) **Använd en jordfelsbrytare om du är tvungen att jobba med elverktyget i fuktig miljö.** *Med en jordfelsbrytare kan man undvika risken för elektriskt slag.*

3. Personsäkerhet

a) **Var uppmärksam och tänk på vad du gör. Använd elverktyget med förnuft. Använd inte elverktyget när du är trött eller påverkad av droger, alkohol eller mediciner.** *Ett ögonblicks ouppmärksamhet kan medföra allvarliga personskador.*

b) **Använd personlig skyddsutrustning, och bär alltid skyddsglasögon.** *Om du använder personlig skyddsutrustning, som dammask, halksäkra skyddsskor, skyddshjälm eller hörselskydd, beroende på hur och vilket elverktyg du ska använda, minskar risken för skador.*

c) **Förhindra oavsiktlig idrifttagning. Förvissa dig om att elverktyget är avstängt innan du ansluter det till eluttaget och/eller kopplar in batteriet, och innan du lyfter upp det eller bär det.** *Om du håller fingret på avtryckaren när du bär elverktyget, eller om elverktyget är tillslaget när du ansluter det till strömförsörjningen kan det medföra olyckor.*

d) **Ta bort inställningsverktyg eller skiftnycklar innan du kopplar på utrustningen.** *Ett verktyg eller en nyckel som sitter i en roterande del i elverktyget kan ge upphov till skador.*

e) **Överskatta inte dig själv. Se till att du står stadigt och hela tiden har god balans.** *På så sätt kan du kontrollera elverktyget bättre i oväntade situationer.*

f) **Använd lämplig klädsel. Bär inga vida kläder eller några smycken. Håll undan hår, kläder och handskar från rörliga delar.** *Lösa kläder, smycken eller långt hår kan fastna i rörliga delar.*

g) **Låt dig inte invaggas i falsk säkerhet och sätt dig inte över säkerhetsreglerna för elverktyg, även om du har stor vana vid att använda elektriska verktyg.** *Ovarsam hantering kan medföra svåra personskador på bråkdelen av en sekund.*

4. Användning och hantering av elverktyg

a) **Överbelasta inte elverktyget. Använd det elverktyg som är avsett för arbetet.** *Med rätt elverktyg arbetar du bättre och säkrare inom det angivna effektområdet.*

b) **Använd aldrig ett elverktyg med defekt brytare.** *Ett elverktyg som inte kan kopplas till eller ifrån är farligt och måste repareras.*

c) **Dra ut kontakten ur eluttaget och/eller ta bort ett löstagbart batteri innan du gör inställningar, byter tillbehör eller ställer ifrån dig elverktyget.** *Dessa försiktighetsåtgärder förhindrar oavsiktlig start av elverktyget.*

d) **Förvara elverktyg som inte används utom räckhåll för barn. Låt inte personer som inte känner till**

utrustningen eller inte har läst dessa anvisningar använda den. *Elverktyg kan vara farliga om de används av oerfarna personer.*

e) **Vårda elverktyget och insatsverktygen väl. Kontrollera att rörliga delar fungerar korrekt och inte kärvar. Kontrollera också att inga delar är brustna eller skadade så att elverktygets funktion påverkas. Reparera skadade delar innan du använder elverktyget.** *Många olyckor orsakas av att elverktygen är dåligt underhållna.*

f) **Använd elverktyg, tillbehör, insatsverktyg etc. i enlighet med dessa anvisningar och på det sätt som föreskrivs för den här speciella typen av utrustning. Ta hänsyn till arbetsförhållandena och den arbetsuppgift som ska utföras.** *Farliga situationer kan uppstå om elverktyg används för något annat än vad de är avsedda för.*

g) **Håll handtag och greppytor torra, rena och fria från olja och fett.** *Det går inte att använda och kontrollera elverktyget på ett säkert sätt i oförutsedda situationer med handtag och greppytor som är hala.*

5. Service

a) **Lämna bara ditt elverktyg till kvalificerad fackpersonal för reparation och använd endast originalreservdelar.** *Detta garanterar att utrustningens säkerhet bibehålls.*

b) **Om elkabeln till aggregatet råkar bli skadad, måste den bytas av tillverkaren eller dennes kundtjänst eller en annan person med elbehörighet, för att utesluta risker.**

2 SÄKERHETSFÖRESKRIFTER FÖR AIRLESS-SPRUTNING

Alla lagstadgade regler och säkerhetskrav måste följas.
De säkerhetstekniska kraven för Airless sprutaggregaten är reglerade bland annat i:

a) Europastandard "Ytbehandlingsutrustning – Sprutmålningsutrustning – Säkerhetskrav" (EN 1953).

Följ nedanstående säkerhetsföreskrifter för säker hantering av Airless högtryckssprutaggregat.

2.1 FLAMPUNKT

Fara	Använd endast sprutmaterial med en flampunkt som är högre än eller lika med 21 °C. Flampunkten är den lägsta temperatur, vid vilken det bildas ångor av sprutmaterialet. Dessa ångor är tillräckliga för att tillsammans med luften ovanför sprutmaterialet bilda en lättantändlig blandning.

2.2 EXPLOSIONSSKYDD

Fara	Aggregatet får inte användas på arbetsplatser som går under explosionsskyddsförordningen. Aggregatet har inte ett explosionsskyddat utförande. Använd inte maskinen i explosionsfarliga områden (zon 0, 1 och 2). Explosionsfarliga områden är t.ex. förvaringsutrymmen för lacker och i omgivningen runt föremålet som ska sprutas. Placera maskinen minst 3 m från föremålet som ska sprutas.

2.3 EXPLOSIONS- OCH BRANDRISK VID SPRUTNING GENOM TÄNDKÄLLOR

Fara	Inga tändkällor får finnas i närheten. Detta avser t.ex. öppen eld, rökning, gnistor, glödande trådar, heta ytor etc.

2.4 RISK FÖR SKADOR FRÅN SPRUTSTRÅLEN

Fara	OBS! Risk för skador genom insprutat material! Rikta aldrig pistolen mot dig själv, andra personer och djur. Använd inte sprutpistolen utan beröringsskydd mot sprutstrålen. Sprutstrålen får inte riktas mot någon kroppsdel. Höga spruttryck i Airless-sprutpistoler kan orsaka mycket svåra skador. Risk för injicering i huden av sprutmaterial vid kontakt med sprutstrålen. Behandla inte en sårskada från sprutstrålen som en ofarlig skärskada. Om du får en sårskada av sprutmaterial eller lösningsmedel, måste du genast uppsöka läkare för snabb, kompetent behandling. Berätta för läkaren vilket sprutmaterial eller lösningsmedel du har blivit skadad av.

2.5 SÄKRA SPRUTPISTOLEN MOT OAVSIKTLIG AKTIVERING

Säkra alltid sprutpistolen vid montering eller demontering av munstycket och vid raster.

2.6 REKYL FRÅN SPRUTPISTOLEN

Fara	Vid högt driftstryck får du en rekyl på upp till 15 N när du drar i avtryckarbygeln. Om du inte är förberedd på detta, finns det risk för att handen stöts tillbaka eller att du tappar balansen. Detta kan leda till personskador.

2.7 ANDNINGSSKYDD SOM SKYDD MOT LÖSNINGSMEDELSÅNGOR

Använd andningsskydd när du sprutar. Sprutmålaren måste få tillgång till ett andningsskydd.

2.8 UNDVIKA YRKESSJUKDOMAR

Som skydd för huden måste du använda skyddsklädsel, handskar och eventuellt hudskyddscreme.
Följ anvisningarna från tillverkarna av sprutmaterial, lösningsmedel och rengöringsmedel under förberedelserna, under arbetets gång och vid rengöringen.

2.9 MAX DRIFTTRYCK

Max tillåtet drifttryck för sprutpistolen, sprutpistolens tillbehör, aggregatets tillbehör och högtrycksslangen får inte ligga under max drifttryck på 25 MPa (250 bar) som är angivet på aggregatet.

2.10 HÖGTRYCKSSLANG

Fara	OBS! Risk för skador genom insprutat material! Det kan uppstå läckage i högtrycksslangen på grund av slitage, veck och icke avsedd användning. Vid ett läckage kan vätska injiceras in i huden.

- Kontrollera grundligt högtrycksslangen före varje användning.
- Skadade högtrycksslangar måste genast bytas ut.
- Försök aldrig att själv reparera defekta högtrycksslangar!
- Undvik att böja eller vika den skarpt, minsta tillåtna böjningsradie uppgår till ungefär 20 cm.
- Se till att **ingen kör över** högtrycksslangen och skydda den mot vassa föremål och kanter.
- Dra aldrig i högtrycksslangen för att flytta maskinen.
- Tvinna inte högtrycksslangen.
- Lägg inte ner högtrycksslangen i lösningsmedel. Torka endast av utsidan med en indränkt trasa.
- Dra högtrycksslangen så att den inte utgör någon snubbelrisk.

i	Använd endast original WAGNER-högtrycksslangar för bästa funktion, säkerhet och livslängd.

2.11 ELEKTROSTATISK LADDNING (RISK FÖR GNISTOR OCH ELDSLÅGOR)

Fara	På grund av sprutmaterialets flödeshastighet vid sprutning kan det ibland uppstå elektrostatisk laddning på aggregatet. Vid urladdning av denna kan det bildas gnistor eller eldslågor. Det är därför nödvändigt, att aggregatet alltid är jordat via elsystemet. Aggregatet måste alltid anslutas till ett jordat uttag med jordfelsbrytare enligt föreskrifterna.

Elektrostatisk laddning av sprutpistolen och högtrycksslangen avleds via högtrycksslangen. Därför måste den elektriska resistansen mellan anslutningarna på högtrycksslangen vara mindre än eller lika med en Megaohm.

2.12 ANVÄNDNING PÅ BYGGARBETSPLATSER OCH I VERKSTÄDER

Anslutning till nätet får endast ske via en separat matningspunkt med en jordfelsbrytare med INF ≤ 30 mA.

2.13 VENTILATION VID SPRUTARBETEN I LOKALER

Lokalen måste vara tillräckligt ventilerad för att föra bort lösningsmedelsångorna.

2.14 UTSUGNINGSANORDNINGAR

Dessa skall tillhandahållas av aggregatets användare med hänsyn till gällande föreskrifter.

2.15 JORDNING AV SPRUTOBJEKTET

Sprutobjektet som är avsett att sprutmålas måste vara jordat (väggar i byggnader är i allmänhet jordade på naturligt sätt).

2.16 RENGÖRING AV AGGREGATET MED LÖSNINGSMEDEL

Fara	När aggregatet rengörs med lösningsmedel får man inte spruta in i eller pumpa till en behållare med liten öppning (sprundhål). Risk för att en explosionsfarlig gas-luftblandning uppstår. Behållaren måste vara jordad.

2.17 RENGÖRING AV AGGREGATET

Fara	Risk för kortslutning genom inträngande vatten! Spruta aldrig av aggregatet med högtryckstvätt eller ångtvätt.

2.18 ARBETEN ELLER REPARATION PÅ ELSYSTEMET

Får endast utföras av behörig elektriker. Vi tar inget ansvar för felaktigt utförd installation.

2.19 ARBETEN PÅ ELKOMPONENTER

Vid alla arbeten – drag alltid ut stickkontakten ur stickuttaget.

2.20 PLACERING PÅ OJÄMNT UNDERLAG

Framsidan måste peka neråt, för att förhindra att den glider iväg.
På vinklade underlag får aggregatet inte användas, eftersom den tenderar till att vandra på grund av vibrationer.

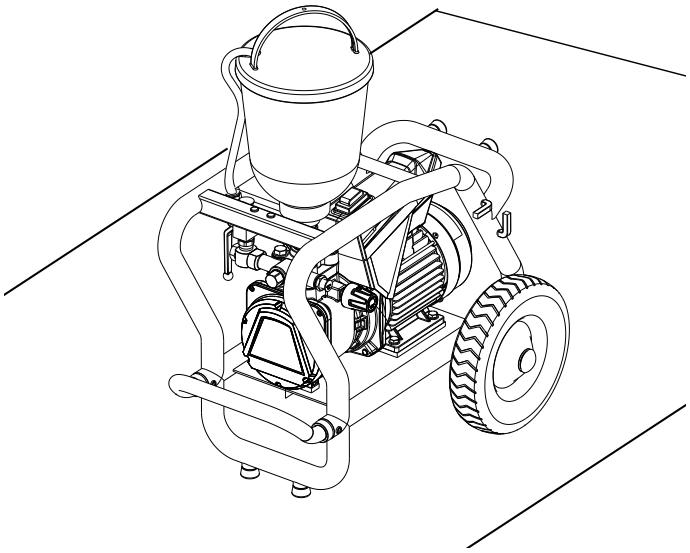

3 ANVÄNDNINGSÖVERSIKT / AGGREGATBESKRIVNING

3.1 ANVÄNDNINGSOMRÅDEN

Super Finish 23 CR är ett elektriskt drivet aggregat för luftlös (airless) sprutning av olika ytbehandlingsmaterial. Dessutom är Super Finish 23 CR lämplig för bearbetning av injektionsskum och injektionsharts.
Super Finish 23 CR kan användas både i verkstäder och på byggarbetsplatser.
Super Finish 23 CR aggregateffekt är utformad på ett sådant sätt att bearbetning av dispersioner inomhus för små till medelstora objekt är möjlig.
I lackeringsområdet lämpar sig till exempel maskinen för alla vanliga arbeten som till exempel:
dörrar, dörrkarmar, ledstänger, möbler, träpaneler, staket, värmeelement och ståldelar.
För lackeringsarbeten rekommenderas användning av en överbehållare.

3.2 SPRUTMATERIAL

Bearbetningsbara sprutmaterial

Vattenförtunningsbara och lösningsmedelshaltiga lacker och lackfärger, tvåkomponents ytbehandingar, dispersioner, latexfärger.
Injektionsskum (en- och tvåkomponents)
Injektionshartser (en- och tvåkomponents)

i	Sprutning av andra ytbehandlingar bör endast göras efter konsultation med WAGNER, eftersom hållbarheten och aggregatets säkerhet kan påverkas.

i	Var noga med Airless-kvalitet hos de använda ytbehandlingarna.

Aggregatet kan bearbeta sprutmaterial med en viskositet på upp till 20 000 mPas. Om spruteffekten minskar vid högviskösa ytbehandlingar skall det förtunnas i enlighet med tillverkarens uppgifter.

Rör om sprutmaterialet ordentligt innan arbetet påbörjas.

i	OBS! Vid omrörning av ytbehandlingarna, framför allt med motordrivna omrörningsverk är det viktigt att se till att inga luftblåsor rörs ned. Luftblåsor stör vid sprutningen, de kan till och med leda till driftsavbrott.

3.2.1 SPRUTMATERIAL MED VASSKANTADE TILLSATSER

Dessa partiklar nöter hårt på både ventiler och munstycke, men även på sprutpistolen. Livslängden på dessa förslitningsdelar blir då mycket kortare.

3.2.2 FILTRERING (VID SPRUTARBETEN)

För störningsfri drift krävs noggrann filtrering. För detta ändamål är aggregatet utrustat med ett insugningsfilter och ett insticksfilter i sprutpistolen. Dessa filter måste kontrolleras regelbundet så att de är hela och inte är igensatta.

3.3 TVÅLÄGESDRIFT

Super Finish 23 CR kan drivas både horisontellt och vertikalt.

a) Horisontaldrift:
Vid användning av överbehållare eller för direktuppsugning med ett flexibelt sugsystem.

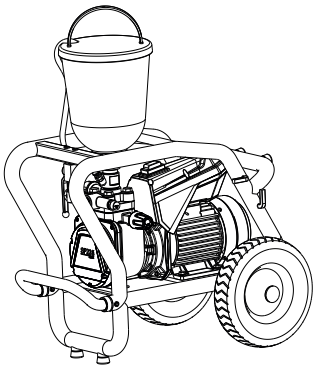

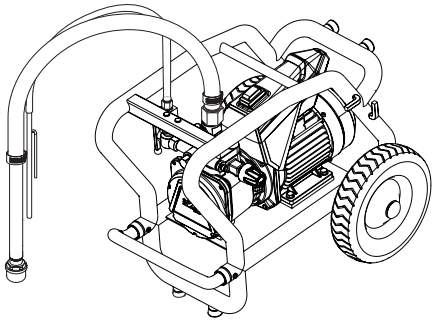

b) Vertikaldrift:
För direktuppsugning med ett stelt sugsystem.

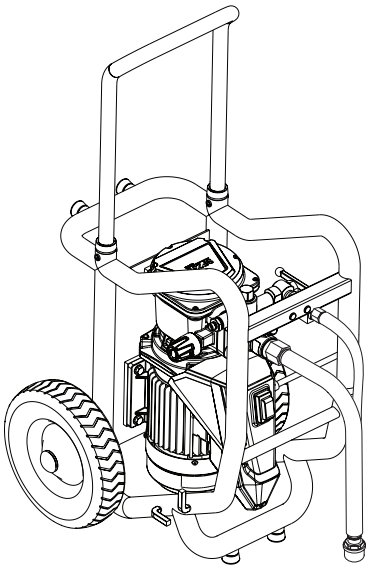

3.4 BILDER PÅ AGGREGATET

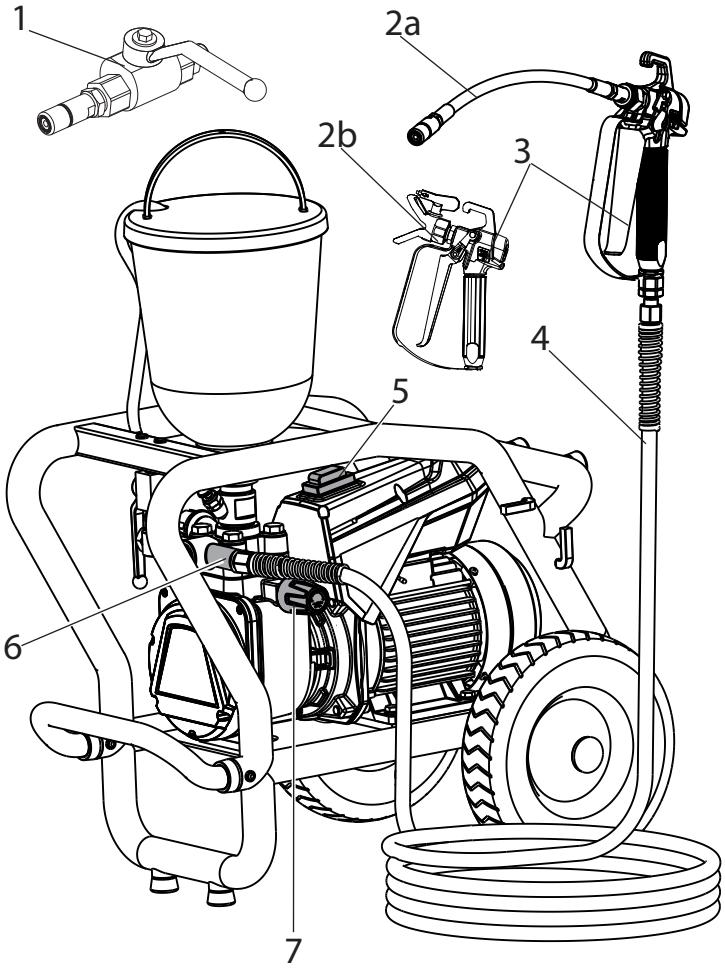

1 Materialkran:*

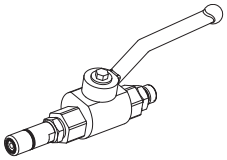

Öppen:
Material pumpas

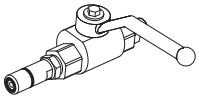

Stängd:
Material pumpas inte

2 Slangpiska för injektionsarbeten (a)*
Munstyckeshållare med munstycke för sprutarbeten (b)*
3 Pistol*
4 Högtrycksslang
5 Strömbrytare
6 Anslutning för högtrycksslang
7 Tryckreglerventil
8 Avlastningskran för reglering av materialflödet:

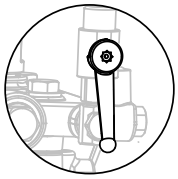

Öppen (avlastningskranen pekar nedåt):
Materialet transporteras till den övre behållaren / materialbehållare

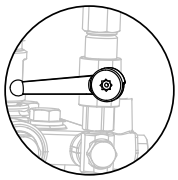

Stängd (avlastningskranen i 90°-position):
Materialet pumpas till pistolen eller materialkranen.

9 Returrör
10 Övre behållare*
11 Inloppsventillyftare
12 Utloppsventil
13 Oljemätsticka*
14 Manometer
15 Sugsystem* stelt (a) och flexibelt (b)

* Tillbehör. Den faktiska leveransomfattningen är beroende av Spray Pack-konfigurationen.

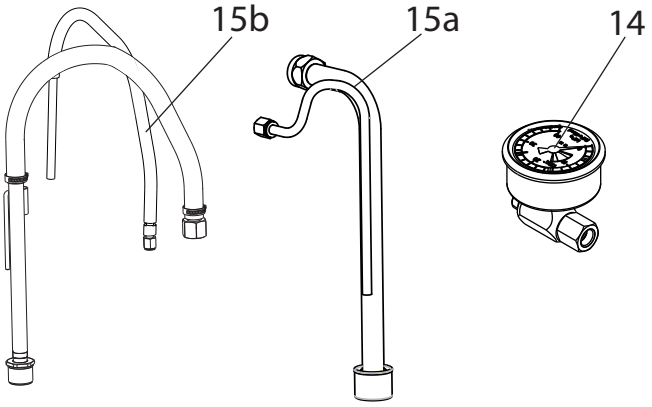

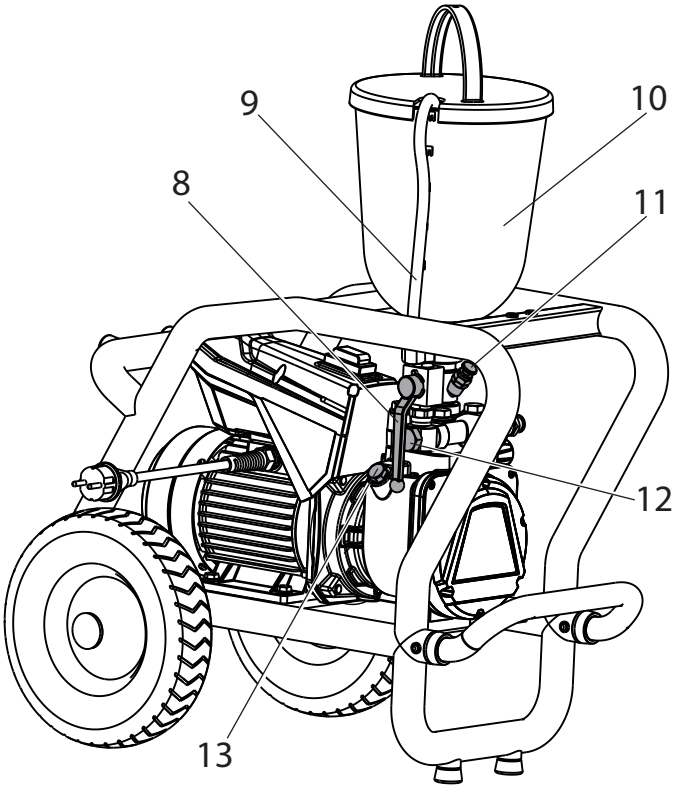

3.5 TEKNISKA DATA

Spänning:	230-240 Volt ~, 50 Hz
Säkring:	16 A trög
Aggregatanslutningsledning:	6 m lång, 3x1,5 mm²
Max upptagen ström:	7,0 A
Skyddsklass:	IP 54
Maskinens ineffekt:	1,3 kW
Max drifttryck:	25 MPa (250 bar)
Max volymström:	2,6 l/min
Volymström vid 12 MPa (120 bar) med vatten:	2,3 l/min
Max tillåten temperatur på sprutmaterialet:	43 °C
Max viskositet:	20 000 mPas
Tomvikt:	37 kg
Påfyllningsmängd hydraulolja:	
Hydraulikhölje	1,3 liter
Drivmekanism (fett)	45 g
Max. vibration på sprutpistolen:	mindre än 2,5 m/s²
Max ljudtrycksnivå:	74 dB (A)*

* Mätplats: På ett avstånd av 1 m vid sidan om aggregatet och 1,60 m över golv, 12 MPa (120 bar) drifttryck, bullerreflekterande golv

4. IDRIFTTAGNING

4.1 PISTOL

1. Skruva antingen fast slangpiskan (1, vid injektionsarbeten) eller munstyckeshållaren med munstycke (2, vid sprutarbeten) på pistolen.

i	Ta bort det förmonterade filtret i pistolen enligt beskrivning nedan innan injektionsarbeten utförs, så att detta inte sätts igen.

2. Dra skyddsbygeln (3) kraftigt framåt.
3. Skruva ut handtaget (4) ur pistolhuset. Dra ut insticksfiltret (5).
4. Skruva in handtaget (5) i pistolhuset och dra åt.
5. Tryck in skyddsbygeln (3) så att den snäpper fast.

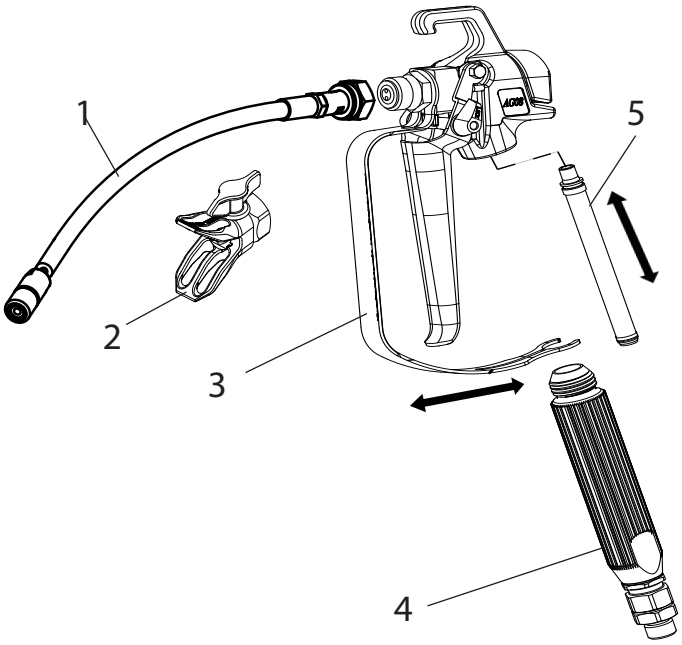

4.2 HÖGTRYCKSSLANG OCH MANOMETER

i	För att kunna kontrollera om slangen står under tryck måste den medföljande manometern fästas på högtrycksslangen.

1. Skruva fast manometern (11) på slanganslutningen (A) eller på pistolen (B).

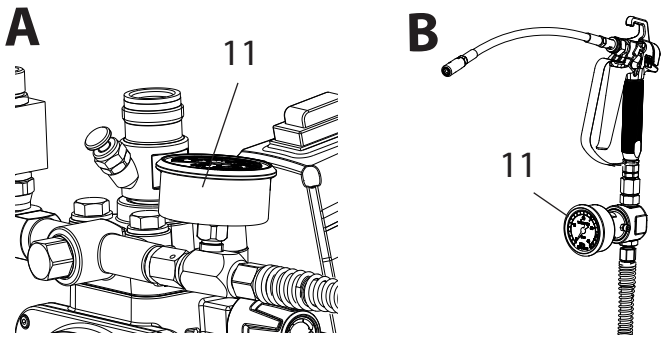

2. Skruva på högtryckslangen (9) på slanganslutningen eller manometern.
3. Skruva på pistolen (10) eller materialkranen på högtryckslangen.
4. Drag åt överfallmuttrarna på högtryckslangen, så att inget sprutmaterial rinner ut.

OBS	Håll mot på slanganslutningen med en nyckel 22 mm när högtryckslangen skruvas av.

4.3 ÖVRE BEHÅLLARE

1. Se till att tätningsytorna på anslutningarna är rena. Se till att det röda inloppet (1) i sprutmaterialingången (4) är isatt.
2. Skruva fast överfallsmuttern (5) på returslangen (6) på anslutningen (7) (22 mm nyckel).
3. Skruva på den övre behållaren (8) på sprutmaterialingången (4) och drag åt med handen.

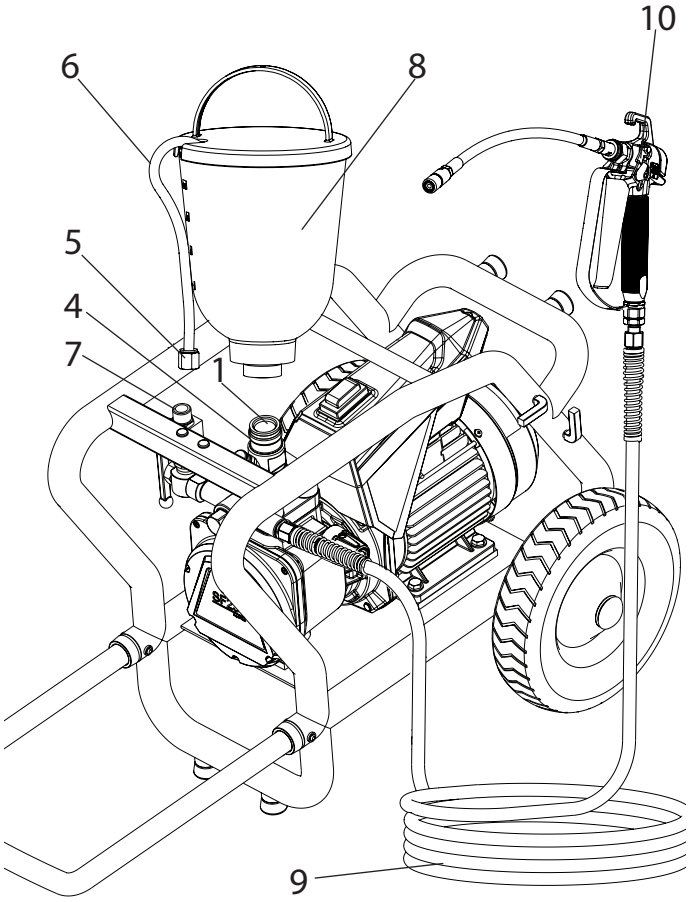

4.4 INSUGNINGSSYSTEM

1. Se till att tätningsytorna på anslutningarna är rena. Se till att det röda inloppet (1) i sprutmaterialingången (4) är isatt.
2. Skruva i överfallsmuttern (2) på insugningsröret (3) på sprutmaterialingången (4) med medföljande nyckel (41 mm) och dra åt för hand.
3. Skruva fast överfallsmuttern (5) på returslangen (6) på anslutningen (7) (nyckelstorlek 22 mm).

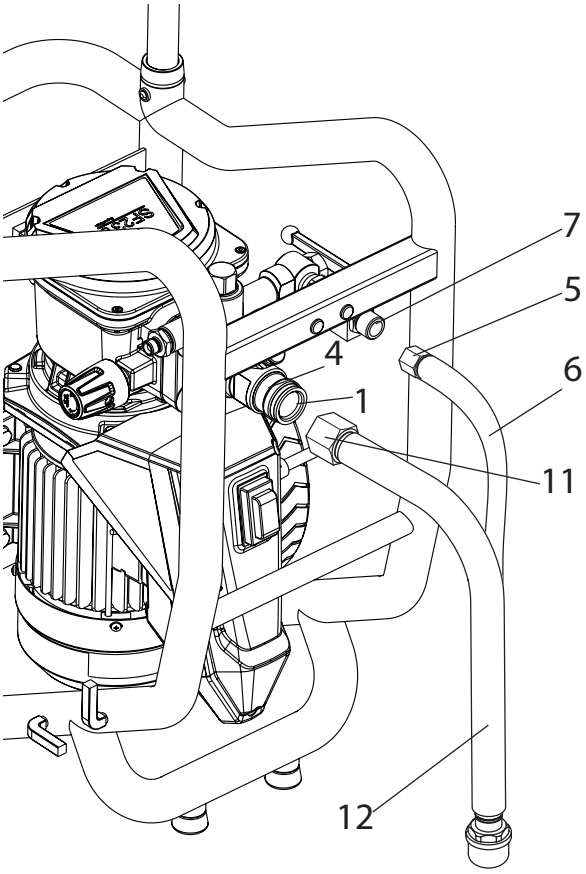

4.5 ANSLUTNING TILL NÄTET

OBS	Aggregatet måste alltid anslutas till ett jordat uttag med jordfelsbrytare enligt föreskrifterna.

Kontrollera innan du ansluter aggregatet till nätet, att nätspänningen överensstämmer med uppgifterna på märkskylten.

4.6 VID FÖRSTA IDRIFTTAGNING RENGÖRING FRÅN KONSERVERINGSMEDEL

1. Öppna avlastningskranen (5).
2. Fyll överbehållaren med ett lämpligt rengöringsmedel resp. doppa ned sugsystemet i en behållare med lämpligt rengöringsmedel.
3. Ställ strömbrytaren (pos. 1) på ON (TILL), för att starta anläggningen.
4. Vrid tryckregleringsknappen (2) till anslag åt **höger**.
5. Vänta tills rengöringsmedel tränger ut ur returröret.
6. Vrid tillbaka tryckregleringsknappen (2) ca. ett varv.
7. Stäng avlastningskranen (5).
   Trycket byggs upp i högtrycksslangen (syns på manometern (3)).
8. Rikta pistolen mot en öppen behållare och dra i avtryckarbygeln.
9. Vrid tryckregleringsknappen (2) åt **höger** för att öka trycket. Ställ in ca. 10 MPa (100 bar) på manometern.
10. Pumpa ut rengöringsmedel ur enheten i ca 1-2 minuter (ca 5 liter) i den öppna samlingsbehållaren.

4.7 AVLUFTA AGGREGATET (HYDRAULSYSTEM), NÄR INLOPPSVENTILEN INTE HÖRS

1. Ställ strömbrytaren (pos. 1) på ON (TILL).
2. Tryckregleringsknappen vrids (2) **tre varv** åt **vänster**.
3. Varefter hydraulsystemet avluftas. Låt anläggningen köra två till tre minuter.
4. Vrid tryckregleringsknappen (2) till anslag åt **höger**.
5. Aktivera ventiltryckaren (4) helt kort.
   Nu kan inloppsventilen höras.
6. Om den inte hörs, upprepa punkt 2 till 4.

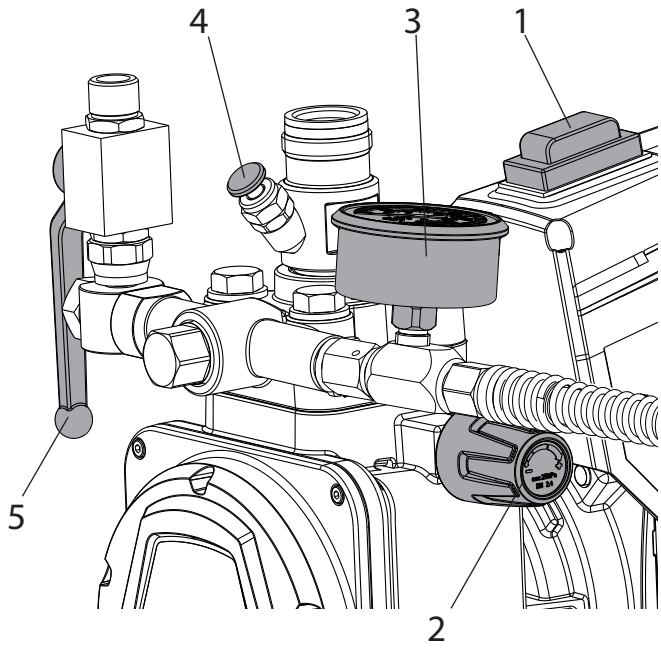

4.8 STARTA AGGREGATET MED MATERIAL

1. Öppna avlastningskranen (5).
2. Fyll på beläggningsmaterial i överbehållaren. resp. doppa ned sugsystemet i materialbehållaren.
3. Tryck flera gånger på inloppsventillyftaren (4), för att lossa en eventuellt igensatt inloppsventil.
4. Ställ strömbrytaren (pos. 1) på ON (TILL), varefter anläggningen startar.
5. Vrid tryckregleringsknappen (2) till anslag åt **höger**.
   När ventilljudet ändras, är aggregatet luftat och suger in material.
6. Om material rinner ut ut returslangen vrid tryckregleringsknappen (2) tillbaka ca. ett varv.
7. Stäng avlastningskranen (5).
   Trycket byggs upp i högtrycksslangen (syns på manometern (3)).
8. Håll pistolen i en öppen uppsamlingsbehållare och tryck på avtryckaren för att avlägsna resterande rengöringsmedel från enheten. Släpp avtryckaren när materialet läcker ut.
9. Ställ in trycket genom att vrida på tryckregleringsknappen (2).
10. Enheten är redo att användas.

5 TRANSPORT

Dra ut dragstången tills den hörbart klickar fast.
Tryck in de båda låsknapparna (1) för att skjuta ihop dragstången.

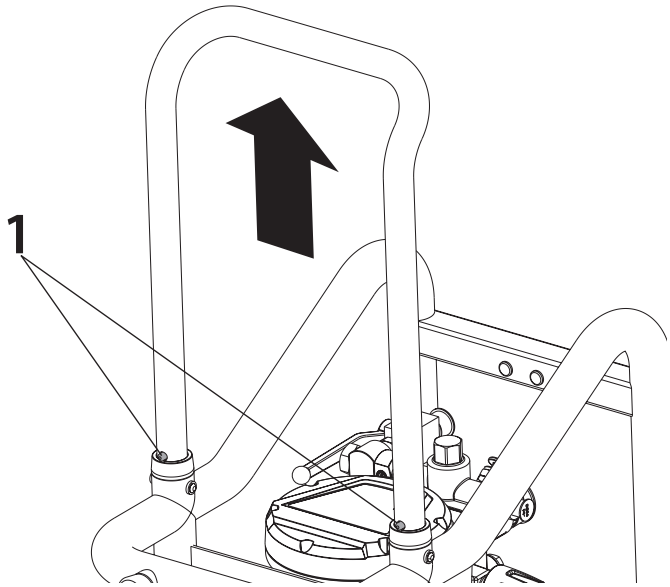

Transport i fordonet
Säkra aggregatet i fordonet med lämpliga fästanordningar. Aggregatet kan vid behov läggas ned på sidan. Se till att inga påbyggnadsdelar kan skadas. OBS! Färg- eller lösningsmedelsrester kan rinna ut ur anslutningsförskruvningarna.

6 HANTERING AV HÖGTRYCKSSLANGEN

Aggregatet är utrustat med en högtryckssslang som är särskilt lämpad för membranpumpar.

Fara	Risk för personskador om högtryckssslangen är otät. Skadade högtryckssslangar måste genast bytas ut. Försök aldrig att själv reparera defekta högtryckssslangar!

Högtryckssslangen ska behandlas försiktigt. Undvik att böja eller vika den skarpt, minsta tillåtna böjningsradie uppgår till ungefär 20 cm.
Se till att **ingen kör över** högtryckssslangen och skydda den mot vassa föremål och kanter.
Dra aldrig i högtryckssslangen för att flytta maskinen.
Kontrollera att högtryckssslangen inte tvinnas. Genom att använda en Wagner färgspruta med vridled och slangtrumma kan man förhindra detta.

i	För hanteringen av högtryckssslangen vid arbete på ställning har det visat sig att det bästa är att alltid dra slangen på **utsidan** av ställningen.

i	Vid gamla högtryckssslangar ökar risken för skador. Wagner rekommenderar att byta högtryckssslangen efter sex år.

i	Använd endast original WAGNER-högtryckssslangar för bästa funktion, säkerhet och livslängd.

7 ARBETSUPPEHÅLL

i	När du använder snabbtorkande eller tvåkomponents sprutmaterial, måste aggregatet spolas med ett lämpligt rengöringsmedel, eftersom den annars måste rengöras till stora kostnader. Följ anvisningarna i kapitel 8.

1. Öppna avlastningskranen, ställ sedan strömbrytaren på OFF (FRÅN).
2. Tryck på avtryckaren på pistolen eller öppna materialkranen för att tryckavlasta högtryckssslangen.

Vid sprutarbeten

3. Säkra sprutpistolen, se sprutpistolens bruksanvisning.
4. Tag ut munstycket ur munstyckshållaren och förvara den in ett litet kärl med lämpligt rengöringsmedel.

8 RENGÖRING AV AGGREGATET

Den viktigaste förutsättningen för störningsfri drift är att aggregatet hålls rent. Rengör alltid aggregatet när du har avslutat sprutningen. Material får under inga som helst omständigheter torka in i aggregatets inre. Använd ett rengöringsmedel (flampunkt över 21 °C) som är avsett för aktuellt sprutmaterial.

i	Vid vattenspädbara sprutmaterial blir rengöringseffekten bättre om du använder varmt vatten.

i	Vid sprutarbeten Säkra sprutpistolen, se bruksanvisningen för sprutpistolen. Demontera och rengör munstycke och munstyckshållare.

1. Öppna avlastningskranen.

2. Ställ strömbrytaren (pos. 1) på ON (TILL).
3. Skruva tillbaka tryckregleringsventilen för att ställa in ett minsta tryck.
   Endast för aggregat med sugsystem: Ta upp sugsystemet ur materialbehållaren och låt returslangen vara kvar i materialbehållaren tills så gott som inget material kommer ut. Doppa ned sugsystemet i ett lämpligt rengöringsmedel.
4. Stäng avlastningskranen.
5. Håll pistolen eller materialkranen/slangpiskan i en öppen behållare. Håll pistolen eller materialkranen/avlastningsslangen i en öppen hink. Tryck på pistolens avtryckarbygel resp. öppna materialkranen för att pumpa ut resterande material (öka eventuellt trycket på tryckregleringsventilen långsamt för att få en större materialtransport).

OBS	Om lösningsmedelhaltiga sprutmaterial används måste behållaren vara jordad.

OBS	Varning! Pumpa inte in i behållare med liten öppning (sprundhål)! Se säkerhetsföreskrifterna.

6. Släpp avtryckaren på pistolen eller stäng materialkranen.
7. Fyll på lämpligt rengöringsmedel i den övre behållaren.
8. Öppna avlastningskranen.
9. Förrengör överbehållaren och filtret med en pensel.
10. Låt ett lämpligt rengöringsmedel cirkulera runt i aggregatet några minuter.
11. Stäng avlastningskranen.
12. Håll pistolen eller materialkranen/slangpiskan i en öppen behållare. Tryck på avtryckaren på pistolen eller öppna materialkranen för att pumpa ut rengöringsmedlet från den övre behållaren. Tryck och släpp avtryckaren på pistolen eller öppna och stäng materialkranen upprepade gånger.
13. Fyll på nytt rengöringsmedel i behållaren och upprepa ovanstående förfarande en till två gånger.
14. Stäng av aggregatet.
15. Öppna avlastningskranen.

8.1 RENGÖRING AV AGGREGATETS UTSIDA

Fara	Börja med att dra ut stickkontakten ur uttaget. Risk för kortslutning genom inträngande vatten! Spruta aldrig av aggregatet med högtryckstvätt eller ångtvätt.

Fara	Lägg inte ner högtrycksslangen i lösningsmedel. Torka endast av utsidan med en indränkt trasa.

Torka av aggregatets utsida med en tygduk fuktad med lämpligt rengöringsmedel.

8.2 INSUGNINGSFILTER

i	Rena filter garanterar alltid maximal transportmängd, konstant tryck och fullgod funktion hos aggregatet.

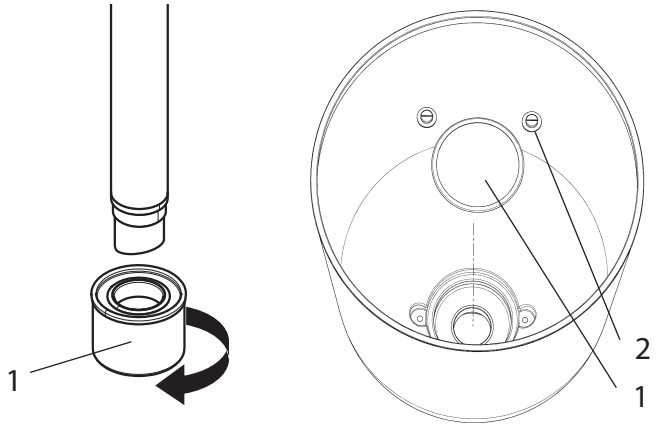

Aggregat med insugningssystem
1. Skruva av filtret (pos. 1) från insugningsröret.
2. Rengör eller byt filter.
   Rengör med en hård pensel och lämpligt rengöringsmedel.

Aggregat med övre behållare
1. Lossa skruvarna (2) med skruvmejsel.
2. Lyft och tag ut filterskiva (1) med en skruvmejsel och tag ut.
3. Rengör eller byt ut filterskiva.
   Rengör med en hård pensel och lämpligt rengöringsmedel.

8.3 RENGÖRING AV AIRLESS-SPRUTPISTOL

1. Spola igenom Airless-sprutpistolen med ett lämpligt rengöringsmedel vid lågt arbetstryck.
2. Säkra sprutpistolen, se bruksanvisningen för sprutpistolen. Demontera och rengör munstycke och munstyckshållare.
3. Rengör munstycket noggrant med ett lämpligt rengöringsmedel för att garantera att inga rester av sprutmaterialet finns kvar.
4. Rengör Airless-sprutpistolen noggrant utvändigt.

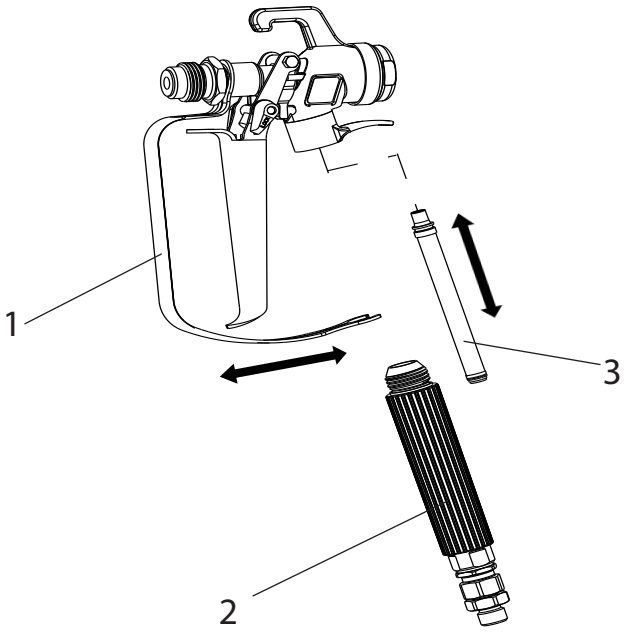

Insticksfilter i Airless-sprutpistolen

Demontering

1. Dra skyddsbygeln (1) kraftigt framåt.
2. Skruva ut handtaget (2) ur pistolhuset. Dra ut insticksfiltret (3).
3. Om insticksfiltret är defekt eller tilltäppt: byt ut.

Montering

1. Skjut in insticksfiltret (3) med den längre konan i pistolhuset.
2. Skruva in handtaget (2) i pistolhuset och dra åt.
3. Tryck in skyddsbygeln (1) så att den snäpper fast.

9 UNDERHÅLL

9.1 ALLMÄNT UNDERHÅLL

i	Av säkerhetsskäl rekommenderas att fackman utför en inspektion årligen. Beakta alla gällande nationella föreskrifter om detta.

i	Underhållet kan utföras av WAGNER-service. Med servicekontrakt och/eller underhållspaket går det att komma överens om goda villkor.

Min-kontroller varje gång före idrifttagning

1. Högtrycksslang, pistol med vridled och aggregatanslutningsledning med stickkontakt kontrolleras för skador.
2. Kontrollera att manometern har god läsbarhet.

i	Om 2-komponentsmaterial ofta bearbetas rekommenderas användning av en tryckmätare (art.nr 2353 487).

Kontroller med regelbundna intervall

1. Kontrollera slitaget i inlopps-, utloppsventilerna, rengör och byt förslitningsdelar.
2. Rengör filterinsatserna (sprutpistolen, övre behållare), byt om det behövs.

9.2 HÖGTRYCKSSLANG

Kontrollera optiskt om högtryckssslangen har tryckställen eller buktar utåt, särskilt vid övergången till armaturen. Överfallsmuttrarna måste kunna vridas utan svårigheter. Ledningsförmågan måste vara mindre än 1 Megaohm över hela slangens längd.

OBS	Låt WAGNER-service utföra elektriska kontroller.

i	Vid gamla högtryckssslangar ökar risken för skador. Wagner rekommenderar att byta högtryckssslangen efter sex år.

10 REPARATIONER PÅ AGGREGATET

Fara	Stäng av aggregatet. Före reparation – drag alltid ut stickkontakten ur stickuttaget.

10.1 INLOPPSVENTILLYFTARE

1. Skruva ur inloppsventillyftaren med en nyckel (17 mm).
2. Byt avstrykare (1) och O-ring (2).

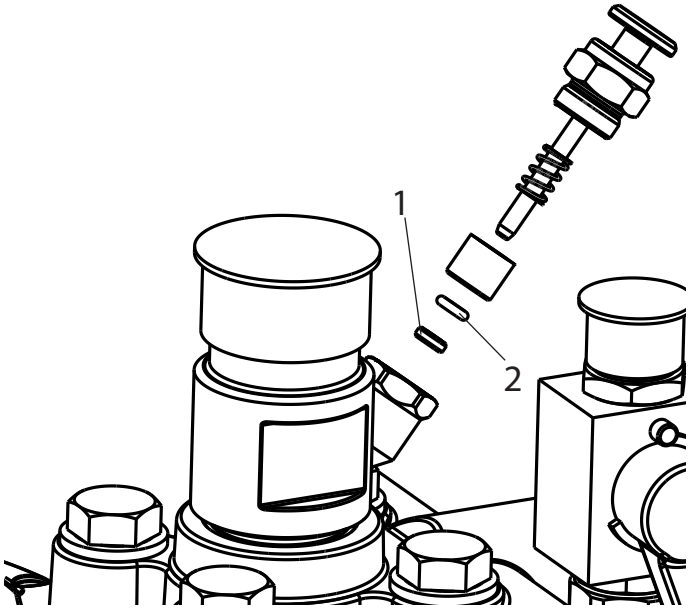

10.2 INLOPPSVENTIL

1. Sätt bifogad nyckel (30 mm) på tryckkåpan (1).
2. Lossa på inloppsventilhuset genom att slå lätt med en hammare på nyckeländan av tryckkåpan (1).
3. Skruva ut tryckkåpan med inloppsventil (2) ur färgpumpen.
4. Dra av klämman (3) med medföljande skruvmejsel.
5. Sätt bifogad nyckel (30 mm) på inloppsventilen (2). Skruva och dra försiktigt ut inloppsventilen.
6. Rengör ventilsätet (4) med rengöringsmedel och pensel (se till att inga penselhår blir kvar).
7. Rengör tätningarna (5, 6) och kontrollera om de uppvisar skador, byt ut vid behov.
8. Kontrollera alla ventildelar, så att det inte finns några skador. Byt inloppsventil vid synligt slitage.

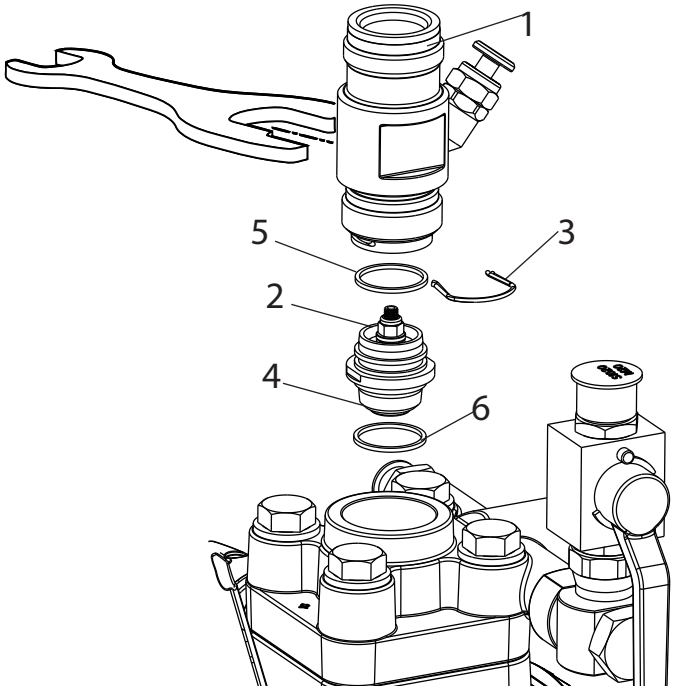

Montering

1. Sätt in inloppsventilen (2) i tryckkåpan (1) och säkra med klämman (3). Se till att den (svarta) packningen (5) är monterad i tryckkåpan.
2. Skruva in enheten bestående av tryckkåpan och inloppsventilen i färgpumpen. Den (svarta) packningen (6) måste vara monterad i färgpumpen.
3. Dra åt tryckkåpan med nyckel (30 mm) och spänn med tre lätta slag med en hammare i ändan av nyckeln (motsvarar ett åtdragningsmoment på ca. 90 Nm).

10.3 UTLOPPSVENTIL

1. Skruva ut utloppsventilen med nyckel (22 mm) ur färgpumpen.
2. Dra försiktigt av klämman (1) med medföljande skruvmejsel, tryckfjädern (2) trycker ut kulan (4) och ventilsätet (5).
3. Rengör eller byt ut separata delar.
4. Kontrollera att O-ringen (7) är hel.
5. Var uppmärksam på monteringsläget vid montering av fjäderstödringen (3), (kläms fast i tryckfjädern (2)), utloppsventilsätet (5) och tätningsringen (6), -> se bild.

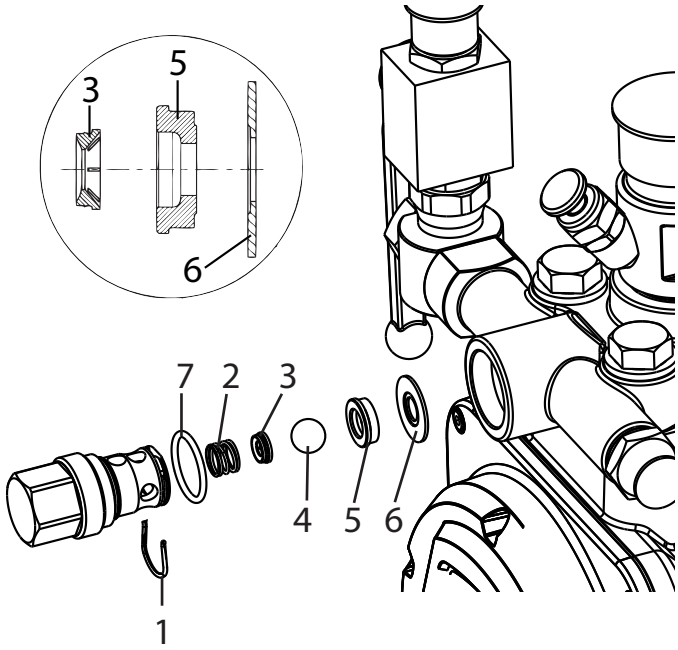

10.4 TRYCKREGLERVENTIL

Fara	Tryckreglerventilen (1) får endast bytas ut av kundtjänst. Låt kundtjänst ställa in maximalt arbetstryck på nytt.

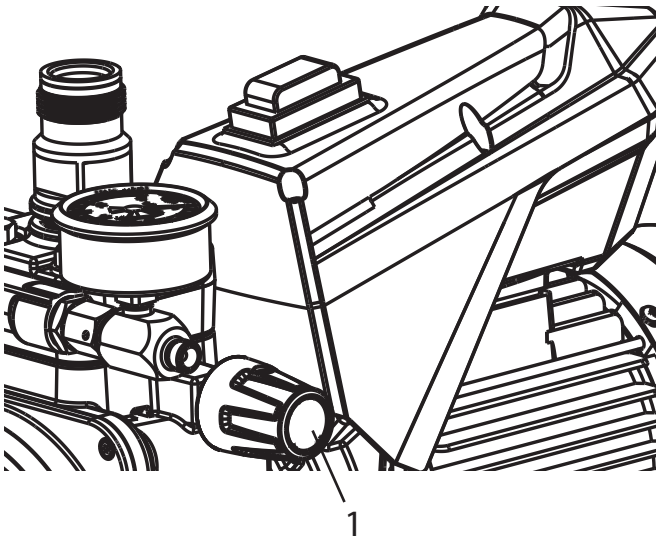

10.5 VANLIGA FÖRSLITNINGSDELAR

Inloppsventil (reservdel beställnings-nr: 2393043)
Byte, se punkt 10.2
(När den slutar fungera märks detta på sämre effekt och/eller dåligt eller inget sug - med en grundlig rengöring kan det emellertid ofta bli bättre.)
Utloppsventil (reservdel beställnings-nr: 2393106)
Byte, se punkt 10.3
(När den slutar fungera märks detta på sämre effekt och/eller dåligt sug.) Utloppsventilen håller enligt erfarenhet mycket längre än inloppsventilen. Eventuellt hjälper en grundlig rengöring i detta fall.

10.6 FELSÖKNINGSSCHEMA

STÖRNINGSTYP	YTTERLIGARE?	MÖJLIG ORSAK	ÅTGÄRDER FÖR ATT AVHJÄLPA FELET
Aggregatet startar inte.	Kontrollampan lyser inte	Ingen spänning.	Kontrollera spänningsmatningen.
	Kontrollampan lyser	Säkringen har löst ut.	Låt motorn svalna.
Aggregat suger inte.	Det kommer inga luftbubblor ur returslangen.	Inloppsventilen är igensatt.	Tryck flera gånger på inloppsventillyftaren för hand till anslag.
		Inlopps- utloppsventil igensatt/ Främmande föremål (t.ex. trådar) insugna/sliten.	Demontera ventilerna och rengör dem (-> se punkt 10.2/10.3) / byt slitna delar.
		Tryckreglerventilen helt tillbakavriden.	Vrid tryckreglerventilen åt höger till anslag.
	Det kommer luftbubblor ur returslangen.	Aggregatet suger tjuvluft.	Kontrollera: Läcker inloppsventillyftaren? -> Byt avstrykare och O-ring. (-> se punkt 10.1) Rött inlopp vid beläggningsmaterials-ingången saknas (-> se punkt 4.3)
Aggregatet skapar inget tryck.	Aggregatet har sugit.	Luft i oljecirkulationen.	Lufta oljecirkulationen i aggregatet, vrid därvid tryckreglerventilen helt åt vänster (tills du vrider för hårt) och låt den gå ca. 2-3 min, vrid därefter tryckreglerventilen helt åt höger och ställ in trycket (upprepa eventuellt detta flera gånger).
		För lite olja	Kontrollera oljenivån
	Trycket faller under arbetet (syns på manometern)	Insugningsfiltret är tilltäppt.	Kontrollera insugningsfiltret/ev. rengöring eller ta bort.
		Färgen kan inte användas i detta tillstånd, färgen sätter igen ventilerna (inloppsventilen) på grund av dess egenskaper och effekten är för låg.	Späd färgen.
	Aggregatet bygger upp tryck, men vid sprutning bryter sprutstrålen samman, däremot visar manometern högt tryck.	Igensatta filter släpper igenom för lite färg.	Kontrollera/rengör pistolfilter.
		Munstycket igensatt	Rengör munstycke
	Aggregatet ger inte max-tryck. Vid returslangen kommer det ut material trots att avlastningskranen är stängd.	Avlastningskranen defekt	Kontakta Wagner kundtjänst
Inget material pumpas (vid injektionsarbeten)	Manometern visar tryck	Pistolfiltret har inte tagits bort och är igensatt	Töm pistolfiltret (-> se punkt 4.1)

11 RESERVDELAR OCH TILLBEHÖR

11.1 TILLBEHÖR TILL SUPER FINISH 23 CR

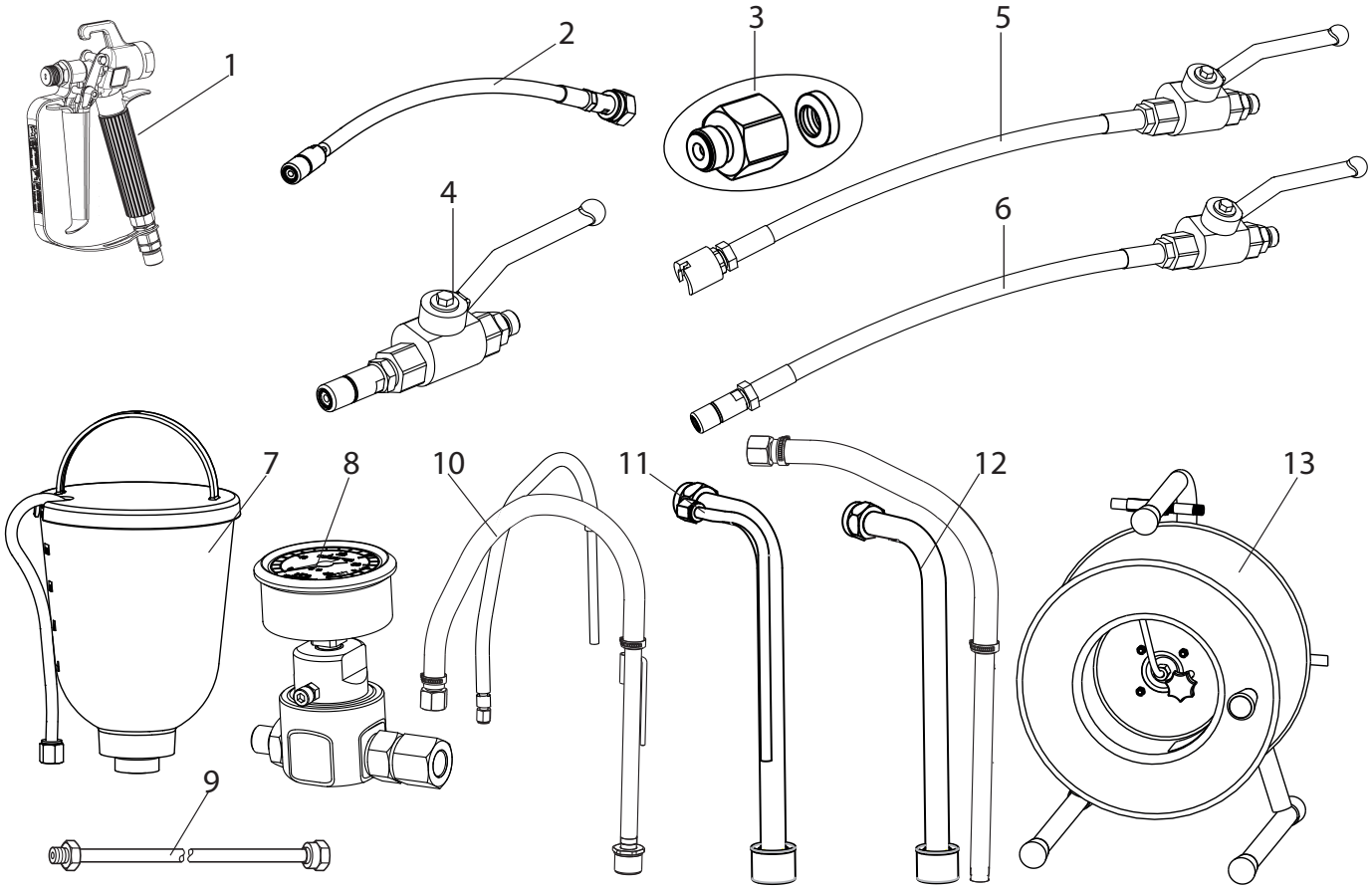

Tillbehör:

POS.	BENÄMNING	BEST.-NR.
1	Sprutpistol AG-14 (i rostfritt utförande)	0502081A
2	Slangpiska G-gänga	2434357
3	Adapter G- på F-gänga	2405153
4	Högtryckskran med munstycke (1/4“NPSM)	2353 754
5	Högtryckskran med slangpiska och skjutbar koppling (1/4“NPSM)	2353 789
6	Högtryckskran med slangpiska och munstycke (1/4“NPSM)	2353 788
7	Övre behållare 5l	2353 487
8	Tryckmätare 400 bar	9984 574
	HD-slang DN-6; 15 m	9984 583
	HD-slang DN-6; 6 m (för injektionsarbeten)	2351 983

POS.	BENÄMNING	BEST.-NR.
9	Munstycksförlängning Längd 12,5 cm Längd 25 cm Längd 50 cm Längd 75 cm	 2418853 2418854 2418855 2418856
10	Insugningssystem (flexibelt)	2393123
11	Insugningssystem (stelt), stel returslang	2429697
12	Insugningssystem (stelt), böjlig returslang	2405950
13	Slangvinda HR 45, 30m	341912
	Sugsystem C-koppling 1,4 m	97082
	Sugsystem C-koppling 3,5 m	97083
	Doppelstutzen 1/4“NPSM	34038
	TipClean 200 ml	2400214
	TipClean 1L	2400216
	Hydraulikolja Divinol HVI 15 1 L	21061
	EasyClean 1 L	2412656

HEA-MUNSTYCKEN FÖR LÅGTRYCKSSPRUTNING MED MINIMAL SPRUTDIMMA

HEA står för High Efficiency Airless, en innovativ munstycksteknik som revolutionerar Airless-sprutningen. Med HEA-munstyckena kan trycket i sprutaggregatet sänkas betydligt och arbeta i lågtrycksområdet (idealiskt mellan 80 och 140 bar). Munstyckena kan användas med alla TradeTip 3-munstyckshållare och WAGNER-aggregat.

Många färger behöver eventuellt spädas för ett optimalt resultat. Som regel kan materialet spädas till 10 % (se även materialtillverkarens anvisningar).

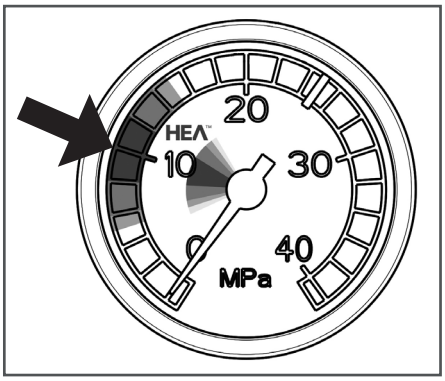

Ställ in lågt tryck i HEA-området och sätt igång.

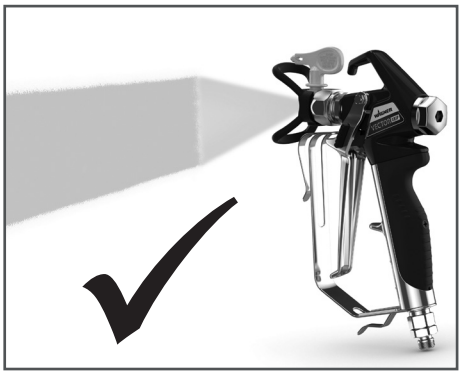

Jämn sprutbild utan sprutkanter.

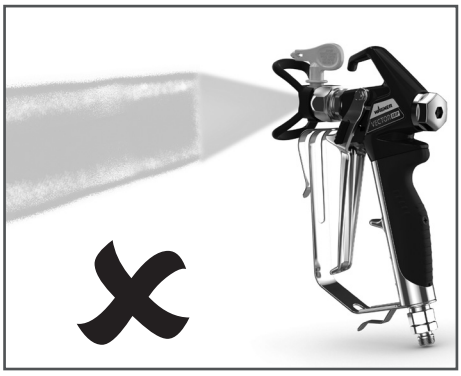

Öka trycket sakta om kanterna blir synliga.

HEA Munstyckstabell

Alla munstycken i nedanstående tabell levereras tillsammans med passande pistolfilter.

Användning	Munstycksmarkering	Sprutvinkel	Borrhål tum / mm	Sprutbredd mm [1]	Sprutpistolfilter	Best.-nr.
Syntethartslacker PVC-lacker	211 311 411	20° 30° 40°	0.011 / 0.28 0.011 / 0.28 0.011 / 0.28	120 150 190	röd röd röd	0554211 0554311 0554411
Lacker, Grunderingslacker Sliplackfärger	213 313 413	20° 30° 40°	0.013 / 0.33 0.013 / 0.33 0.013 / 0.33	120 150 190	röd röd röd	0554213 0554313 0554413
Sliplackfärger, Rostskyddsfärger	415 515 615	40° 50° 60°	0.015 / 0.38 0.015 / 0.38 0.015 / 0.38	190 225 270	gul gul gul	0554415 0554515 0554615
Rostskyddsfärger, Latexfärger Dispersioner	417 517 617	40° 50° 60°	0.017 / 0.43 0.017 / 0.43 0.017 / 0.43	190 225 270	vit vit vit	0554417 0554517 0554617
Rostskyddsfärger, Latexfärger Dispersioner	519 619	50° 60°	0.019 / 0.48 0.019 / 0.48	225 270	vit vit	0554519 0554619
Flamskydd	421 521 621	40° 50° 60°	0.021 / 0.53 0.021 / 0.53 0.021 / 0.53	190 225 270	vit vit vit	0554421 0554521 0554621

1)Sprutbredd vid ca 30 cm avstånd till sprutobjektet och 100 bar (10 MPa) tryck med syntethartslack 20 under 20 DIN-sekunder.

TEMPSPRAY

Målarfärgen värms upp till rätt temperatur av ett elektriskt elelement som är placerat inuti slangen (reglerad från 20 °C till 60°C).

Fördelar:

- Konstant färgtemperatur även vid låga utomhustemperaturer
- Betydligt lättare att arbeta med trögflytande beläggningsmaterial
- Ökad appliceringseffektivitet
- Lösningsmedelsbesparing tack vare viskositetsreducering
- Lämplig för alla Airless-enheter

Best.-nr	Benämning
	TempSpray H 226 (idealisk för dispersion/material med hög viskositet)
2311660	Basenhet H 226 inkl. kabeltrommel, värmeslang DN 10; 15 m; avlastningsslang DN4; 1 m
2311853	Spraypack bestående av: basenhet H 226 (2311660), Airless pistol AG 14 G-gänga, inkl. Trade Tip 3 munstyckshållare och HEA munstycke 517
	TempSpray H 326 (idealisk för dispersion/material med hög viskositet)
2311661	Basenhet H 326 inkl. kabeltrommel, värmeslang DN 10; 30 m; avlastningsslang DN4; 1 m
2311854	Spraypack bestående av: basenhet H 326 (2311661), Airless pistol AG 14 G-gänga, inkl. Trade Tip 3 munstyckshållare och HEA munstycke 521

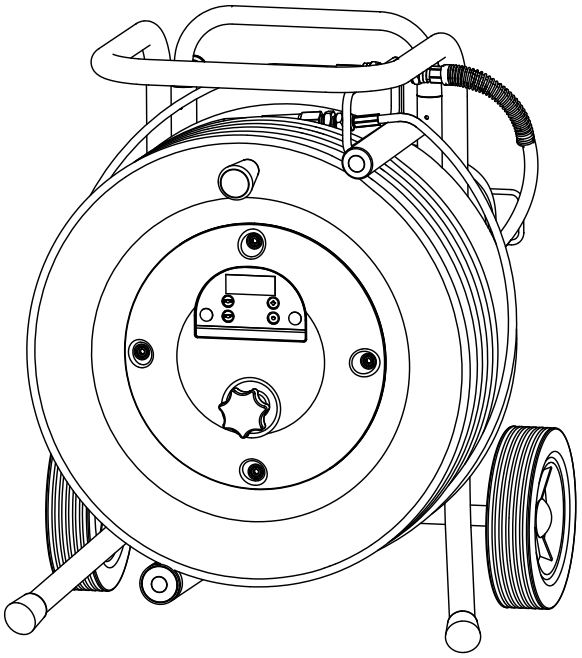

11.2 RESERVDELSLISTA SF 23 CR

POS.	BEST.-NR.	BENÄMNING
1	2391208	Dammskyddskåpa
2	2369454	Inlopp
3	2422746	Inloppsventilhus kompl.
4	2393043	Inloppsventil kompl.
5	2369458	Tätningsring (1 st.)
6	2398994	Skylt Wagner (höger)
7	2393044	Oljeplugg kompl.
8	2422749	Avlastningskran kompl.
9	2415593	Banjoskruv

POS.	BEST.-NR.	BENÄMNING
10	2417151	Tätningsring (1 st.)
11	2382401	Cylinderstift (1 st.)
12	2422747	Utloppsventilhus kompl.
13	2393106	Utloppsventil kompl.
14	2393105	O-Ring och tätningsring
15	2416965	Typskylt SF 23 CR
16	9970103	Tätningsring (1 st.)
17	344337	Dubbelrör
18	2391210	Dammskyddskåpa
19	2398998	Skylt Wagner (vänster)

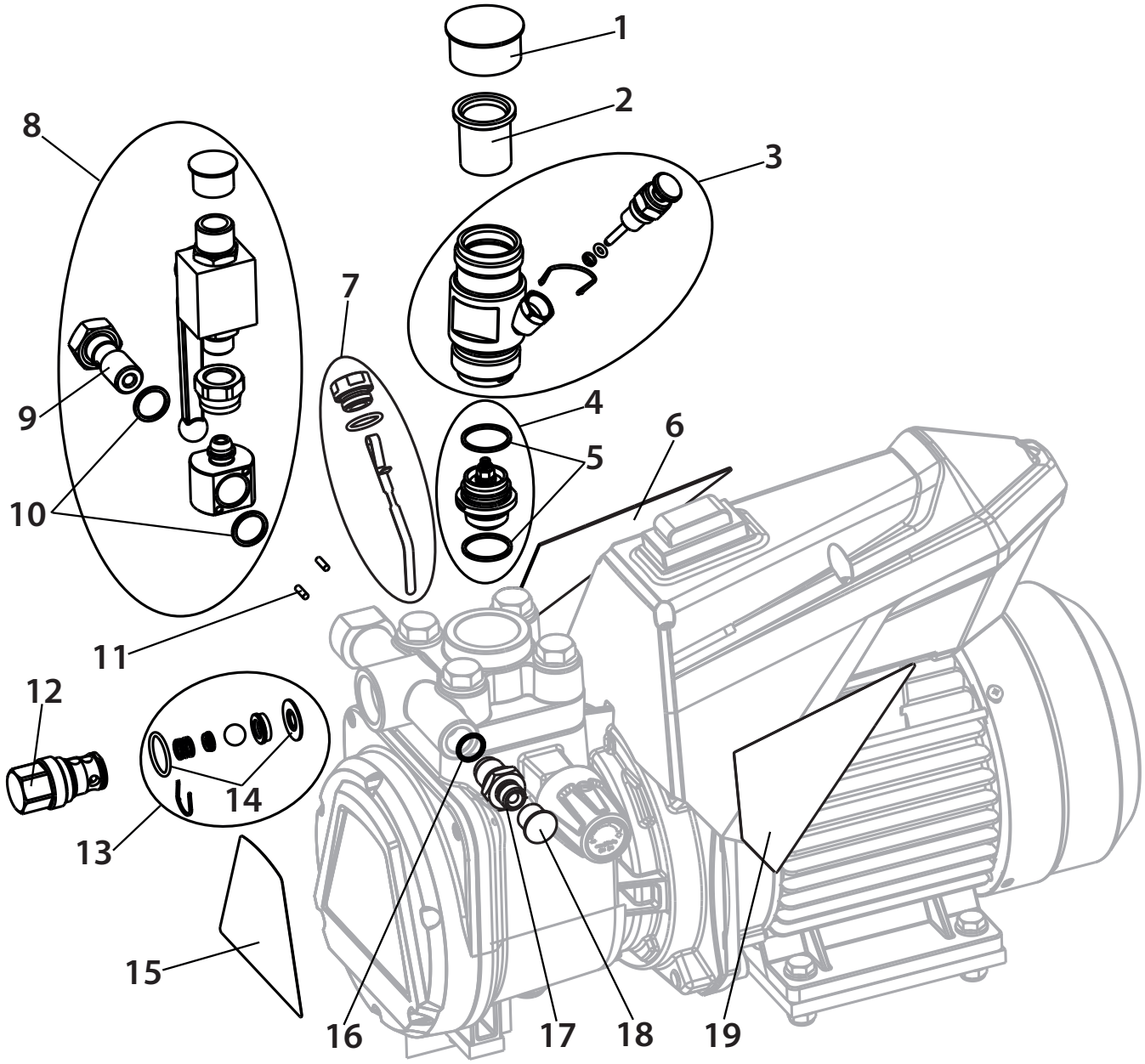

11.3 RESERVDELSLISTA VAGN

POS.	BEST.-NR.	BENÄMNING
1	2415521	Vagn kompl. (inkl. pos 2-4)
2	2402496	Dragstång kompl.
3	2402494	Hjul (1 st.)
4	9994950	Fälgkåpa (1 st.)

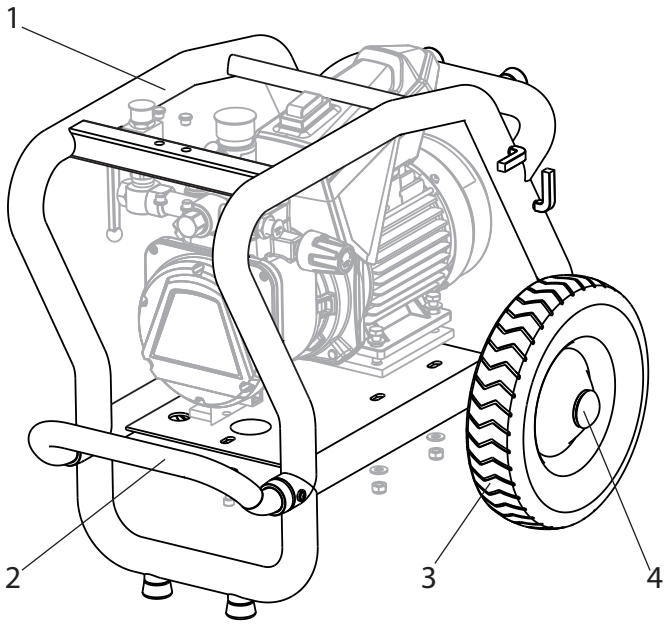

Reservdelsbild vagn SF 23 CR

11.4 RESERVDELSLISTA ÖVRE BEHÅLLARE

POS.	BEST.-NR.	BENÄMNING
-	2357 506	Övre behållare 5l, kompl.
1	0340 901	Lock
2	9902 306	Kombi-plåtskruv 3,9x13 (2)
3	0037 607 0003 756	Filterskiva, maskvidd 0,8 mm Tillval: Filterskiva, maskvidd 0,4 mm
4	0340 904	Överliggande behållare
5	2357 505	Returrör

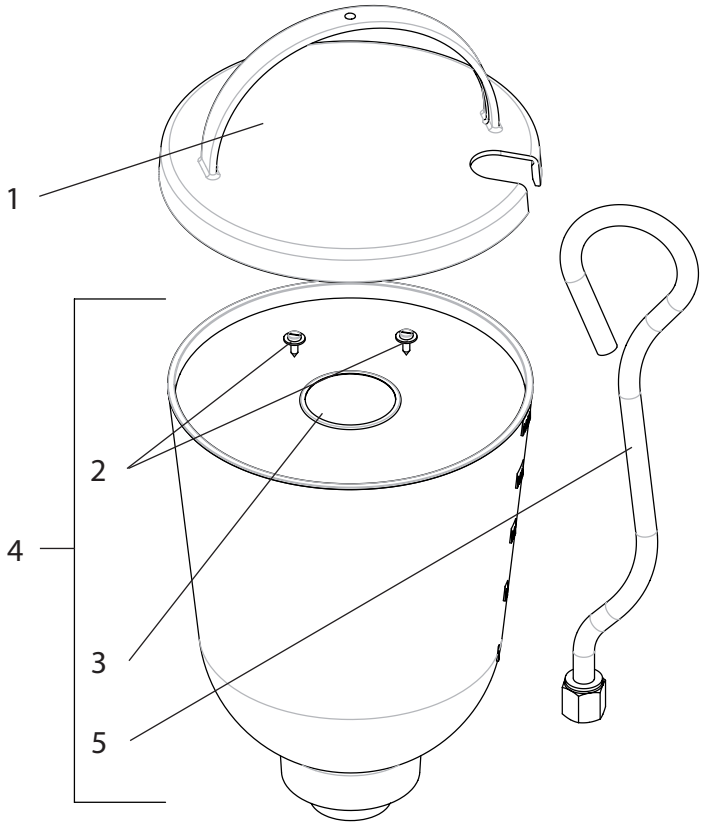

Reservdelsbild övre behållare

KONTROLL AV AGGREGATET

Av säkerhetsskäl rekommenderar vi att du låter experter kontrollera utrustningen vid behov, dock minst var 12:e månad, för att garantera säker drift.
Om utrustningen har tagits ur drift är det tillräckligt om denna kontroll utförs inför nästa driftstart.
Dessutom måste samtliga (ev. avvikande) nationella provnings- och underhållsföreskrifter beaktas.
Om någonting är oklart kan du gärna kontakta Wagners kundtjänst.

ANVISNINGAR OM PRODUKTANSVARET

Enligt ett EU-direktiv ansvarar tillverkaren endast för sin produkt vid produktfel om alla delarna kommer från tillverkaren eller om dessa har godkänts av tillverkaren och monterats korrekt och används korrekt på maskinen. Vid användning av tillbehör eller reservdelar från annan tillverkare kan ansvaret bortfalla helt eller delvis, om användningen av tillbehör eller reservdelar från annan tillverkare orsakar fel på produkten. I extrema fall kan användningen av hela maskinen förbjudas av behörig myndighet.

Med original WAGNER-tillbehör är du garanterad att alla säkerhetsföreskrifter är uppfyllda.

SKROTNINGSANVISNINGAR

Enligt EG-direktiv 2002/96/EG för skrotning av förbrukade elartiklar och dess motsvarighet i nationell miljölagstiftning, får denna produkt inte kastas i hushållssoporna utan måste lämnas för miljöriktig återvinning enligt gällande lagstiftning.

En skrotad produkt från WAGNER återtas av oss eller våra representanter och skrotas på ett miljöriktigt sätt. Ta i ett sådant fall kontakt med någon av våra serviceverkstäder, någon av våra representanter eller direkt med oss.

3 + 2 ÅRS GARANTI PÅ DENNA WAGNER GÖR-DET-SJÄLV-PRODUKT

(Datum 03.03.2022)

WAGNER ger uteslutande den kommersiella kunden som har köpt produkten från en auktoriserad fackhandlare (nedan kallad „kunden“) en garanti för de produkter som anges på Internet på https://go.wagner-group.com/3plus2-info utöver de lagstadgade garantibestämmelserna, såvida det inte finns ett garantiundantag.
Garantitiden för WAGNER-produkter (utrustningar) inom hantverkarområdet är 36 månader och börjar från och med inköpsdatumet för det första köpet. Garantitiden förlängs med ytterligare 24 månader om produkten registreras inom 28 dagar från inköpsdatum på https://go.wagner-group.com/3plus2.
Vid kommersiell uthyrning, industriell användning (t.ex. användning i skiftverksamhet) eller motsvarande belastning är garantiperioden 12 månader på grund av den betydligt högre belastningen. I detta fall förbehåller vi oss rätten att göra en undersökning i det enskilda fallet och vid behov avslå garantin.
Om det uppstår fel i material, bearbetning eller kapacitet hos utrustningen inom garantitiden ska garantianspråk framställas ofördröjligen, dock senast inom 2 veckor efter det att felet upptäckts.
Detaljerade garantivillkor kan du få på begäran hos våra auktoriserade WAGNER-partners (se webbplats eller bruksanvisningar) eller i textform på vår webbplats:

https://go.wagner-group.com/pf-warranty-conditions

Rätten till ändringar förbehålles

EU Konformitetsförklaring

Vi intygar och ansvarer för, att denna produkt överensstämmer med följande norm och dokument:
2006/42/EG, 2014/30/EU, 2011/65/EU, 2012/19/EU

Använta harmoniserade normer:
EN ISO 12100, EN 60204-1, EN 1953, EN 61000-3-2,
EN 61000-3-11, EN 61000-6-1, EN 61000-6-3, EN 12621

EU-konformitetsförklaringen medföljer produkten. Den kan vid behov beställas genom ordernummer **2418310**.

Tradução do manual de instruções de serviço original

Índice

1 INSTRUÇÕES GERAIS DE SEGURANÇA 94

2 NORMAS DE SEGURANÇA PARA A PULVERIZAÇÃO AIRLESS 95

2.1 Ponto de inflamação 95
2.2 Protecção anti-explosão 95
2.3 Perigo de explosão e incêndio através de fontes de chama durante a pulverização 95
2.4 Perigo de ferimentos por jacto de pulverização 96
2.5 Proteja a pistola de pulverização contra uma utilização inadvertida 96
2.6 Recuo da pistola de pulverização 96
2.7 Protecção respiratória contra vapores de solventes 96
2.8 Prevenção de doenças profissionais 96
2.9 Pressão máx. de funcionamento 96
2.10 Tubo de alta pressão 96
2.11 Carga electrostática (formação de faíscas ou chama) 96
2.12 Aplicação do aparelho em locais de construção 97
2.13 Ventilação quando pulverizar em divisões interiores 97
2.14 Instalações de sucção 97
2.15 Ligação à terra do objecto a pulverizar 97
2.16 Limpeza do aparelho com solventes 97
2.17 Limpeza do aparelho 97
2.18 Trabalhos ou reparações no equipamento eléctrico 97
2.19 Trabalhos em componentes eléctricos 97
2.20 Montagem em superfícies desniveladas 97

3 PERSPECTIVA GERAL DE APLICAÇÃO 97

3.1 Áreas de aplicação 97
3.2 Material de revestimento 98
3.2.1 Materiais de revestimento com materiais adicionais de cantos afiados 98
3.2.2 Filtragem (em trabalhos de pulverização) 98
3.3 Operação em duas posições 98
3.4 Esquema explicativo 99
3.5 Dados técnicos 100

4 COLOCAÇÃO EM FUNCIONAMENTO 100

4.1 Pistola 100
4.2 Tubo de alta pressão e manómetro 100
4.3 Depósito superior 101
4.4 Aparelho com sistema de aspiração 101
4.5 Ligação à rede 102
4.6 Na primeira colocação em funcionamento Limpeza do produto de conservação 102
4.7 Ventilar o aparelho (sistema hidráulico), quando o ruído da válvula de alimentação não for audível 102
4.8 Colocar o aparelho em funcionamento com material de revestimento 102

5 TRANSPORTE 103

6 MANUSEAMENTO DO TUBO DE ALTA PRESSÃO 103

7 INTERRUPÇÃO DO TRABALHO 103

8 LIMPEZA DO APARELHO 103

8.1 Limpeza exterior do aparelho 104
8.2 Filtro de aspiração 104
8.3 Limpeza da pistola de pulverização Airless 105

9 MANUTENÇÃO 105

9.1 Manutenção geral 105
9.2 Tubo de alta pressão 105

10 REPARAÇÕES NO APARELHO 106

10.1 Pino da válvula de entrada 106
10.2 Válvula de alimentação 106
10.3 Válvula de saída 107
10.4 Válvula de regulação da pressão 107
10.5 Peças típicas de desgaste 107
10.6 Ajuda em caso de avarias 108

11 PEÇAS SOBRESSALENTES E ACESSÓRIOS 110

11.1 Acessórios para a Super Finish 23 CR 110
11.2 Lista de peças sobressalentes SF 23 CR 113
11.3 Lista de peças sobressalentes do carro 114
11.4 Lista de peças sobressalentes do depósito superior 114

Verificação do aparelho 115
Conselhos importantes sobre a responsabilidade do produto 115
Observação sobre a inutilização/eliminação 115
Declaração de garantia 115
Declaração de conformidade CE 115
Rede de assistência na Europa 116

1 INSTRUÇÕES GERAIS DE SEGURANÇA

Atenção!

Consulte todas as instruções de segurança, indicações, imagens e dados técnicos fornecidos em conjunto com esta ferramenta elétrica. *O não cumprimento das seguintes indicações pode resultar em choque elétrico, incêndio e/ou lesões graves.* ***Guarde todas as instruções e indicações de segurança para utilização futura.*** *O termo "ferramenta elétrica", utilizado nas indicações de segurança, abrange ferramentas alimentadas por corrente elétrica (com cabo de alimentação) e ferramentas elétricas a bateria (sem cabo de alimentação).*

1. Segurança no posto de trabalho

a) **Mantenha o seu posto de trabalho limpo e bem iluminado.** *Desordem ou zonas de trabalho mal iluminadas podem provocar a ocorrência de acidentes.*

b) **Não trabalhe com a ferramenta elétrica em ambientes explosivos, nos quais se encontrem líquidos, gases ou pós inflamáveis.** *As ferramentas eléctricas provocam faíscas que podem inflamar as poeiras ou os vapores.*

c) **Mantenha as crianças e outras pessoas afastadas durante a utilização desta ferramenta eléctrica.** *Em caso de distração, pode perder o controlo sobre a ferramenta elétrica.*

2. Segurança eléctrica

a) **A ficha da ferramenta elétrica deve adequar-se à tomada na qual é utilizada. A ficha não pode ser alterada de modo nenhum. Não utilize qualquer adaptador elétrico em ferramentas elétricas com terra de proteção.** *As fichas inalteradas e as tomadas apropriadas diminuem o risco de choque eléctrico.*

b) **Evite o contacto físico com superfícies ligadas à terra, tais comotubos, aquecedores, fogões e frigoríficos.** *Há um maior risco de choque eléctrico se o seu corpo estiver em ligação à terra.*

c) **Mantenha a ferramenta elétrica afastada de chuva ou humidade.** *A infiltração de água numa ferramenta elétrica aumenta o risco de um choque elétrico.*

d) **Utilize o cabo de alimentação de forma adequada e não o utilize para suportar ou transportar a ferramenta elétrica, nem para remover a ficha da tomada. Mantenha o cabo de alimentação longe de fontes de calor, óleo, arestas afiadas ou peças em movimento.** *Cabos de alimentação danificados ou emaranhados aumentam o risco de um choque elétrico.*

e) **Caso a utilização da ferramenta elétrica num ambiente húmido seja inevitável, utilize um disjuntor diferencial.** *O uso de um disjuntor diferencial residual evita a ocorrência de choques elétricos.*

3. Segurança pessoal

a) **Esteja atento e tenha os devidos cuidados ao trabalhar com uma ferramenta eléctrica. Caso se encontre cansado ou sob influência de estupefacientes, álcool ou medicamentos, não utilize a ferramenta elétrica.** *Um momento de descuido durante a utilização da ferramenta elétrica pode resultar em lesões graves.*

b) **Utilize sempre os equipamentos de segurança pessoal e óculos de protecção.** *A utilização dos equipamentos de segurança, tais como máscaras anti-poeira, calçado de segurança anti-derrapante, capacetes de protecção ou protecção para os ouvidos, consoante o tipo de ferramenta eléctrica e a sua finalidade, diminui o risco de ferimentos.*

c) **Evitar uma colocação em funcionamento inadvertida. Assegure-se de que a ferramenta elétrica se encontra desligada, antes de a ligar à fonte de alimentação e/ou à bateria ou antes de pegar ou transportar a mesma.** *Durante o transporte da ferramenta elétrica, manter o dedo no interruptor ou ligar o equipamento à fonte de alimentação pode resultar num acidente.*

d) **Afaste todas as ferramentas de regulação ou chaves de bocas antes deligar o aparelho.** *Uma ferramenta ou chave que se encontre na parte rotativa da ferramenta elétrica pode provocar lesões.*

e) **Não sobrestime as suas capacidades. Assegure-se de que está numa posição segura e mantenha sempre o equilíbrio.** *Isto permite-lhe controlar melhor a ferramenta em situações imprevistas.*

f) **Utilize roupas apropriadas. Não utilize roupas largas nem jóias. Mantenha o cabelo, as roupas e as luvas afastadas das peças móveis.** *As roupas largas, os acessórios e os cabelos compridos podem ser apanhados pelas peças em movimento.*

g) **Não se creia em segurança e não ligue às regras de segurança para as ferramentas elétricas, mesmo se estiver familiarizado com a ferramenta elétrica depois de muitas utilizações.** *Uma ação efetuada sem cuidado pode causar em frações de segundo ferimentos graves.*

4. Cuidados a ter no manuseamento e na utilização de ferramentas eléctricas

a) **Não sobrecarregue a ferramenta elétrica. Utilize a ferramenta eléctrica adequada aotrabalho a realizar.** *Com a ferramenta eléctrica adequada trabalha melhor e com maior segurança em cada fase do trabalho.*

b) Não utilize ferramentas eléctricas com interruptores avariados. *Uma ferramenta eléctrica que não se consegue ligar ou desligar é perigosa e tem de ser reparada.*

c) Retire a ficha da tomada e/ou a bateria amovível antes de realizar quaisquer ajustes, mudar os acessórios ou guardar a ferramenta elétrica. *Estas precauções evitam que a ferramenta elétrica seja acidentalmente ligada.*

d) Guarde as ferramentas eléctricas que não estejam a ser utilizadas fora doalcance das crianças. Não deixe este aparelho ser utilizado por pessoasque não estejam familiarizadas com ele ou que não tenham lido estasinstruções. *As ferramentas eléctricas são perigosas se forem utilizadas por pessoas inexperientes.*

e) Realize a manutenção da ferramenta elétrica e dos respetivos acessórios com cuidado. Verifique se as peças móveis do aparelho funcionam de forma adequada e não se encontram presas e se existem peças partidas ou danificadas que afetem o funcionamento correto da ferramenta elétrica. Solicite a reparação das peças danificadas antes de utilizar a ferramenta elétrica. *Muitos acidentes têm origem na má manutenção das ferramentas eléctricas.*

f) Utilize a ferramenta eléctrica, os acessórios, as ferramentas intercambiáveis, etc. de acordo com estas instruções e da forma prescrita para estetipo de aparelhos em particular. Tenha em atenção as condições de trabalho e a actividade a executar. *A utilização de ferramentas eléctricas para outros fins, que não os indicados, pode dar origem a situações perigosas.*

g) Mantenha os manípulos e as superfícies de aderência secos, limpos e livre de óleo e lubrificante. *Manípulos e superfícies de aderência que escorregam não permitem um funcionamento e um controlo seguro da ferramenta elétrica em situações não previstas.*

5. Service

a) A ferramenta elétrica deve apenas ser reparada por pessoal qualificado e com peças de reposição originais. *Deste modo garante-se que a segurança do aparelho se mantém.*

b) Caso o cabo de ligação à rede deste aparelho seja danificado, o mesmo terá de ser substituído pelo fabricante ou pelo respectivo serviço de apoio ao cliente ou por pessoal qualificado para o efeito, de modo a prevenir a ocorrência de acidentes.

2 NORMAS DE SEGURANÇA PARA A PULVERIZAÇÃO AIRLESS

Devem ser respeitadas todas as normativas de seguridade vigentes em cada pais.
Os requerimentos técnicos de segurança para aparelhos Airless encontram-se enunciados entre outros em:

a) Norma europeia "Aparelhos de injecção e de pulverização para materiais de revestimento – requisitos de segurança" (EN 1953).

No que respeita ao manuseamento de aparelhos de pulverização de alta pressão sem ar, as seguintes normas de segurança devem ser observadas.:

2.1 PONTO DE INFLAMAÇÃO

Perigo	Pulverize apenas materiais de revestimento com um ponto de inflamação de 21 ºC ou superior sem aquecimento adicional. O ponto de inflamação é a temperatura mais baixa a que os vapores se desenvolvem a partir do material de revestimento. Estes vapores são suficientes para formar uma mistura inflamável no ar que envolve o material de revestimento.

2.2 PROTECÇÃO ANTI-EXPLOSÃO

Perigo	Não utilize o aparelho em locais de trabalho que estejam abrangidos por normas de protecção anti-explosão. O aparelho não está protegido contra explosões. Não operar opere o aparelho em áreas sujeitas a explosões (zona 0, 1 e 2). Áreas sujeitas a explosões são p. ex. o armazém de tintas e a proximidade do objeto a pulverizar. Colocar o aparelho a, pelo menos, 3 m do objeto a pulverizar.

2.3 PERIGO DE EXPLOSÃO E INCÊNDIO ATRAVÉS DE FONTES DE CHAMA DURANTE A PULVERIZAÇÃO

Perigo	Não poderão existir fontes de ignição na proximidade, como p. ex. fogo aberto, fumar cigarros, charutos ou cachimbos, faíscas, fios incandescentes, superfícies quentes, etc.

2.4 PERIGO DE FERIMENTOS POR JACTO DE PULVERIZAÇÃO

Perigo	Atenção: Perigo de ferimentos por injecção! Nunca aponte a pistola de pulverização em direcção a si, outras pessoas ou animais. Nunca utilize a pistola de pulverização sem a protecção de segurança do jacto de pulverização. O jacto de pulverização não pode entrar em contacto com qualquer parte do corpo. Ao trabalhar com pistolas de pulverização sem ar, as elevadas pressões de pulverização podem causar ferimentos muito perigosos. Se o jacto de pulverização entrar em contacto com o operador, o material de revestimento pode ser injectado na pele. Não trate um ferimento provocado por pulverização como um corte inofensivo. Se o ferimento cutâneo tiver sido provocado por materiais de revestimento ou solventes, consulte imediatamente um médico para obter um tratamento rápido e especializado. Informe o médico sobre o material de revestimento ou solvente utilizado.

2.5 PROTEJA A PISTOLA DE PULVERIZAÇÃO CONTRA UMA UTILIZAÇÃO INADVERTIDA

Na montagem ou desmontagem da agulheta ou durante uma interrupção de trabalho bloquear sempre a pistola de pulverização.

2.6 RECUO DA PISTOLA DE PULVERIZAÇÃO

Perigo	Se a pressão for elevada, accionar o gatilho pode criar uma força de recuo de 15 N. Se não estiver preparado para isto, a sua mão pode ser empurrada para trás ou perder o seu equilíbrio. Tal pode provocar ferimentos.

2.7 PROTECÇÃO RESPIRATÓRIA CONTRA VAPORES DE SOLVENTES

Use protecção respiratória durante os trabalhos de pulverização. O utilizador deverá dispor de uma máscara respiratória.

2.8 PREVENÇÃO DE DOENÇAS PROFISSIONAIS

Para protecção da pele deverá usar vestuário de protecção, luvas e, eventualmente, creme de protecção.
Observar os regulamentos do fabricante relativos a materiais de revestimento, solventes e produtos de limpeza durante a preparação, processamento e limpeza do aparelho.

2.9 PRESSÃO MÁX. DE FUNCIONAMENTO

A pressão máxima de funcionamento permitida para a pistola de pulverização, respectivos acessórios do aparelho e tubo de alta pressão não poderá atingir a pressão de funcionamento máxima de 25 MPa (250 bar) indicada no aparelho.

2.10 TUBO DE ALTA PRESSÃO

Perigo	Atenção: Perigo de ferimentos por injecção! Através do desgaste, dobragem e uma utilização incorreta poderão formar-se pontos de fuga na mangueira de alta pressão. Através de um furo, o líquido pode ser injetado na pele.

- A mangueira de alta pressão deverá ser integralmente verificada antes de cada utilização.
- Substituir imediatamente um tubo de alta pressão danificado.
- Nunca reparar, você próprio, um tubo de alta pressão danificado!
- Evitar dobrar muito, menor raio de dobragem de aproximadamente 20 cm.
- **Não passar por cima** do tubo de alta pressão e protegê-lo de objectos afiados e de cantos.
- Nunca puxar pela mangueira de alta pressão para movimentar o aparelho.
- Não rodar a mangueira de alta pressão.
- Não operar a mangueira de alta pressão com solventes. Limpar a parte exterior somente com um pano humedecido.
- Colocar a mangueira de alta pressão de forma a que não exista o perigo de tropeçar.

	Por motivos de funcionamento, segurança e durabilidade, utilize apenas tubos de alta pressão originais da WAGNER.

2.11 CARGA ELECTROSTÁTICA (FORMAÇÃO DE FAÍSCAS OU CHAMA)

Perigo	Em determinadas circunstâncias, pode verificar-se uma carga electrostática no aparelho, devido ao fluxo do material de revestimento durante a pulverização. Ao ser descarregado, poderá verificar-se a formação de faíscas ou chamas. Daí que seja necessário que o aparelho esteja sempre ligado à terra através da instalação eléctrica. A ligação deve realizar-se através de uma tomada de dois pólos com ligação terra adequada.

A carga electrostática das pistolas de pulverização e do tubo de alta pressão é libertada através do tubo de alta pressão. Por esta razão, a resistência eléctrica entre as ligações do tubo de

alta pressão têm de ser iguais ou inferiores a um megaohm.

2.12 APLICAÇÃO DO APARELHO EM LOCAIS DE CONSTRUÇÃO

A ligação à corrente eléctrica apenas pode ser realizada através de um ponto de alimentação especial através de uma instalação de protecção anti-erro com INF ≤ 30 mA.

2.13 VENTILAÇÃO QUANDO PULVERIZAR EM DIVISÕES INTERIORES

Deverá ser garantida uma ventilação adequada para a remoção dosvapores solventes.

2.14 INSTALAÇÕES DE SUCÇÃO

Estas devem ser preparadas peloutilizador do aparelho em conformidade com os regulamentos locais.

2.15 LIGAÇÃO À TERRA DO OBJECTO A PULVERIZAR

O aparelho a pulverizar deve dispor de uma ligação terra (Por regra, as paredes do edifício estão naturalmente ligadas à terra).

2.16 LIMPEZA DO APARELHO COM SOLVENTES

Perigo	Quando limpar o aparelho com solventes, este nunca deve ser pulverizado ou bombeado para um recipiente com uma pequena abertura. Perigo de formação de uma mistura de ar/gás explosivo. O recipiente tem de estar ligado a terra.

2.17 LIMPEZA DO APARELHO

Perigo	Perigo de curto-circuito por penetração na água! Nunca pulverize o aparelho com um limpador de alta pressão ou de vapor de alta de pressão.

2.18 TRABALHOS OU REPARAÇÕES NO EQUIPAMENTO ELÉCTRICO

Estes trabalhos só devem ser realizados por um electricista devidamente qualificado. Não se assume qualquer responsabilidade por uma instalação incorrecta.

2.19 TRABALHOS EM COMPONENTES ELÉCTRICOS

Em todos os trabalhos retire a ficha de alimentação da tomada.

2.20 MONTAGEM EM SUPERFÍCIES DESNIVELADAS

A parte frontal tem de estar orientada para baixo para impedir que este possa deslizar.
O aparelho não deve ser utilizado em superfícies inclinadas, uma vez que se pode inclinar devido às vibrações.

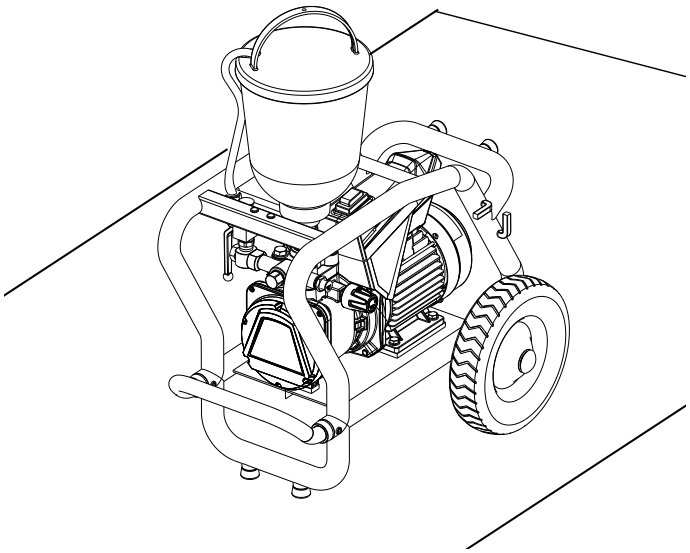

3 PERSPECTIVA GERAL DE APLICAÇÃO / DESCRIÇÃO DO APARELHO

3.1 ÁREAS DE APLICAÇÃO

Super Finish 23 CR é um aparelho de accionamento eléctrico para a pulverização sem ar (airless) de diversos materiais de revestimento. O Super Finish 23 CR é também apropriado para o processamento de espumas de injeção e resinas de injeção.
A Super Finish 23 CR pode ser utilizada tanto em oficinas como em obras.
O desempenho da Super Finish 23 CR foi concebido de forma a permitir a utilização de tintas de dispersão em interiores, tanto em pequenos como em objectos de média dimensão.
Na área da pintura, o aparelho é adequado para todos os trabalhos normais, tais como p. ex.:
portas, molduras de portas, parapeitos, móveis, revestimentos de madeira, vedações, radiadores e peças de aço.
Nos trabalhos de pintura recomenda-se a utilização de um depósito superior.

3.2 MATERIAL DE REVESTIMENTO

Materiais de revestimento que podem ser utilizados

Tintas e vernizes que possam ser diluídos em água ou que contenham solventes, materiais de revestimento de dois componentes, tintas de dispersão, tintas de látex.
Espumas de injeção (de um componente e de dois componentes)
Resinas de injeção (de um componente e de dois componentes)

i	O trabalho com outros materiais só pode verificar-se mediante a autorização da Wagner, uma vez que pode influenciar negativamente a durabilidade e a segurança do aparelho.

i	Tenha em atenção a qualidade Airless dos materiais de revestimento a processar.

O aparelho é capaz de processar materiais de revestimento com uma viscosidade de até 20.000 mPas. Se o desempenho de pulverização de materiais de revestimento altamente viscosos diminuir consideravelmente, deverão ser diluídos em conformidade com as instruções do fabricante.
Mexer bem o material de revestimento antes do início dos trabalhos.

i	Atenção! Quando proceder à mistura dos materiais de revestimento usando agitadores accionados por motor tenha em atenção que não mistura também bolhas de ar. As bolhas de ar influenciam negativamente a pulverização e podem inclusivamente provocar uma interrupção do funcionamento.

3.2.1 MATERIAIS DE REVESTIMENTO COM MATERIAIS ADICIONAIS DE CANTOS AFIADOS

Estes materiais têm um elevado efeito de desgaste sobre as válvulas e agulheta, bem como sobre a pistola de pulverização. A vida útil destas peças de desgaste pode, por conseguinte, ser consideravelmente reduzida.

3.2.2 FILTRAGEM (EM TRABALHOS DE PULVERIZAÇÃO)

Para o funcionamento sem problemas é necessária uma filtragem suficiente. Para o efeito, o aparelho está equipado com um filtro de aspiração, e um filtro de encaixe na pistola de pulverização. Um controlo regular destes filtros quanto a danos ou sujidade é fortemente recomendado.

3.3 OPERAÇÃO EM DUAS POSIÇÕES

O Super Finish 23 CR pode ser operado tanto horizontal, quanto verticalmente.

(a) Operação horizontal:
Para utilização com um tanque superior ou para sucção direta com um sistema de sucção flexível.

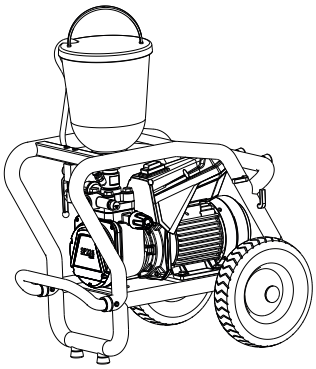

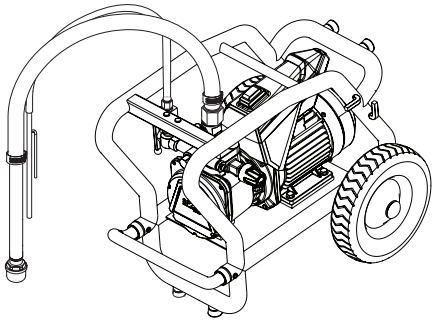

b) Operação vertical:
Para a admissão direta com um sistema de admissão rígido.

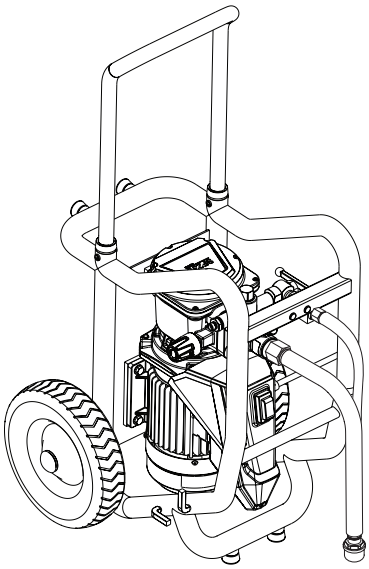

3.4 ESQUEMA EXPLICATIVO

1 Válvula de esfera do material:*

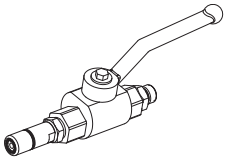

Aberta:
O material é transportado

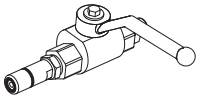

Fechada :
O material não é transportado

2 Mangueira chicote para trabalhos de injeção (a)*
Suporte da agulheta com agulheta para trabalhos de pulverização (b)*
3 Pistola*
4 Tubo de alta pressão
5 Interruptor On/Off
6 Ligação para tubo de alta pressão
7 Válvula de regulação da pressão
5 Interruptor On/Off
8 Válvula de alívio para regulação do fluxo do material:

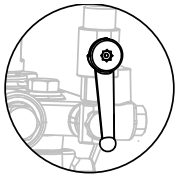

Aberta (válvula de alívio orientada para baixo): O material é transportado para dentro do recipiente superior / contentor de material

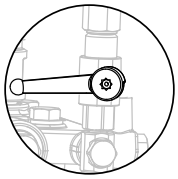

Fechada (válvula de alívio em posição de 90°): O material é transportado para a pistola ou para a válvula de esfera do material.

9 Tubo de retorno
10 Recipiente superior
11 Pino da válvula de entrada
12 Válvula de saída
13 Vareta de medição do óleo
14 Manómetro
15 Sistema de admissão* rígido (a) e flexível (b)

* Acessório. O âmbito de fornecimento real depende da configuração do pacote de pulverização (spray pack).

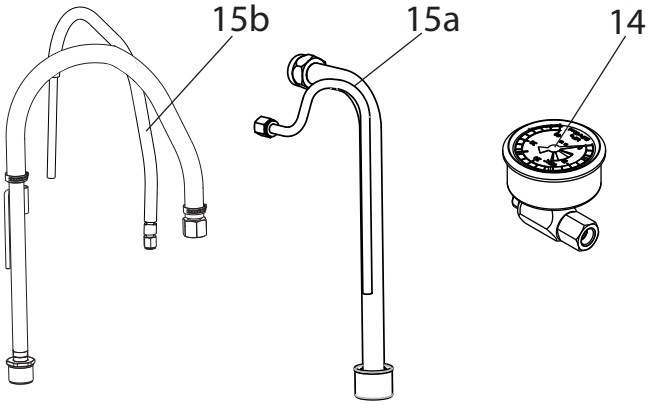

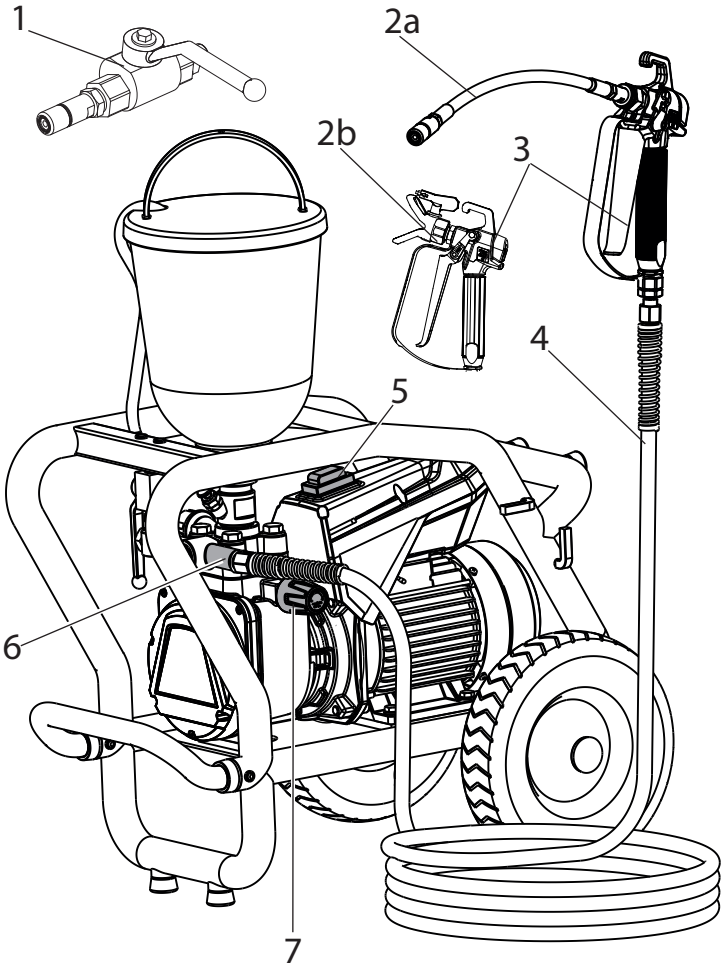

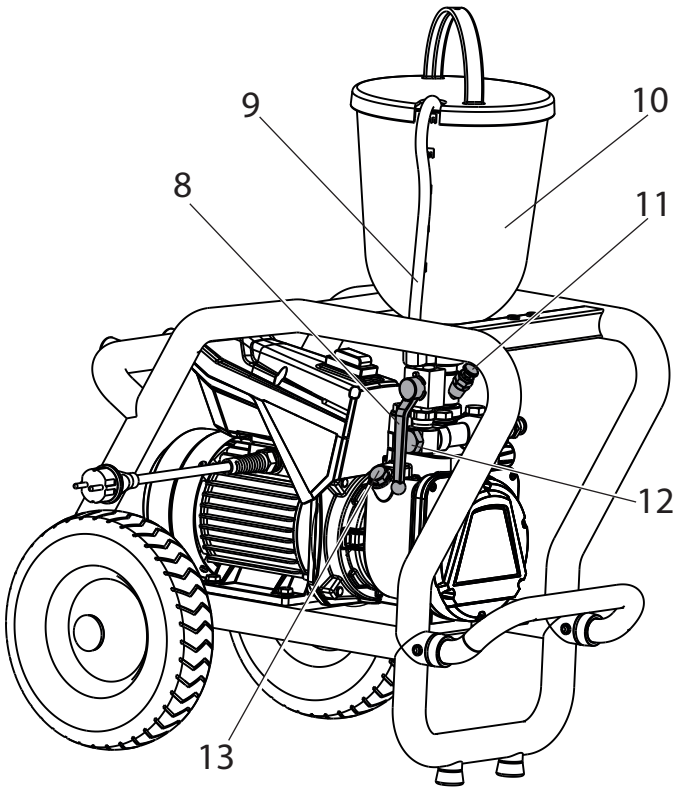

3.5 DADOS TÉCNICOS

Tensão:	230-240 Volt ~, 50 Hz
Fusíveis:	16 A neutro
Cabo de ligação do aparelho :	6 m de comprimento, 3x1,5 mm²
Consumo máx. de energia:	7,0 A
Tipo de protecção:	IP 54
Capacidade do aparelho:	1,3 kW
Pressão máx. de funcionamento :	25 MPa (250 bar)
Débito volúmico máx.:	2,6 l/min
Débito volúmico a 12 MPa (120 bar) com água:	2,3 l/min
Temperatura máx. autorizada do material de revestimento:	43 °C
Viscosidade máx.:	20.000 mPas
Tara da bomba:	37 kg
Quantidade de enchimento de lubrificante hidráulico :	
Estrutura hidráulica	1,3 litro
Engrenagem redutora (Gordura)	45 g
Vibração máx. na pistola de pulverização: inferior a 2,5 m/s²	
Nível máx. de pressão acústica:	75 dB (A)*

*Local de medição: 1 m de distância, lateralmente ao aparelho e 1,60 m acima do pavimento, 12 MPa (120bar) de pressão de funcionamento, pavimento reverberante

4 COLOCAÇÃO EM FUNCIONAMENTO

4.1 PISTOLA

1. Enroscar a mangueira chicote (1, em trabalhos de injeção) ou o suporte da agulheta com a agulheta (2, em trabalhos de pulverização) na pistola.

i	Antes de realizar trabalhos de injeção, retire o filtro pré-montado na pistola, como abaixo descrito, para que este não fique obstruído.

2. Puxar com força o estribo de protecção (3) para a frente.
3. Desaparafusar o manípulo (4) da estrutura da pistola. Retirar o filtro de encaixe (5).
4. Aparafusar e apertar o manípulo (4) na estrutura da pistola.
5. Encaixar o estribo de protecção (3).

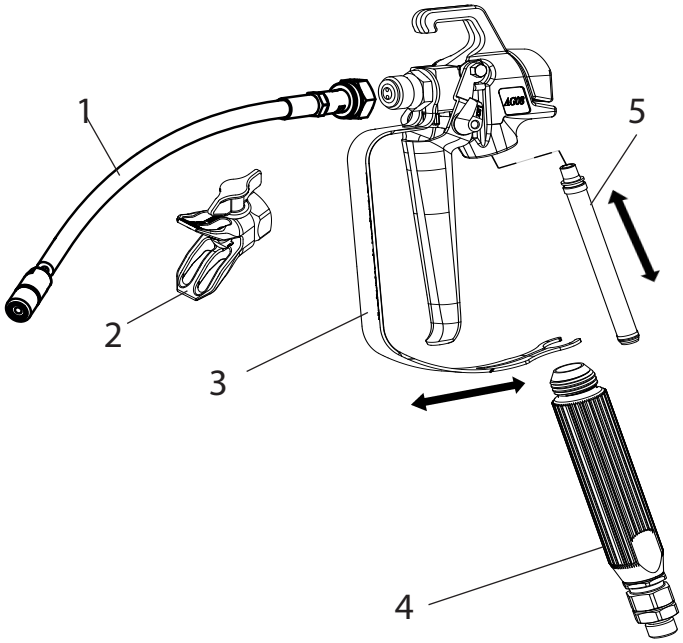

4.2 TUBO DE ALTA PRESSÃO E MANÓMETRO

i	Para poder verificar se o tubo está sob pressão, é preciso que o manómetro anexo esteja fixado no tubo de alta pressão.

1. Enroscar o manómetro (11) na ligação do tubo (A) ou na pistola (B).

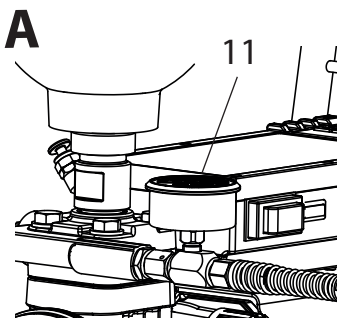

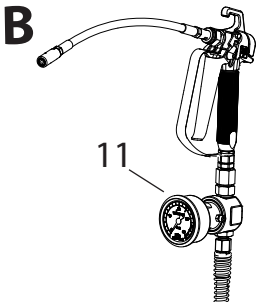

2. Enroscar o tubo de alta pressão (9) na ligação do tubo ou do manómetro.
3. Enroscar a pistola (10) ou a válvula de esfera do material no tubo de alta pressão.
4. Apertar bem todas as porcas de capa no tubo de alta pressão de forma a que não saia qualquer material de revestimento.

Atenção	Durante o aparafusar do tubo de alta pressão à ligação do tubo, segurar com a chave de 22 mm.

4.3 DEPÓSITO SUPERIOR

1. Ter atenção para limpar as áreas de vedação nas ligações. Ter atenção de que a entrada vermelha (1) está introduzida na entrada de material de revestimento (4).
2. Aparafusar a porca de capa (5) no tubo de retorno (6) da ligação (7) (tamanho da chave inglesa 22 mm).
3. Aparafusar o depósito superior (8) na entrada de material de revestimento (4) e apertar manualmente.

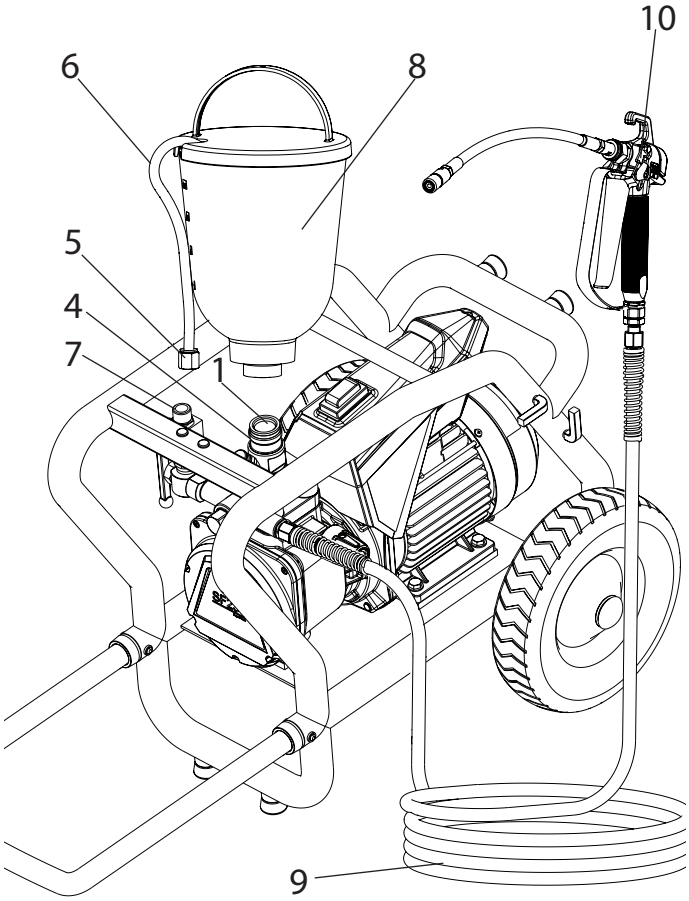

4.4 APARELHO COM SISTEMA DE ASPIRAÇÃO

1. Ter atenção para limpar as áreas de vedação nas ligações. Ter atenção de que a entrada vermelha (1) está introduzida na entrada de material de revestimento (4).
2. Aparafusar e apertar a porca de capa (2) no tubo de aspiração (3) na entrada de material de revestimento (4) usando a chave fornecida (41 mm).
3. Aparafusar a porca de capa (5) no tubo de retorno (6) da ligação (7) (abertura da chave 22 mm).

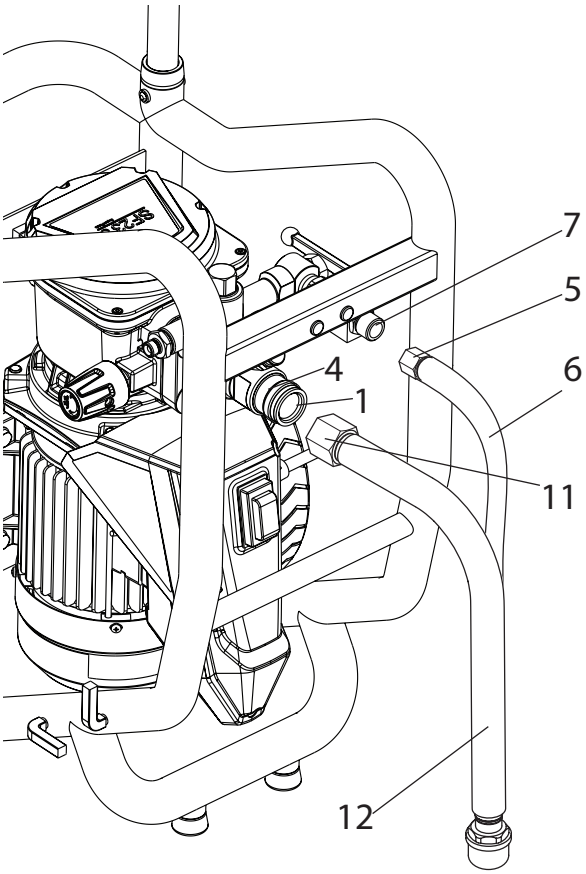

4.5 LIGAÇÃO À REDE

Atenção	A ligação deve realizar-se sempre através de uma tomada de contacto de protecção com ligação terra adequada com segurança contra corrente de fuga (fusível Fl).

Antes da ligação à rede, verificar que a tensão de rede está em conformidade com os dados constantes na placa de características localizada no aparelho.

4.6 NA PRIMEIRA COLOCAÇÃO EM FUNCIONAMENTO LIMPEZA DO PRODUTO DE CONSERVAÇÃO

1. Abrir a válvula de alívio (5).
2. Encha o recipiente superior com o produto de limpeza adequado n ou mergulhe o sistema de aspiração num recipiente com um produto de limpeza adequado.
3. Colocar o interruptor On/Off (pos. 1) em ON (LIG), o aparelho começa a funcionar.
4. Rodar o botão de regulação da pressão (2) para a **direita** até ao batente.
5. Aguardar até que o produto de limpeza flua e saia pelo tubo de retorno.
6. Rodar o botão de regulação da pressão (2) aprox. uma volta para trás.
7. Fechar a válvula de alívio (5), forma-se pressão no tubo de alta pressão (visível no manómetro (3)).
8. Direccionar a pistola para um recipiente colector aberto e retirar o gatilho da pistola.
9. Rodar o botão de regulação da pressão (2) para a **direita** aumentará a pressão. Regular o manómetro em aprox. 10 MPa (100 bar).
10. Bombear o produto de limpeza para fora do aparelho durante cerca de 1-2 min (aprox. 5 litros) para dentro do recipiente coletor aberto.

4.7 VENTILAR O APARELHO (SISTEMA HIDRÁULICO), QUANDO O RUÍDO DA VÁLVULA DE ALIMENTAÇÃO NÃO FOR AUDÍVEL

1. Colocar o interruptor On/Off (pos. 1) em ON (LIG)
2. Rodar o botão de regulação da pressão (2) **três voltas** para a **esquerda**.
3. O sistema hidráulico é purgado. Deixar o aparelho ligado durante dois a três minutos.
4. Rodar o botão de regulação da pressão (2) para a **direita** até ao batente.
5. Accionar por breves instantes o pino da válvula (4).
   O ruído da válvula de alimentação é audível
6. Caso contrário, repetir os pontos 2 a 4.

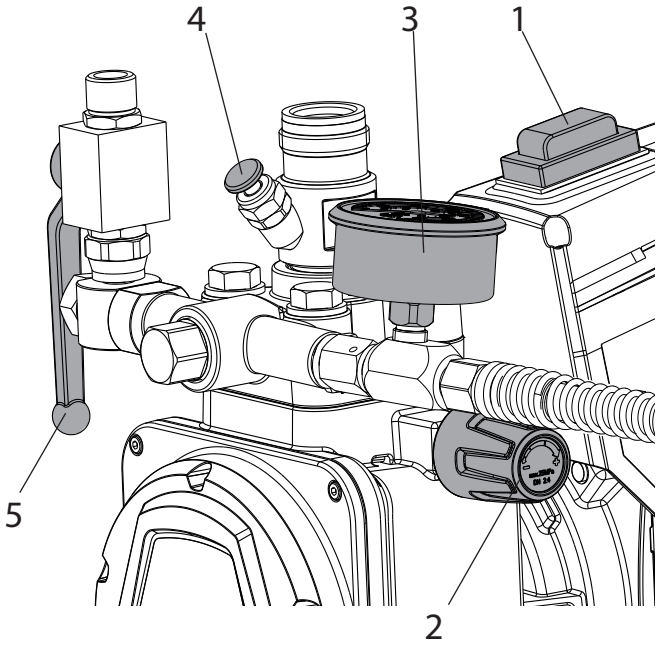

4.8 COLOCAR O APARELHO EM FUNCIONAMENTO COM MATERIAL

1. Abrir a válvula de alívio (5).
2. Encha o recipiente superior com o material de revestimento ou mergulhe o sistema de sucção no recipiente de material.
3. Pressionar o pino da válvula de alimentação (4) várias vezes, para soltar uma válvula de alimentação eventualmente colada.
4. Colocar o interruptor On/Off (pos. 1) em ON (LIG), o aparelho começa a funcionar.
5. Rodar o botão de regulação da pressão (2) para a **direita** até ao batente.
   Quando o ruído das válvulas se alterar, o aparelho estará purgado e aspirará material.
6. Se sair material pelo tubo de retorno, rodar o botão de regulação da pressão (2) aprox. uma volta para trás.
7. Fechar a válvula de alívio (5), forma-se pressão no tubo de alta pressão (visível no manómetro (3)).
8. Manter a pistola num recipiente coletor aberto e puxar o gatilho para extrair o produto de limpeza restante do aparelho. Se sair material, soltar o gatilho.
9. Regular a pressão rodando o botão de regulação da pressão (2).
10. O aparelho está pronto a ser colocado em funcionamento.

5 TRANSPORTE

Puxe a barra de tração para fora até se encaixar audivelmente.
Para retrair a barra de tração, prima os dois botões de retenção (1).

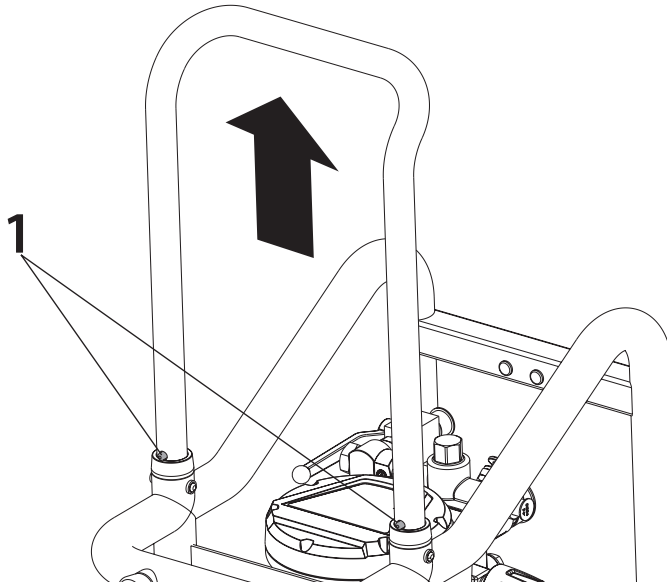

Transporte em veículo
Segurar o aparelho no veículo com meios de fixação adequados.
Se necessário, este aparelho pode ser colocado de lado. Ter aqui em atenção que nenhum dos componentes pode ficar danificado. Atenção: Resíduos de tinta ou de solvente podem sair pelas uniões roscadas da ligação!

6 MANUSEAMENTO DO TUBO DE ALTA PRESSÃO

O aparelho está equipado com um tubo de alta pressão especialmente adequado a bombas de membrana.

Perigo	Existe o perigo de ferimentos devido a um tubo de alta pressão não estanque. Substituir imediatamente um tubo de alta pressão danificado. Nunca reparar, você próprio, um tubo de alta pressão danificado!

Manusear cuidadosamente o tubo de alta pressão. Evitar dobrar muito, menor raio de dobragem de aproximadamente 20 cm.
Não passar por cima do tubo de alta pressão e protegê-lo de objectos afiados e de cantos.
Nunca puxar pela mangueira de alta pressão para movimentar o aparelho.
Ter em atenção que a mangueira de alta pressão não se roda. Isto pode ser evitado usando uma pistola de pulverização da Wagner com articulação e um enrolador.

i	Para o manuseamento do tubo de alta pressão aquando de trabalhos na estrutura de apoio reconheceu-se como mais vantajoso colocar a mangueira sempre do lado de **fora** da estrutura.

i	Com as mangueiras de alta pressão existe o risco de danos. A Wagner recomenda a substituição da mangueira de alta pressão passados 6 anos.

i	Por motivos de funcionamento, segurança e durabilidade, utilize apenas tubos de alta pressão originais da WAGNER.

7 INTERRUPÇÃO DO TRABALHO

i	Se utilizar materiais de revestimento de secagem rápida ou de dois componentes, enxaguar sempre o aparelho com um produto de limpeza adequado durante o período de processamento, uma vez que, caso contrário, o aparelho apenas poderá ser muito dificilmente limpo. Siga as instruções que se encontram no capítulo 8.

1. Abrir a válvula de alívio e em seguida colocar o interruptor On/Off em OFF (DESLIG).
2. Puxar o gatilho da pistola ou abrir a válvula de esfera do material para aliviar de pressão o tubo de alta pressão.

Em trabalhos de pulverização

3. Proteger a pistola de pulverização, ver as instruções de utilização da pistola de pulverização.
4. Retirar a agulheta do suporte de agulhetas e guardá-la num recipiente pequeno com produto de limpeza adequado.

8 LIMPEZA DO APARELHO

A limpeza é a forma mais segura de garantir um funcionamento sem problemas. Limpar sempre o aparelho depois de terminar os trabalhos. Em caso algum podem secar e ficar resíduos de material no aparelho. O produto de limpeza utilizado para a limpeza (comente com um ponto de inflamação superior a 21°C) tem de corresponder ao material de revestimento.

i	No caso de materiais de revestimento diluídos com água, a água quente melhora a limpeza.

i	Em trabalhos de pulverização Proteger a pistola de pulverização, ver as instruções de utilização da pistola de pulverização. Desmontar e limpar a agulheta e o suporte da agulheta.

1. Abrir a válvula de alívio.
2. Colocar o interruptor On/Off em ON (LIG).
3. Rodar a válvula de regulação da pressão para trás para regular uma pressão de pulverização mínima.
   Apenas para unidades com sistema de sucção: Retire o sistema de aspiração do recipiente de material, deixe a mangueira de retorno no recipiente de material até quase já não sair nenhum material. Mergulhe o sistema de sucção num produto de limpeza adequado.
4. Fechar a válvula de alívio.
5. Manter a pistola ou a válvula de esfera do material/ mangueira chicote num balde aberto. Segure na pistola ou na válvula de esfera do material dentro de um balde aberto. Puxe a proteção do gatilho da pistola ou abra a válvula de esfera do material para extrair o material restante com a bomba (aumentar lentamente a eventual pressão existente na válvula de regulação da pressão para manter um débito de material maior).

Atenção	No caso de materiais de revestimento que contenham solventes, o recipiente tem de ter uma ligação terra.

Atenção	Atenção! Não bombear para recipientes com uma abertura pequena! Ver as normas de segurança.

6. Soltar o gatilho da pistola ou fechar a válvula de esfera do material.
7. Encher o depósito superior com um produto de limpeza adequado.
8. Abrir a válvula de alívio.
9. Pré-limpar o recipiente superior e o filtro com um pincel.
10. Bombear um produto de limpeza adequado no circuito durante alguns minutos.
11. Fechar a válvula de alívio.
12. Manter a pistola ou a válvula de esfera do material/ mangueira chicote num balde aberto. Puxar o gatilho na pistola ou abrir a válvula de esfera do material, para bombear o produto de limpeza para fora do recipiente superior. Premir e soltar várias vezes o gatilho da pistola ou abrir e fechar a válvula de esfera do material.
13. Encha o recipiente com detergente novo e repeta o procedimento acima 1 ou 2 vezes.
14. Desligar o aparelho.
15. Abrir a válvula de alívio.

8.1 LIMPEZA EXTERIOR DO APARELHO

Perigo	Retirar primeiro a ficha da tomada. Perigo de curto-circuito por penetração na água! Nunca pulverize o aparelho com um limpador de alta pressão ou de vapor de alta de pressão.

Perigo	Não operar a mangueira de alta pressão com solventes. Limpar a parte exterior somente com um pano humedecido.

Limpar a parte exterior do aparelho com um pano humedecido num produto de limpeza adequado.

8.2 FILTRO DE ASPIRAÇÃO

i	Filtros limpos asseguram a máxima quantidade de débito, uma pressão constante da pulverização e o funcionamento correcto do aparelho.

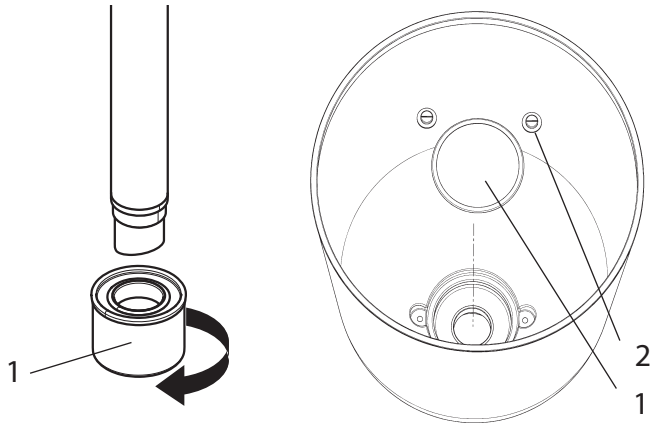

Aparelho com sistema de aspiração
1. Desaparafusar o filtro (pos. 1) do tubo de aspiração.
2. Limpar ou substituir o filtro.
   Proceder à limpeza com um pincel duro e um produto de limpeza adequado.

Aparelho com depósito superior
1. Desaparafusar os parafusos (2) usando a chave de parafusos fornecida.
2. Levantar o disco do filtro (1) com uma chave de parafusos e retirá-lo
3. Limpar ou substituir o filtro do disco.
   Proceder à limpeza com um pincel duro e um produto de limpeza adequado.

8.3 LIMPEZA DA PISTOLA DE PULVERIZAÇÃO AIRLESS

1. Enxaguar a pistola de pulverização Airless com um produto de limpeza adequado e a uma pressão de funcionamento baixa.
2. Proteger a pistola de pulverização, ver as instruções de utilização da pistola de pulverização. Desmontar e limpar a agulheta e o suporte da agulheta.
3. Limpar cuidadosamente a agulheta com um produto de limpeza adequado, de forma a que não fiquem resíduos de material de revestimento.
4. Limpar cuidadosamente o exterior da pistola de pulverização Airless.

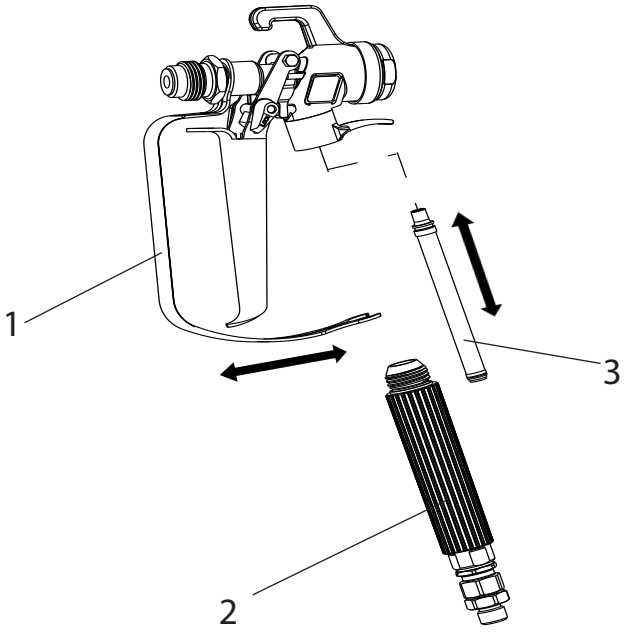

Filtro de encaixe na pistola de pulverização Airless

Desmontagem

1. Puxar com força o estribo de protecção (1) para a frente.
2. Desaparafusar o manípulo (2) da estrutura da pistola. Retirar o filtro de encaixe (3).
3. Substituir o filtro de encaixe entupido ou com defeito.

Montagem

1. Colocar o filtro de encaixe (3) com o cone longo na estrutura da pistola.
2. Aparafusar e apertar o manípulo (2) na estrutura da pistola.
3. Encaixar o estribo de protecção (1).

9 MANUTENÇÃO

9.1 MANUTENÇÃO GERAL

i	Por razões de segurança recomenda-se a realização de uma inspeção anual por técnicos especializados. Para o efeito, observar os regulamentos nacionais em vigor.

i	A manutenção do aparelho deve ser realizada pelo serviço de assistência da Wagner. Pode acordar condições vantajosas com o contrato de serviço e/ou conjuntos de manutenção.

Verificações mínimas antes da colocação em funcionamento

1. Verificar os tubos de alta pressão, a pistola com junta articulada e unidade de ligação do aparelho com ficha quanto a danos.
2. Verificar a legibilidade do manómetro.

i	Com o processamento frequente de materiais 2K, recomenda-se utilizar uma unidade de medição de pressão (Art. N.º 2353 487).

Verificações a intervalos regulares

1. Verificar, limpar e substituir as peças de desgaste da válvula de entrada e da válvula de saída.
2. Limpar e, se necessário, substituir os elementos de filtro (pistola de pulverização, depósito superior).

9.2 TUBO DE ALTA PRESSÃO

Verificar visualmente o tubo de alta pressão quanto a eventuais cortes ou bolhas, em especial junto à ligação. As porcas de capa têm de rodar livremente. Tem de existir uma condutividade inferior a 1 Mega Ohm em todo o comprimento.

Atenção	Todas as verificações eléctricas têm de ser realizadas por um serviço de assistência Wagner.

i	Com as mangueiras de alta pressão existe o risco de danos. A Wagner recomenda a substituição da mangueira de alta pressão passados 6 anos.

10 REPARAÇÕES NO APARELHO

Perigo	Desligar o aparelho. Antes de todas as reparações – retirar a ficha de alimentação da tomada.

10.1 PINO DA VÁLVULA DE ENTRADA

1. Desaparafusar o pino da válvula de alimentação com uma chave (17 mm).
2. Substituir o separador (1) e o-ring (2).

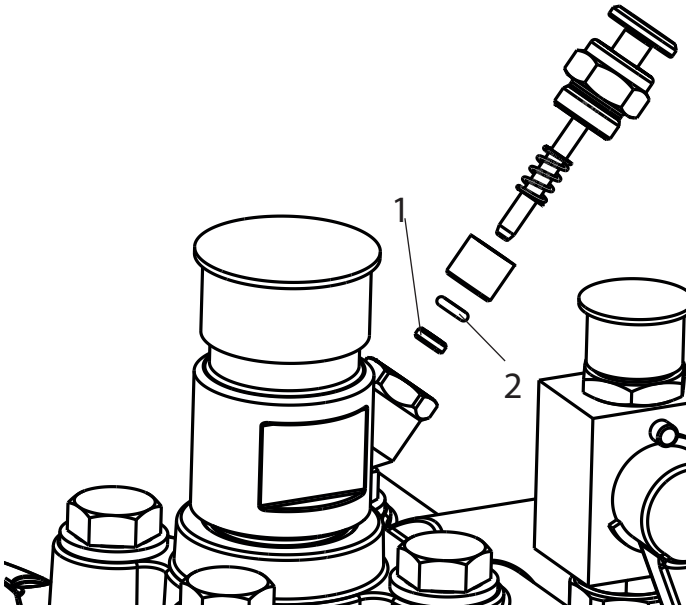

10.2 VÁLVULA DE ALIMENTAÇÃO

1. Colocar a chave (30 mm) fornecida na estrutura da unidade de accionamento (1).
2. Batendo levemente com o martelo sobre a extremidade da chave de parafusos, soltar a estrutura da unidade de accionamento (1).
3. Desaparafusar a estrutura da unidade de accionamento com válvula de alimentação (2) para fora da secção de pintura.
4. Retirar o gancho (3) usando a chave de parafusos fornecida.
5. Colocar a chave (30 mm) fornecida na válvula de alimentação (2). Retirar a válvula de alimentação rodando-a cuidadosamente.
6. Limpar o alojamento da válvula (4) com produto de limpeza e um pincel (ter em atenção que não ficam resíduos dos pêlos do pincel).
7. Limpar as vedações (5, 6) e verificar quanto a danos, se necessário, proceder à sua substituição.
8. Controlar todas as peças da válvula quanto a danos. Em caso de desgaste visível, substituir a válvula de alimentação.

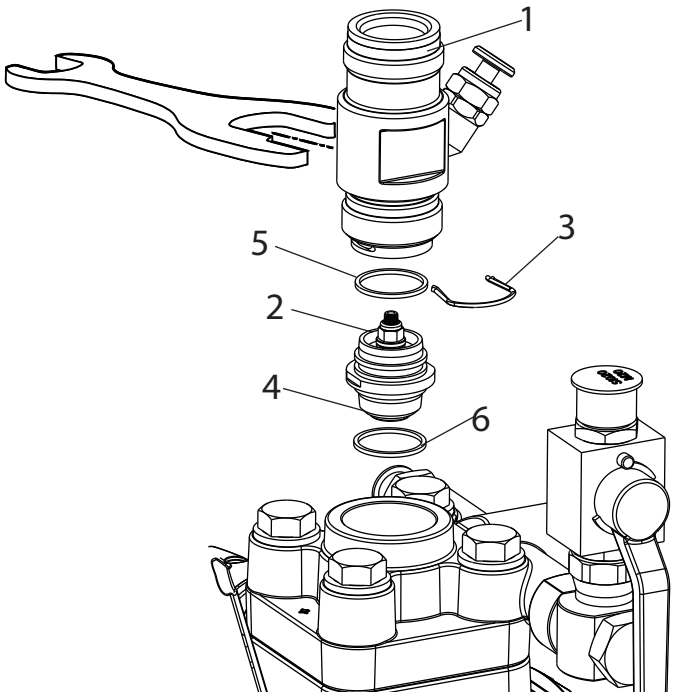

Montagem

1. Colocar a válvula de alimentação (2) na estrutura da unidade de accionamento da válvula de alimentação (1) e bloquear usando o gancho (3). Ter em atenção que a vedação (preta) (5) está montada na estrutura da unidade de accionamento.
2. Aparafusar a unidade a partir da estrutura da unidade de accionamento da válvula de alimentação na secção de pintura. A mesma vedação (6) (preta) tem de estar montada na secção de pintura.
3. Enroscar a estrutura da unidade de accionamento com a chave (30mm) e apertar batendo levemente três vezes com o martelo sobre a extremidade da chave de parafusos (corresponde a cerca de 90 Nm de binário de aperto).

10.3 VÁLVULA DE SAÍDA

1. Desapertar a válvula de saída da secção de pintura usando a chave (22 mm).
2. Retirar cuidadosamente o gancho (1) usando a chave de parafusos fornecida, a mola de pressão (2) pressiona a esfera (4) e o alojamento da válvula (5) para fora.
3. Limpar ou substituir cada uma das peças.
4. Verificar o o-ring (7) quanto a danos.
5. Ter em atenção a posição de instalação durante a montagem da anilha de apoio da mola (3) (será encaixada na mola de pressão (2)), do alojamento da válvula de saída (5) e da anilha de vedação (6) -> ver a figura

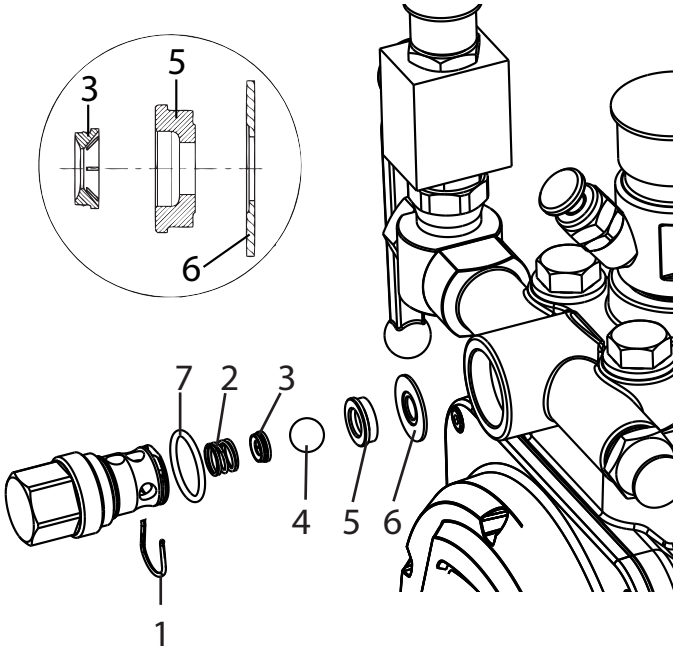

10.4 VÁLVULA DE REGULAÇÃO DA PRESSÃO

Perigo	A válvula de regulação da pressão (1) só pode ser substituída pelo serviço de assistência a clientes. A pressão máx. de funcionamento deverá ser novamente regulada pelo serviço de assistência a clientes.

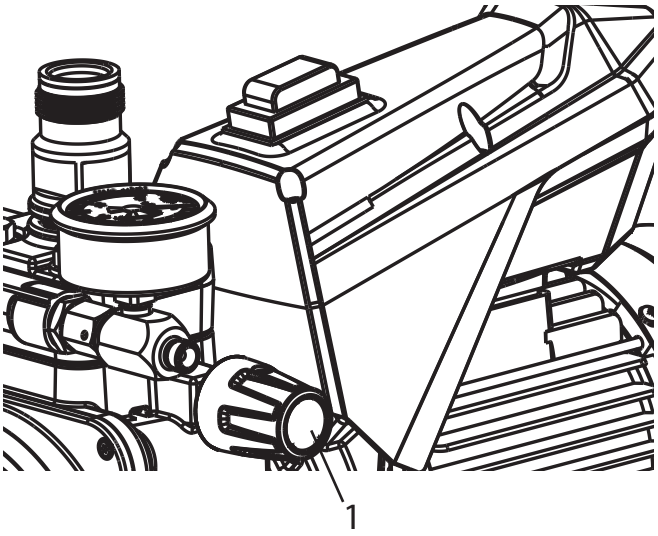

10.5 PEÇAS TÍPICAS DE DESGASTE

Válvula de alimentação (Nº de encomenda da peça sobressalente: 2393043) Sobre a substituição ver o ponto 10.2 (diminuição identificável através da perda de potência e/ou aspiração deficiente e/ou ausente – uma limpeza profunda poderá conduzir já a melhorias)

Válvula de saída (Nº de encomenda da peça sobressalente: 2393106) Sobre a substituição ver o ponto 10.3
(diminuição identificável através da perda de potência e/ou aspiração deficiente) A válvula de descarga dura claramente e por experiência mais tempo que a válvula de alimentação. Eventualmente, também neste caso poderá ser útil uma limpeza profunda.

10.6 AJUDA EM CASO DE AVARIAS

TIPO DA AVARIA	O QUÊ?	POSSÍVEL CAUSA	MEDIDAS PARA A ELIMINAÇÃO DA AVARIA
O aparelho não funciona	A luz de controlo não se acende	Não existe corrente	Verificar a alimentação de correntes
	A luz de controlo acende-se	O fusível do aparelho disparou	Deixar arrefecer o motor
O aparelho não aspira	Não saem bolhas de ar pelo tubo de retorno	Válvula de alimentação colada	Pressionar o pino da válvula de alimentação várias vezes manualmente até ao batente
		Válvula de alimentação – de saída com sujidade / Corpos estranhos (p. ex. fios) aspirados / gastos	Desmontar as válvulas e limpá-las (-> ser os pontos 10.2/10.3) / substituir as peças desgastada
		A válvula de regulação da pressão está totalmente rodada para trás	Rode a válvula de regulação da pressão para a direita até ao batente.
	As bolhas de ar encontram-se no tubo de retorno	O aparelho aspira ar parasita	Controlar: Fugas no pino da válvula de alimentação? -> Substituir o separador e o o-ring (-> ver o ponto 10.1) Falta a entrada vermelha na entrada de material de revestimento (-> ver o ponto 4.3)
O aparelho não gera qualquer pressão	O aparelho aspirou	Ar no circuito do óleo	Sangrar o circuito do óleo no aparelho, para tal, rodar a válvula de regulação da pressão completamente para a esquerda (até ultrapassar o limite) e deixar a funcionar durante cerca de 2 a 3 min. De seguida, rodar a válvula de regulação da pressão para a direita e ajustar a pressão (repetir, eventualmente, o processo várias vezes).
		Óleo insuficiente	Verificar o nível de óleo
	A pressão falha durante o trabalho (visível no manómetro)	Filtro de aspiração entupido	Controle o filtro de aspiração / eventualmente, limpar / substituir ou retirar
		Não continuar a processar a tinta neste estado, devido às suas características, a tinta cola as válvulas (válvula de alimentação) e o débito é demasiado baixo	Diluir a tinta
	O aparelho formou pressão, no entanto, durante a pulverização, o jacto de pulverização diminui, embora o manómetro apresente uma pressão elevada	filtros entupidos deixam passar muito pouca tinta	Controlar / limpar o filtro da pistola
		Agulheta obstruída	Limpar a agulheta
	O aparelho não gera a presssão máx. possível. Apesar de a válvula de alívio estar fechada, sai material no tubo de retorno material	Válvula de alívio com defeito	Dirigir-se a um serviço de assistência a clientes da Wagner

TIPO DA AVARIA	O QUÊ?	POSSÍVEL CAUSA	MEDIDAS PARA A ELIMINAÇÃO DA AVARIA
Não é transportado material (em trabalhos de injeção)	O manómetro indica pressão	O filtro da pistola não foi retirado e está obstruído	Retirar o filtro da pistola (-> ver o ponto 4.1)

11 PEÇAS SOBRESSALENTES E ACESSÓRIOS

11.1 ACESSÓRIOS PARA A SUPER FINISH 23 CR

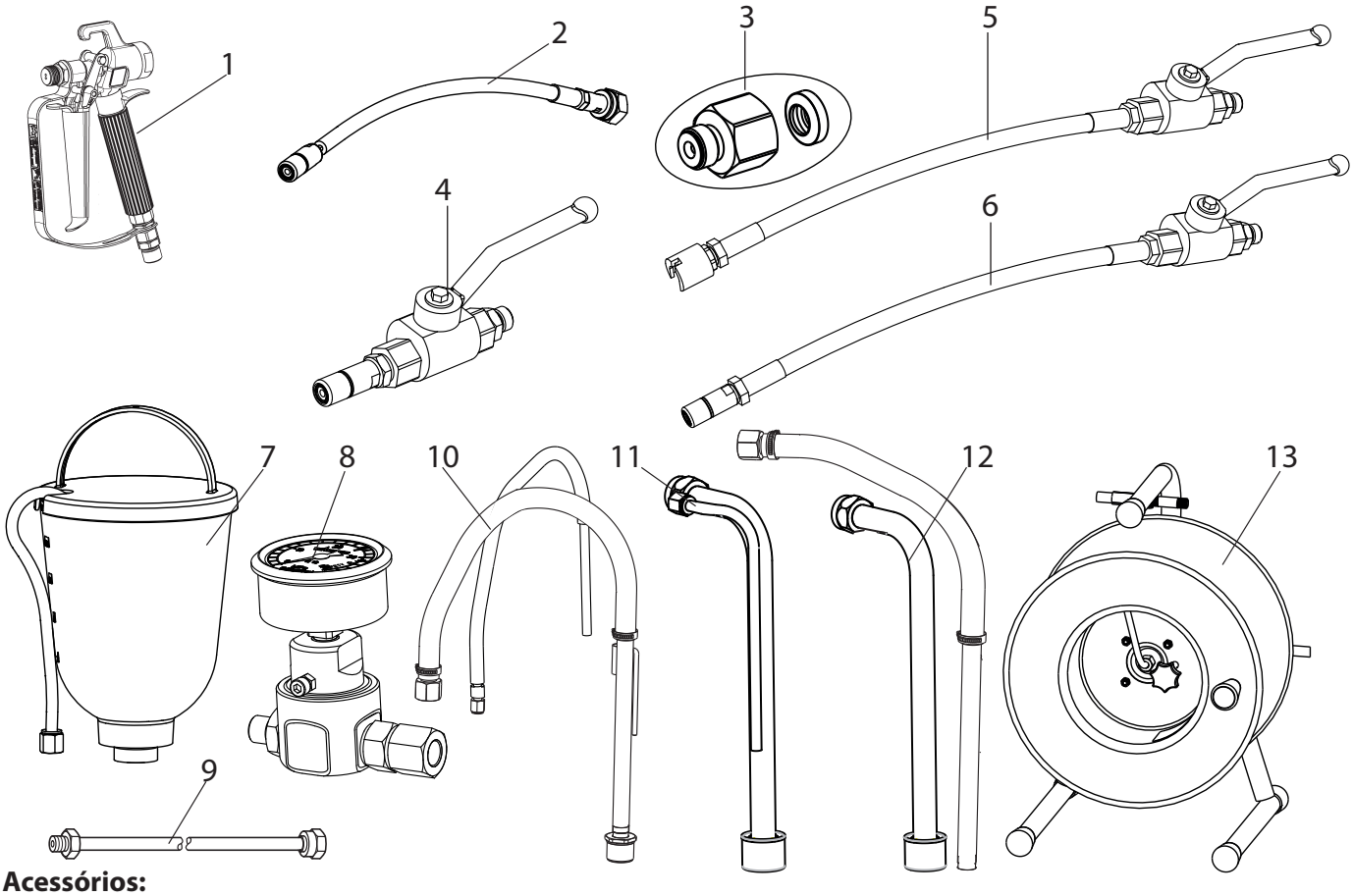

Acessórios:

POSIÇÃO	DESIGNAÇÃO	Nº DE ENCOMENDA
1	Pistola de pulverização AG-14 (modelo em aço inoxidável)	0502081A
2	Mangueira chicote (rosca G)	2434357
3	Adaptador de rosca G para rosca F	2405153
4	Válvula de esfera de alta pressão com boquilha (1/4“NPSM)	2353 754
5	Válvula de esfera de alta pressão com mangueira pistola e acoplamento deslizante (1/4“NPSM)	2353 789
6	Válvula de esfera de alta pressão com mangueira pistola e boquilha (1/4“NPSM)	2353 788
7	Recipiente superior 5l	2357 506
8	Unidade de medição de pressão 400 bar	2353 487
9	Extensão da agulheta Comprimento 12,5 cm Comprimento 25 cm Comprimento 50 cm Comprimento 75 cm	 2418853 2418854 2418855 2418856
10	Sistema de aspiração (flexível)	2393123

POSIÇÃO	DESIGNAÇÃO	Nº DE ENCOMENDA
11	Sistema de aspiração (fixo), mangueira de retorno rígida	2429697
12	Sistema de aspiração (fixo), mangueira de retorno flexível	2405950
13	Tambor da mangueira HR 45, 30m	341912
	Tubo de alta pressão DN-6; 15 m	9984 574
	Tubo de alta pressão DN-6; 6 m (para trabalhos de injeção)	2351 983
	Acoplamento C de 1,4 m do sistema de admissão	97082
	Acoplamento C de 3,5 m do sistema de admissão	97083
	Apoios duplos 1/4“NPSM	34038
	TipClean 200 ml	2400214
	TipClean 1L	2400216
	Óleo hidráulico Divinol HVI 15 1 L	21061
	EasyClean 1 L	2412656

BICOS HEA PARA UMA PULVERIZAÇÃO SEM NÉVOA COM BAIXA PRESSÃO

HEA HIGH EFFICIENCY AIRLESS

HEA significa High Efficiency Airless, uma tecnologia de bicos inovadora que revoluciona a pulverização sem ar. Os bicos EA permitem que a pressão do pulverizador seja regulada para baixo e trabalhe na faixa de baixa pressão (idealmente em 80 - 140 bar). Neste caso, os bicos podem ser utilizados com todos os suportes de bicos TradeTip 3 e equipamentos WAGNER.

Algumas cores podem precisar ser diluídas para obter os melhores resultados. Em regra geral, o material pode ser diluído em até 10% (consulte também as instruções do fabricante do material).

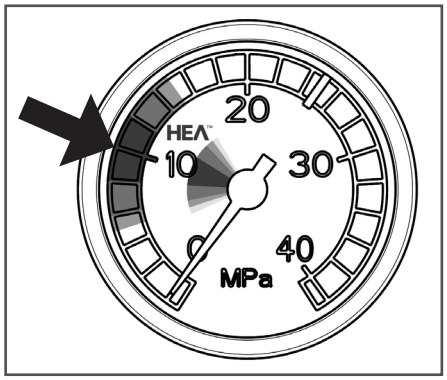

Ajuste a pressão baixa na área do HEA e inicie.

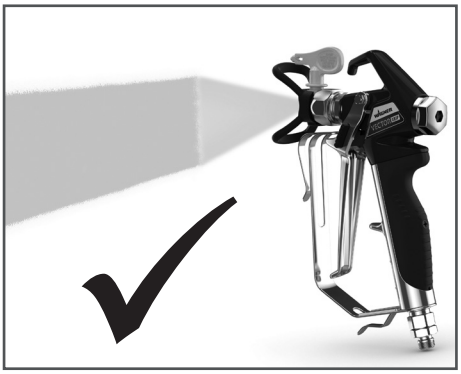

Forma de pulverização uniforme sem bordas de pulverização.

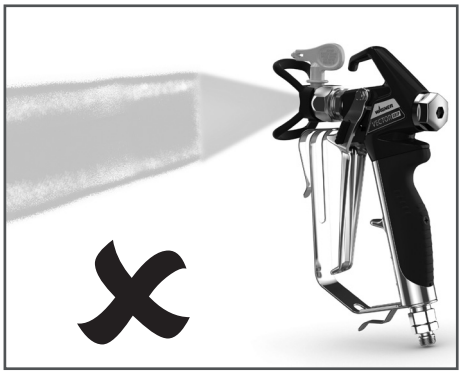

Para bordas visíveis, aumente a pressão lentamente.

Tabela de agulhetas HEA

Todas as agulhetas na tabela em baixo são fornecidas com o correspondente filtro de pistola.

Aplicação	Marcação da agulheta	Ângulo de pulverização	Orifício inch / mm	Largura de pulverização [1]	Filtro da pistola	Nº de encomenda
Tintas de resina sintética **Tintas de PVC**	211 311 411	20° 30° 40°	0.011 / 0.28 0.011 / 0.28 0.011 / 0.28	120 150 190	vermelho vermelho vermelho	0554211 0554311 0554411
Tintas, primários **Primários, Cargas**	213 313 413	20° 30° 40°	0.013 / 0.33 0.013 / 0.33 0.013 / 0.33	120 150 190	vermelho vermelho vermelho	0554213 0554313 0554413
Cargas **Tintas anticorrosivas**	415 515 615	40° 50° 60°	0.015 / 0.38 0.015 / 0.38 0.015 / 0.38	190 225 270	amarelo amarelo amarelo	0554415 0554515 0554615
Tintas anticorrosivas **Tintas de látex** **Tintas de dispersão**	417 517 617	40° 50° 60°	0.017 / 0.43 0.017 / 0.43 0.017 / 0.43	190 225 270	branco branco branco	0554417 0554517 0554617
Tintas anticorrosivas **Tintas de látex** **Tintas de dispersão**	519 619	50° 60°	0.019 / 0.48 0.019 / 0.48	225 270	branco branco	0554519 0554619
Proteção contra incêndios	421 521 621	40° 50° 60°	0.021 / 0.53 0.021 / 0.53 0.021 / 0.53	190 225 270	branco branco branco	0554421 0554521 0554621

1)Largura de pulverização a aproximadamente 30 cm de distância do objecto a ser pulverizado e uma pressão de 100 bar (10 MPa) com tinta de resina sintética com viscosidade de 20 DIN-segundos.

TEMPSPRAY

O material de tinta é aquecido à temperatura necessária de forma uniforme por um elemento de aquecimento eléctrico, que está localizado no interior do tubo (regulado entre 20 ºC a 60 ºC).

Vantagens:

- Temperatura de tinta regular e constante a temperaturas exteriores baixas
- Mais eficaz no funcionamento de materiais de revestimento de alta viscosidade
- Crescente eficiência de aplicação
- Economia ao nível de solventes devido à redução na viscosidade
- Adaptável a todas as unidades Airless

Nº de ped.	Descrição
2311660 2311853	**TempSpray H 226 (ideal para dispersões/materiais com alta viscosidade)** Unidade básica 1/4“ incl. enrolador do tubo, tubo aquecido DN10, 15m, tubo 1/4“ DN4, 1m O Spraypack consiste em: unidade básica (2311660), pistola Airless AG 14 rosca G, incl. suporte de boquilha Trade Tip 3 e boquilha HEA 517
2311661 2311854	**TempSpray H 326 (ideal para dispersões/materiais com alta viscosidade)** Unidade básica 1/4“ incl. enrolador do tubo, tubo aquecido DN10, 30m, tubo 1/4“ DN4, 1m O Spraypack consiste em: unidade básica (2311661), pistola Airless AG 14 rosca G, incl. suporte de boquilha Trade Tip 3 e boquilha HEA 521

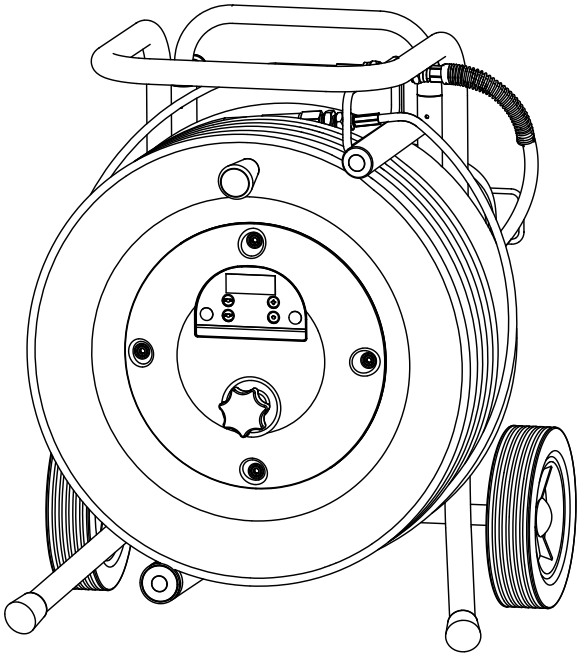

11.2 LISTA DE PEÇAS SOBRESSALENTES SF 23 CR

POSIÇÃO	Nº DE ENCOMENDA	DESIGNAÇÃO
1	2391208	Cobertura de protecção
2	2369454	Entrada
3	2422746	Caixa da válvula de entrada compl.
4	2393043	Válvula de alimentação compl.
5	2369458	Anilha de vedação (1 unid.)
6	2398994	Placa Wagner (direita)
7	2393044	Parafuso de tamponamento do óleo compl.
8	2422749	Válvula de alívio compl.
9	2415593	Parafuso fêmea

POSIÇÃO	Nº DE ENCOMENDA	DESIGNAÇÃO
10	2417151	Anilha de vedação (1 unid.)
11	2382401	Pino cilíndrico (1 unid.)
12	2422747	Caixa da válvula de saída compl.
13	2393106	Válvula de saída compl.
14	2393105	O-ring e anilha de vedação
15	2416965	Placa SF 23 CR
16	9970103	Anilha de vedação (1 unid.)
17	344337	Apoios duplos
18	2391210	Cobertura de protecção
19	2398998	Placa Wagner (esquerda)

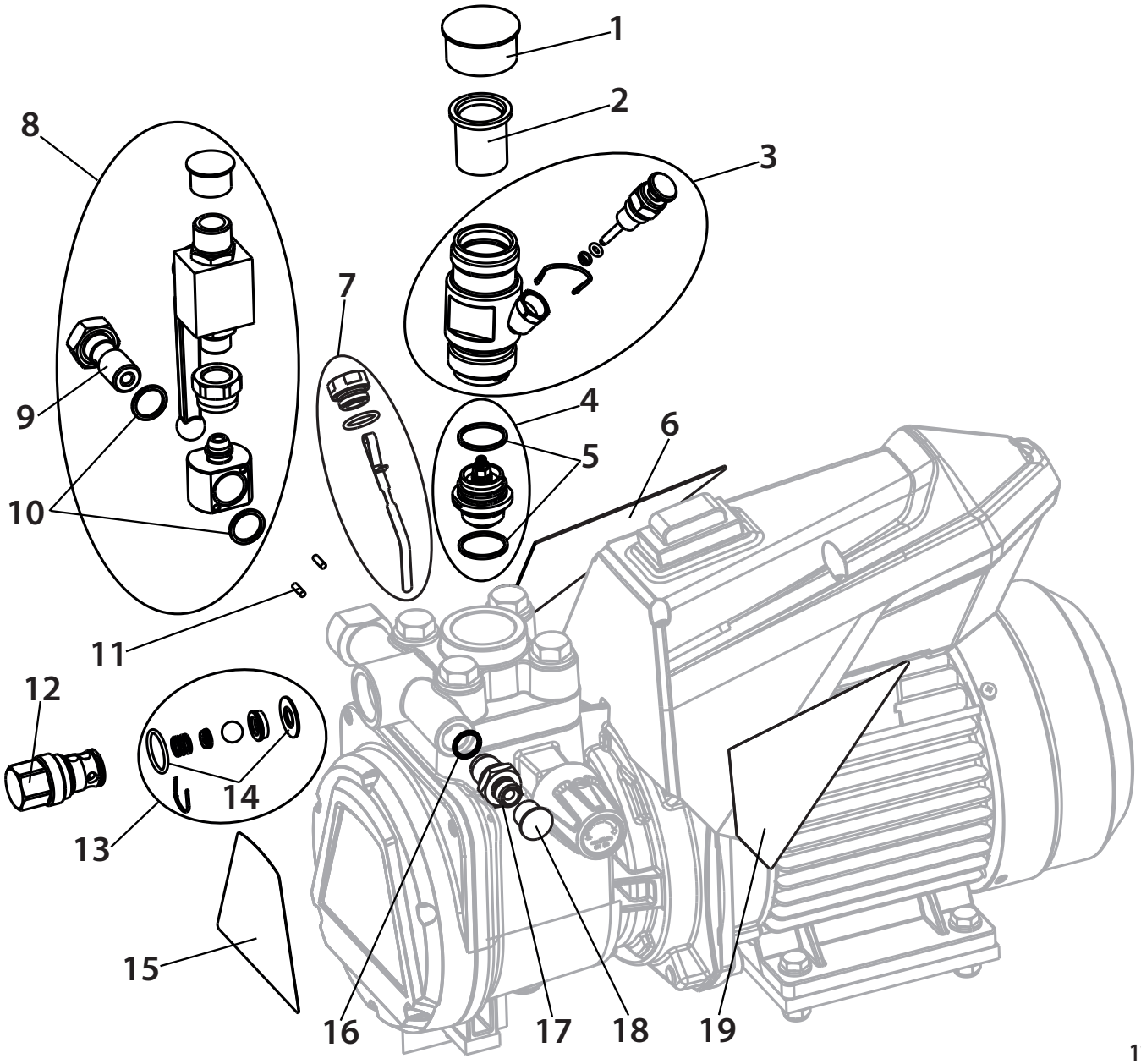

11.3 LISTA DE PEÇAS SOBRESSALENTES DO CARRO

POSIÇÃO	Nº DE ENCOMENDA	DESIGNAÇÃO
1	2415521	Carro compl. (incl. pos. 2-4)
2	2402496	Lança compl.
3	2402494	Roda (1 unid.)
4	9994950	Cobertura da roda (1 unid.)

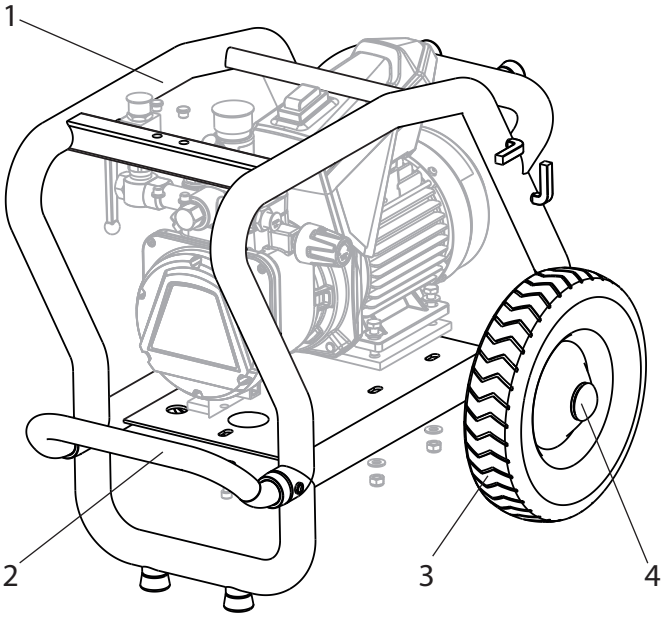

Figura de peças sobressalentes do carro SF 23 CR

11.4 LISTA DE PEÇAS SOBRESSALENTES DO DEPÓSITO SUPERIOR

POSIÇÃO	Nº DE ENCOMENDA	DESIGNAÇÃO
-	2357 506	Depósito superior 5 l, completo
1	0340 901	Cobertura
2	9902 306	Parafuso de folha metálica combinado 3,9x13 (2)
3	0037 607 0003 756	Disco do filtro, largura das malhas 0,8 mm Opcional: Disco do filtro, largura das malhas 0,4 mm
4	0340 904	Recipiente superior
5	2357 505	Tubo de retorno

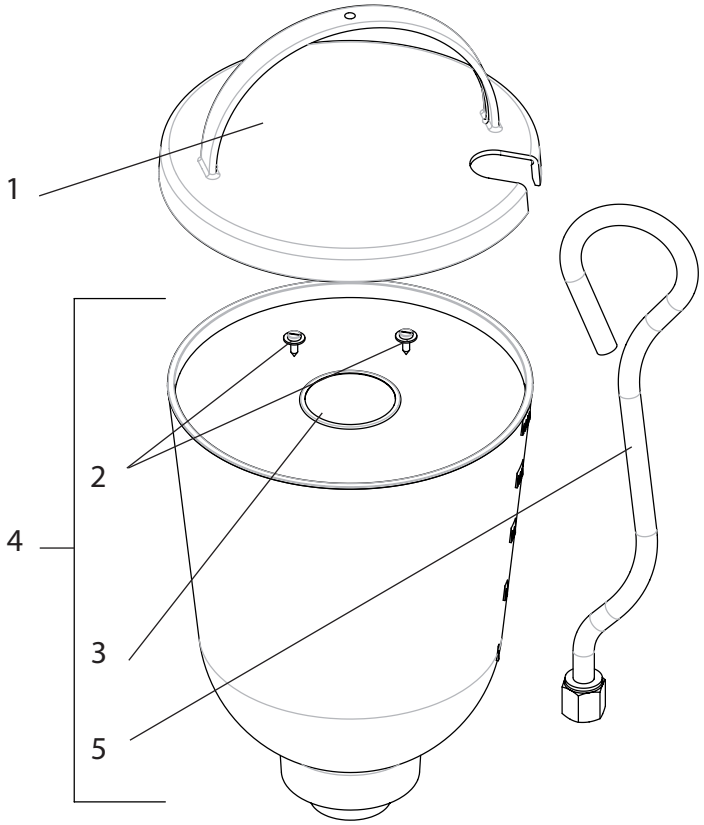

Figura de peças sobressalentes do depósito superior

VERIFICAÇÃO DO APARELHO

Por razões de segurança, recomendamos que o aparelho seja revisto por um técnico qualificado sempre que tal o justifique - ou no mínimo cada 12 meses -, de modo a garantir a continuação de uso sem risco.
Nos aparelhos fora de serviço, a revisão pode ser adiada até à próxima colocação em funcionamento. No entanto, devem ser cumpridos também todos os regulamentos nacionais de inspecção e manutenção (eventualmente diferentes).
Se necessitar mais esclarecimentos, dirija-se aos serviços de apoio ao cliente da Wagner.

CONSELHOS IMPORTANTES SOBRE A RESPONSABILIDADE DO PRODUTO

De acordo com a entrada em vigor de um regulamento CE, o fabricante só se responsabiliza pelo seu produto de forma ilimitada no caso de todas as peças serem genuínas ou fornecidas por ele, e se os aparelhos forem corretamente montados e operados. A utilização de acessórios e de peças sobressalentes de outros fabricantes pode anular, total ou parcialmente, a responsabilidade quando a utilização de acessórios ou de peças sobressalentes de outros fabricantes conduzir a uma falha do produto. em casos extremos, a utilização do aparelho poderá ser proibida pelas autoridades competentes.

Apenas a utilização de acessórios e peças sobressalentes originais da WAGNER garante a observância de todas as normas de segurança.

OBSERVAÇÃO SOBRE A INUTILIZAÇÃO/ELIMINAÇÃO

Nos termos da Directiva europeia 2002/96/CE relativa aos resíduos de equipamentos eléctricos e da sua transposição para o direito nacional, este produto não deve ser eliminado no lixo doméstico, mas deve ser reencaminhado para reciclagem!.

O seu antigo aparelho da Wagner poderá ser entregue para eliminação e reciclagem nas nossas instalações ou junto de um dos nossos representantes. Para o efeito, dirija-se a um serviço de assistência, a um dos nossos representantes ou directamente a nós.

3 + 2 ANOS DE GARANTIA NESTE PRODUTO DE CONSTRUÇÃO WAGNER
(Edição de 03.03.2022)

A WAGNER fornece exclusivamente ao comprador comercial que tenha adquirido o produto a um comerciante especializado autorizado (doravante designado por "Cliente") uma garantia para os produtos indicados no site em https://go.wagner-group.com/3plus2-info, para além dos regulamentos legais da garantia, a menos que haja uma exclusão da garantia.
O período de garantia dos produtos (equipamentos) WAGNER no setor da construção é de 36 meses e começa a partir da data de compra da compra inicial. Se o produto for registado no site https://go.wagner-group.com/3plus2 nos 28 dias a partir da data de compra, o prazo de vigência da garantia é prolongado por 24 meses.
Em caso de aluguer comercial, utilização industrial (por exemplo, aplicação em regime de turnos) ou trabalho equivalente, o período de garantia é de 12 meses devido ao esforço significativamente mais elevado. Neste caso, reservamo-nos o direito de realizar um teste individual e, se necessário, rejeitar a garantia.
Caso os defeitos de material, processamento ou desempenho do equipamento se tornem visíveis durante o período de garantia, as reclamações de garantia devem ser reivindicadas imediatamente, o mais tardar num período de 2 semanas após a deteção do defeito.
As condições detalhadas de garantia estão disponíveis a pedido dos nossos parceiros WAGNER autorizados (ver website ou manual de instruções), ou em forma de texto, na nossa página de Internet:

https://go.wagner-group.com/pf-warranty-conditions

Reservado o direito de alterações

Declaração de Conformidade UE

Pela presente garantimos, soba nossa exclusiva responsabilidade, que este produto cumpre com as correspondentes disposições:
2006/42/CE, 2014/30/UE, 2011/65/UE, 2012/19/UE

Normas harmonizadas aplicadas:
EN ISO 12100, EN 60204-1, EN 1953, EN 61000-3-2,
EN 61000-3-11, EN 61000-6-1, EN 61000-6-3, EN 12621

A Declaração de Conformidade EU é fornecida juntamente com o produto. Se necessário, pode ser pedido novo exemplar desta declaração com o número de encomenda **2418310**.

A J. Wagner Ges.m.b.H.
Ottogasse 2/20
2333 Leopoldsdorf
Österreich
Tel. +43/ 2235 / 44 158
Telefax +43/ 2235 / 44 163
office@wagner-group.at

B WSB Finishing Equipment
Veilinglaan 56-58
1861 Meise-Wolvertem
Belgium
Tel. +32/2/269 46 75
Telefax +32/2/269 78 45
info@wagner-wsb.nl

CH Wagner International AG
Industriestrasse 22
9450 Altstätten
Schweiz
Tel. +41/71 / 7 57 22 11
Telefax +41/71 / 7 57 22 22
wagner@wagner-group.ch

D J. Wagner GmbH
Otto-Lilienthal-Straße 18
D-88677 Markdorf
Postfach 11 20
D-88669 Markdorf
Deutschland
Tel.: +49 / 75 44 / 505 -1664
Fax: +49 / 75 44 / 505 -1155
wagner@wagner-group.com
www.wagner-group.com

AUS Wagner Spraytech Australia Pty. Ltd.
8 – 10 Dansu Court
Hallam, Victoria, 3803
Australia
Customer Service 1800 924 637
info@wagneraustralia.com.au

DK DVA A/S
Marielundvej 48 C
2730 Herlev
Denmark
Tel. +45 70 234 239
info@dva.dk
www.dva.dk

E Makimport Herramientas, S.L.
C/ Méjico nº 6
Pol. El Descubrimiento
28806 Alcalá de Henares (Madrid)
Tel. +34/902 199 021/
+34/91 879 72 00
Telefax +34/91 883 19 59
ventas@grupo-k.es
info@grupo-k.es

F Euromair Antony
S.A.V. Ile-de-France
12-14, av. F. Sommer
92160 Antony
Tel. 01.55.59.92.42
Telefax +33 (0) 1 69 81 72 57
conseil.paris@euromair.com

F Euromair Distribution
Siège Social / S.A.V. Sud
343, bd. F. Perrin
13106 Rousset Cedex
Tel. 04.42.29.08.96
Telefax 04.42.53.44.36
conseil@euromair.com

RU Импортёр:
ООО «ВинТех рус»
143960 МО, г. Реутов, улица
Железнодорожная, д. 11, кв./оф. V
Телефон: +7 (499) 705-11-31
Почта: hello@wagner.ru
Сайт: www.wagner.ru

GB UK IMPORTER
Wagner Spraytech (UK) Limited
Innovation Centre
Silverstone Park, Silverstone
Northants NN12 8GX
Great Britain
Tel. 01327 368410
enquiries@wagnerspraytech.co.uk

I Wagner S.p.A.
23868 Valmadrera (Lc)
Via Santa Vecchia, 109
Italia
Tel./Fax 0341 210100 (centralino)

wagner_it_va@wagner-group.com

NL WSB Finishing Equipment BV
De Heldinnenlaan 200,
3543 MB Utrecht
Netherlands
Tel. +31/ 30/241 41 55
Telefax +31/ 30/241 17 87
info@wagner-wsb.nl

S Orkla House Care AB,
Tallvägen 6
564 23 Bankeryd,
Sweden
Tel. +46 36 376300
Info@orkla.se

Изготовитель:
Дж. Вагнер Гмбх,
Отто-Лилентал, 18
Д-88677 Маркдорф, Германия
www.wagner-group.com

Part. No. 2416055 B
03/2023_RS
© Copyright by J.Wagner GmbH