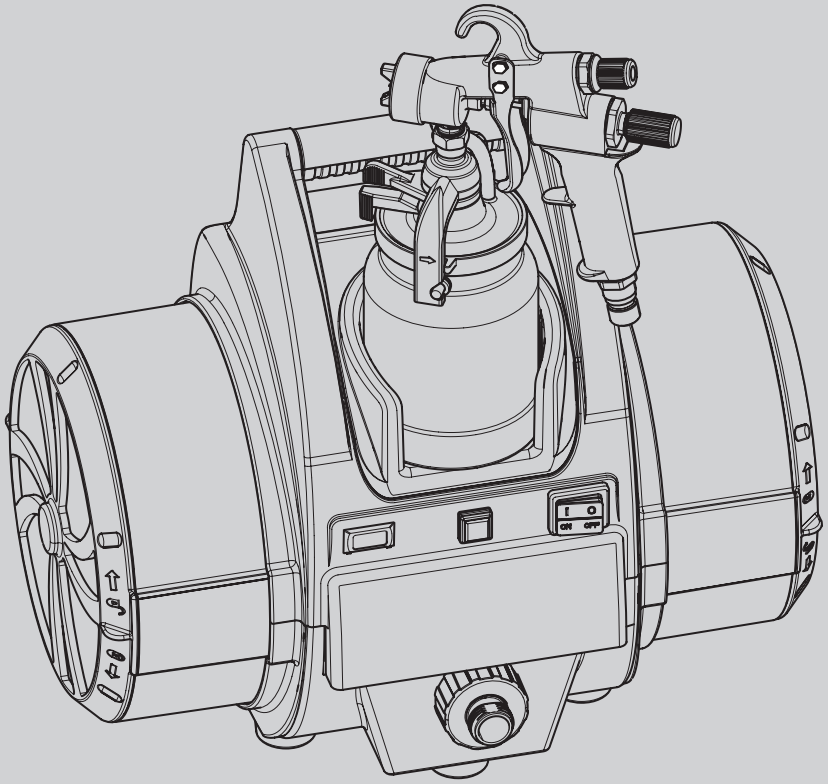

FINECOAT 9900 PLUS
HVLP SPRAY SYSTEM

NL DK S
P CN RU

GEBRUIKSAANWIJZING • DRIFTSVEJLEDNING • BRUKSANVISNING •
MANUAL DE PROPRIETÁRIO • 操作手册 • РУКОВОДСТВО ПО ЭКСПЛУАТАЦИИ

wagner-group.com

0823 • Form No. 0276876E

NL 2

DK 16

S 30

P 44

CN 58

RU 72

1 VEILIGHEIDSVOORSCHRIFTEN 3
1.1 Uitleg van de gebruikte symbolen 3
1.2 Veiligheidsrisico's 3
1.3 Elektrische veiligheid 4

2 INLEIDING 5
2.1 Technische gegevens 5

3 EEN HVLP-SPUITSYSTEEM GEBRUIKEN 6
3.1 Instellen 6
3.2 Tweevoudig filtersysteem 6
3.3 Filterwaarschuwingssysteem 6

4 INBEDRIJFSTELLING 7
4.1 Instelling van de FC9900 Plus -verfspuitpistool 7

5 SPUITTECHNIEK 9
5.1 Arbeidsonderbreking 9

6 BUITENBEDRIJFSTELLING EN REINIGEN VAN HET APPARAAT 10

7 ONDERHOUD 11
7.1 Filters reinigen/vervangen 11
7.2 Luchtslangen schoonmaken 11

8 EEN PROJECTORSET KIEZEN 12
8.1 Een projectorset wijzigen 12

9 TABEL VOOR MATERIAALREDUCTIE/ PROJECTORSET 13

10 HULP BIJ STORINGEN 13
10.1 Service 13

11 EXTRA TOEBEHOREN 14

3 + 2 JAAR GARANTIE OP DIT WAGNER PRODUCT VOOR DE PROFESSIONELE SECTOR 15

ONDERDELENLIJST 86
Reserveonderdelenlijst voor de hoofdconstructie 86
Reserveonderdelenlijst voor de turbineconstructie 88
Reserveonderdelenlijst voor de bovenste behuizingsconstructie 90
Reserveonderdelenlijst voor de onderste behuizingsconstructie 92

BEDRADINGSDIAGRAM 94/95

CE VERKLARING VAN OVEREENSTEMMING 96/97

WAGNER-KLANTENSERVICE 99/100

1 VEILIGHEIDSVOORSCHRIFTEN

1.1 UITLEG VAN DE GEBRUIKTE SYMBOLEN

Deze handleiding bevat informatie die u moet lezen en begrijpen voordat u het toestel gebruikt. Wanneer u bij een gedeelte aankomt dat een van de volgende symbolen bevat, dient u extra voorzichtig te werk te gaan en de informatie te allen tijde op te volgen.

→ Dit symbool geeft een mogelijk gevaar aan dat ernstig persoonlijk letsel of zelfs de dood tot gevolg kan hebben. Belangrijke veiligheidsinformatie volgt.

→ Dit symbool geeft een mogelijk gevaar aan ten opzichte van uzelf of het toestel. Belangrijke informatie volgt over hoe u schade aan het toestel respectievelijk kleiner persoonlijk letsel kunt voorkomen.

→ Risico op verbranding van de huid

→ Brandgevaar

→ Explosiegevaar

→ Giftige en/of ontvlambare dampmengsels. Gevaar voor vergiftiging en verbranding

→ Draag gehoorbeschermers

→ Draag een veiligheidsbril

→ Op deze plaatsen wordt belangrijke informatie gegeven waar speciale aandacht aan dient te worden gegeven.

1.2 VEILIGHEIDSRISICO'S

GEVAAR: EXPLOSIEGEVAAR T.G.V. GEBRUIK VAN ONGESCHIKTE STOFFEN

Dit heeft ernstig persoonlijk letsel of materiële schade tot gevolg.

PREVENTIE:

- Gebruik geen stoffen die bleekmiddel of chloor bevatten.
- Gebruik geen oplosmiddelen die halogeenkoolwaterstoffen bevatten, zoals methylchloride en 1,1,1-trichloroethaan. Deze zijn ongeschikt voor gebruik in combinatie met aluminium en kunnen een explosie veroorzaken. Indien u niet zeker weet of een stof geschikt is op aluminium neem dan contact op met uw coating-fabrikant.

i	Een lijst van de materialen die zijn gebruikt in de constructie van de apparatuur zal op aanvraag beschikbaar worden gesteld om de compatibiliteit met de te gebruiken coatingmaterialen te valideren.

GEVAAR: ALGEMEEN

Dit kan ernstig persoonlijk letsel of materiële schade tot gevolg hebben.

PREVENTIE:

- Lees alle instructies en veiligheidsvoorzorgs-maatregelen voordat u het toestel bedient.
- Volg alle van toepassing zijnde lokale, provinciale en nationale verordeningen inzake ventilatie, brandpreventie en bediening.
- Gebruik alleen onderdelen die door de fabrikant zijn goedgekeurd. De gebruiker neemt alle risico's en aansprakelijkheden op zich wanneer hij onderdelen gebruikt die niet voldoen aan de minimale specificaties en veiligheidsrichtlijnen zoals opgesteld door de fabrikant van de compressor.
- Controleer voor elk gebruik alle slangen op inkervingen, lekkage, slijtage of uitstulping van de omhulling. Controleer op schade van of speling in verbindingsstukken. Vervang de slang meteen indien zich een van deze situaties voordoet. Nooit een slang herstellen. Vervang het met een identieke vervangingsslang.
- NOOIT het pistool op een lichaamsdeel richten.
- Draag kledij ter bescherming van huid en haar tegen verf.
- Draag gehoorbeschermers.

- Niet buiten spuiten bij winderige omstandigheden.
- Deze apparatuur nooit onbemand achterlaten. Verwijderd houden van kinderen of personen die niet vertrouwd zijn met de werking van een HVLP-apparaat.

GEVAAR: GEVAARLIJKE DAMPEN

Verven, oplosmiddelen, insecticiden en andere stoffen kunnen schadelijk zijn wanneer ze worden ingeademd of in aanraking met het lichaam komen. Dampen kunnen ernstige misselijkheid, flauwvallen of vergiftiging veroorzaken.

PREVENTIE:

- Draag een beademings- of gasmasker wanneer dampen kunnen worden ingeademd. Lees alle bij het masker behorende instructies opdat u zeker weet dat het de nodige bescherming zal bieden.
- Draag een veiligheidsbril.
- Draag veiligheidskleding conform de instructies van de fabrikant van coatings.

GEVAAR: BRANDWONDENLETSEL

Opgewarmde onderdelen kunnen ernstig brandwondenletsel veroorzaken.

PREVENTIE:

- Snelkoppelfittingen op de slang en het spuitpistool worden warm tijdens gebruik. Vermijd contact tussen de huid en de snelkoppelfittingen wanneer deze warm zijn. Laat de snelkoppelfittingen afkoelen voordat het spuitpistool hiervan wordt losgekoppeld.

GEVAAR: EXPLOSIE EN BRAND -

Oplosmiddel- en verfdamp kunnen exploderen of in brand vliegen. Dit kan leiden tot ernstig persoonlijk letsel en/of materiële schade.

PREVENTIE:

- Zorg voor goede afzuiging van de spuitdampen alsmede voor een goede toevoer van verse lucht om opeenhoping van ontvlambare dampen in de spuitruimte te voorkomen.
- Mogelijke ontstekingsbronnen (zoals statische elektriciteit, elektrische apparaten, open vuur, waakvlammen, hete objecten en vonkvorming die ontstaat bij het insteken en uittrekken van elektriciteitssnoeren respectievelijk het bedienen van lichtschakelaars) vermijden.
- Het gebruik van kunststof kan vonkvorming ten gevolge van statische elektriciteit veroorzaken. Hang dan ook nooit een stuk plastic op om de spuitruimte af te schermen. Gebruik geen plastic opvangscherm wanneer u met ontvlambare stoffen spuit.
- Niet roken in de spuitruimte.
- Een goedwerkend brandblusapparaat moet aanwezig zijn.
- Het elektriciteitssnoer moet aangesloten zijn op een lichtnet met randaarde (uitsluitend voor elektrische toestellen).
- Volg de waarschuwingen en instructies van de fabrikant van de stoffen en oplosmiddelen op. Word vertrouwd met de SDS-fiche en de technische gegevens van het coatingmateriaal om het veilig te kunnen gebruiken.
- Wees uiterst voorzichtig bij gebruik van materialen met een vlampunt van lager dan 21°C. Het vlampunt is de temperatuur waarop een vloeistof voldoende dampen kan produceren om te ontsteken.
- Het te coaten werkstuk moet geaard zijn.
- Trek voor alle werkzaamheden de stekker uit het stopcontact.

1.3 ELEKTRISCHE VEILIGHEID

Elektrische modellen moeten geaard zijn. In geval van elektrische kortsluiting is het risico van een elektrische schok kleiner indien het toestel geaard is, doordat de aarde-ader voor afleiding van de elektrische stroom zorgt. Dit product is uitgerust met een snoer met een aarde-ader en een stekker met randaarde. Het apparaat mag uitsluitend via een speciaal voedingspunt, bijv. via een lekstroomveiligheidsinrichting met INF ≤ 30 mA, op het stroomnet worden aangesloten.

	GEVAAR — Werkzaamheden of reparaties aan de elektrische uitrusting alleen door een elektricien laten uitvoeren. Wagner stelt zich niet aansprakelijk voor onvakkundige installatie. Schakel het apparaat uit. Voorafgaand aan alle reparaties: verwijder de netstekker.
	Gevaar voor kortsluiting in de elektrische uitrusting door binnendringend water. Spuit het apparaat nooit af met een hogedruk- of stoomhogedrukreiniger.
	Opgepast - Het stroomsnoer voor dit apparaat fungeert als connector voor een voedingscircuit. Het stroomsnoer moet naast een goed toegankelijke, onbelemmerde contactdoos worden geplaatst.

2 INLEIDING

Dit HVLP-spuitsysteem (High Volume/Low Pressure of veel lucht/weinig druk) is ontworpen voor gebruik bij het aanbrengen van coatings op oppervlakken die sneller kunnen worden gespoten dan dat ze worden aangebracht met een borstel of rol en die te klein zijn voor het gebruik van de traditionele airless spuitsystemen. De onderdelen van dit systeem omvatten een stroomschakelaar, netsnoer, filterwaarschuwingslamp, installatieautomaat, dubbel filtersysteem, bekerhouder, luchtslang en luchtafvoer.

De turbine is ook voorzien van een gereedschapscompartiment. Die bevindt zich aan de achterkant van de turbine en kan gebruikt worden om projectorsets of andere kleine reserveonderdelen in op te slaan.

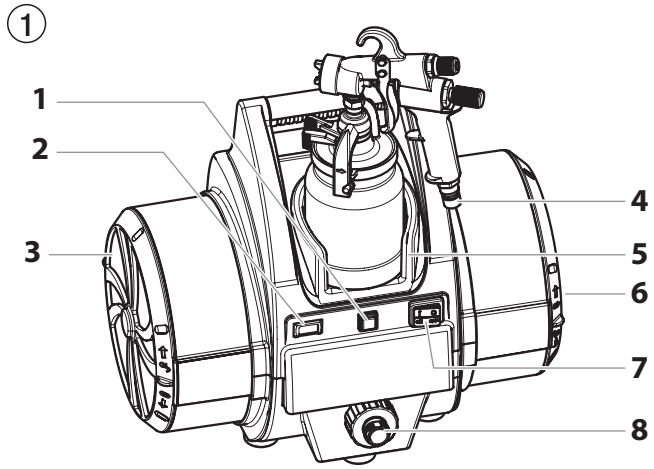

1. Schakelaar installatieautomaat
2. Waarschuwingslicht voor de filter
3. Filter
4. Luchtinlaat
5. Bekerhouder
6. Filter (aan het einde van de behuizing)
7. Aan/uit schakelaar
8. Luchtuitlaat

* Luchtslang niet afgebeeld.

Met dit HVLP-spuitsysteem kunt u de hoogste kwalitatieve, professionele afwerking bekomen met weinig of geen voorbereiding of insteltijd. Neem alle informatie in deze handleiding door voorafgaand aan het gebruik van het systeem.

2.1 TECHNISCHE GEGEVENS

Spanning	220V-240V~, 50/60 Hz
Opgenomen vermogen P1	1836 W
Max. stroomverbruik	9,0A
Luchtdruk	0,72 bar
Toerental	21 000 rpm
Turbinegewicht	15 kg
Netkabel	3 m
Reservoirinhoud	1 liter
Lengte van de hoofdslang	9,1 m
Lengte van de korte slang	1,5 m
Verstuiverset (standaard)	No. 4 (1.8 mm)
Max. toelaatbare coatingtemperatuur	43°C
Typische stroomsnelheid van coating	0,35 l/min
Max. geluiddrukniveau	
Turbocompressor	75 dB (A) *
Verfspuitpistool	76 dB (A)

* Meetplaats: afstand 1 m zijdelings en 1,60 m boven het apparaat, geluidsharde grond.

** Meetsplaats: afstand 2,5 m van het apparaat weg en 1,60 m boven de grond.

3 EEN HVLP-SPUITSYSTEEM GEBRUIKEN

i	Raadpleeg de volgende informatie om uw HVLP-spuitsysteem te bedienen en te begrijpen.
i	Uw systeem kan een korte luchtslang ("whip") bevatten. De korte slang moet aangesloten worden op de langere slang of op een spuitsysteem met afstandsbediening (apart verkrijgbaar) en NIET direct op de turbine. Raadpleeg de gebruikshandleiding voor het spuitpistool voor volledige instructies.

②

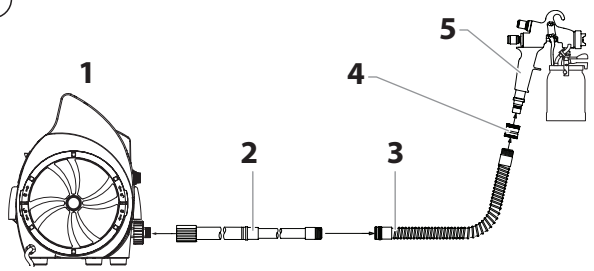

1. Turbine
2. Luchtslang
3. Korte slang
4. Koppeling
5. Spuitpistool

Let op	Sluit de korte luchtslang niet rechtstreeks op de turbine aan, omdat de slang dan beschadigd raakt.

3.1 INSTELLEN

i	Gebruik de volgende procedure om uw HVLP-spuitsysteem in te stellen voor gebruik.
	Houd de turbine zo ver mogelijk weg van de spuitzone om explosie of brand te verhinderen die kunnen worden veroorzaakt door vonken van elektrische onderdelen.

1. Maak uw spuitpistool klaar voor gebruik. Raadpleeg de handleiding voor uw spuitpistool voor informatie over de materiaalvoorbereiding, instelling en het spuiten.
2. Bevestig de luchtslang op de luchtuitlaat op de turbine.
3. Bevestig de luchtslang op de luchtinlaat op uw spuitpistool.
4. Steek het elektriciteitssnoer van de turbine in een geaard stopcontact.
5. Schakel de turbine in en begin te spuiten.

3.2 TWEEVOUDIG FILTERSYSTEEM

De turbine beschikt over twee verschillende luchtfilters: één voor verstuivingslucht en één voor koellucht. De verstuivingsluchtfilter (1) is een tweefasen filter bestaande uit fijn gaas dat deeltjes, die uw afwerking kunnen beschadigen, vasthoudt. De verstuivingslucht wordt vrijgegeven via de spuitmond van het spuitpistool waar het de verf verstuift (2). De koelluchtfilter (3) is een filter met grof gaas om de geschikte hoeveelheid luchtdoorstroming door de turbine te laten voor koeling. Koellucht wordt vrijgegeven via de koelluchtafvoer op de voorkant van de turbine (4).

③

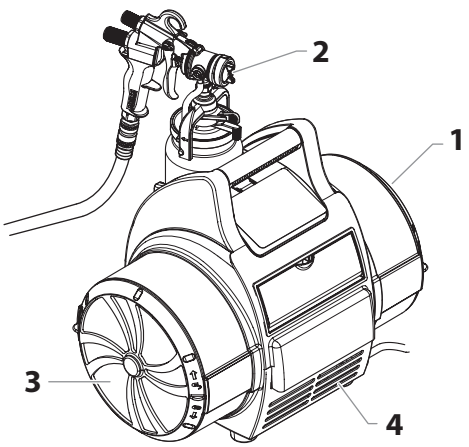

3.3 FILTERWAARSCHUWINGSSYSTEEM

Het filterwaarschuwingssysteem op uw turbine bestaat uit een rood waarschuwingslicht voor de filter op het bedieningspaneel vooraan en een luchtstroomschakelaar binnenin de turbine. Wanneer de luchtstroomschakelaar niet de correcte hoeveelheid luchtstroom door de turbine detecteert, zal het filterwaarschuwingslampje oplichten om aan te geven dat de filters dienen gereinigd of vervangen te worden.

i	Het filterwaarschuwingssysteem schakelt de turbine niet uit.
Let op	Reinig de filters regelmatig. Verstopte filters kunnen overmatige hitte veroorzaken en de turbine mogelijk beschadigen.

4 INBEDRIJFSTELLING

i	Op het elektrisch net aan te sluiten na of de netspanning met de aangegeven bedrijfsspanning op het ken-plaatje overeenstemt. Gebruik voor de aansluiting een reglementair geaard veiligheidsstopcontact.

1. Luchtslangeinde (knikbeschermveer) aan de turbocompressor vastschroeven.

   Luchtslang aan het verfspuitpistool vastkoppelen.
2. Sluithendel boven het verfreservoir openen, verfreservoir eraf nemen.
3. Verfreservoir met materiaal vullen.
4. Verfreservoir-dichting op correcte zit en reinheid controleren.
5. Verfreservoir aan het verfspuitpistool vastklikken en met sluithendel borgen.
6. Turbocompressor inschakelen.
7. Verfspuitpistool op het spuitobject richten.
8. Spuitbeeld-, spuitstraalbreedte-, materiaalhoeveelheid-, luchthoeveelheid- en stijgbuis-instelling vastleggen, zie afb. 4 - 10 en beschrijving pagina 7/8.
9. Trekker aan het verfspuitpistool overhalen.

4.1 INSTELLING VAN DE FC9900 PLUS-VERFSPUITPISTOOL

KEUZE SPUITPATROON (AFB. 4)

A = **verticale vlakke straal** voor horizontale vlakken

B = **horizontale vlakke straal** voor verticale vlakken

C = **ronde straal** voor hoeken en kanten alsmede moeilijk toegankelijke plekken.

④

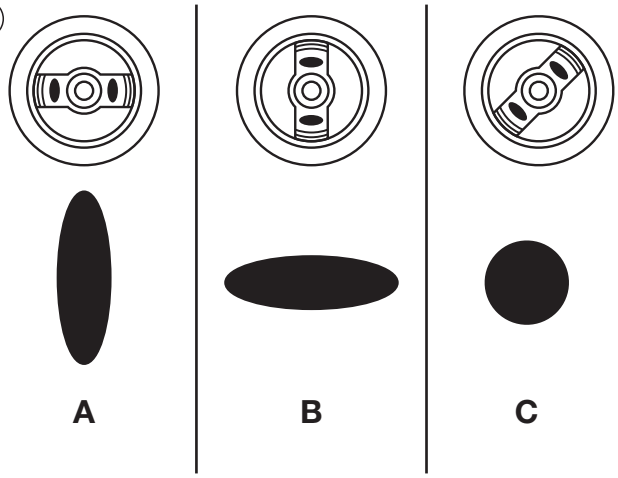

INSTELLING VAN HET GEWENSTE SPUITPATROON (AFB. 5)

De luchtklep (1) in de gewenste spuitpatroon-positie draaien.

Let op	Nooit tijdens het instellen van de luchtkap de trekker overhalen.

⑤

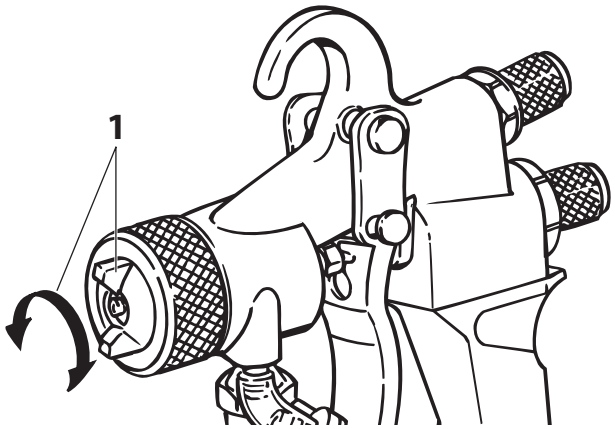

INSTELLING VAN DE SPUITSTRAALBREEDTE (AFB. 6)

Instelring

naar rechts draaien = brede spuitstraal

naar links draaien = smallere spuitstraal

i	De instelring dient niet voor het vergrendelen van de luchtkap!

⑥

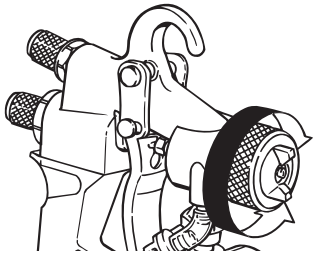

INSTELLEN VAN DE MATERIAALHOEVEELHEID (AFB. 7)

Materiaalhoeveelheid door draaien van de materiaaltoevoerschroef vastleggen.

naar links draaien = grotere materiaalhoeveelheid

naar rechts draaien = kleinere materiaalhoeveelheid

⑦

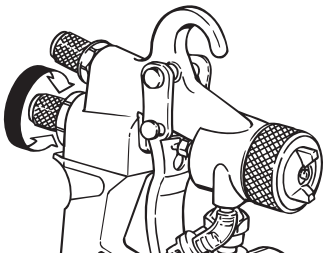

INSTELLEN VAN DE LUCHTHOEVEELHEID (AFB. 8)

De correcte instelling van de luchthoeveelheid is beslissend voor de verstuiving en verfnevelvorming.

⑧

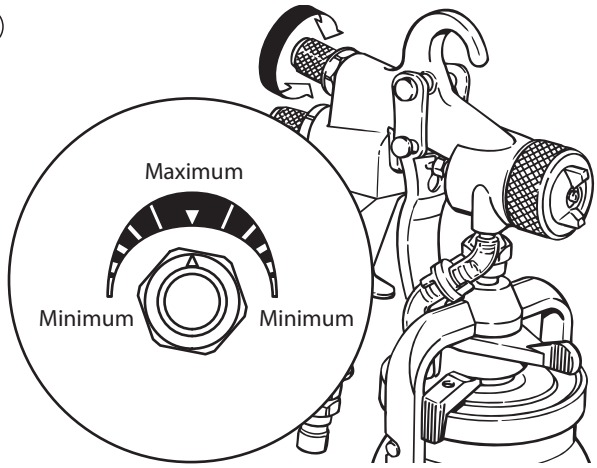

INSTELLING VAN DE STIJGBUIS

SPUITWERK BIJ LIGGENDE OBJECTEN (AFB. 9)

Draaihendel met de klok mee draaien tot aan de aanslag.

⑨

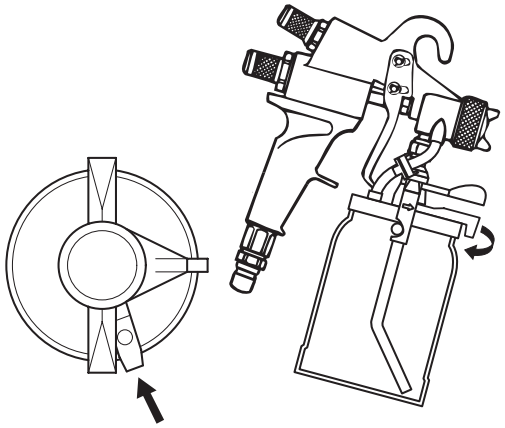

SPUITWERK BIJ BOVENHOOFDS WERK (AFB. 10)

Draaihendel tegen de klok in draaien tot aan de aanslag.

⑩

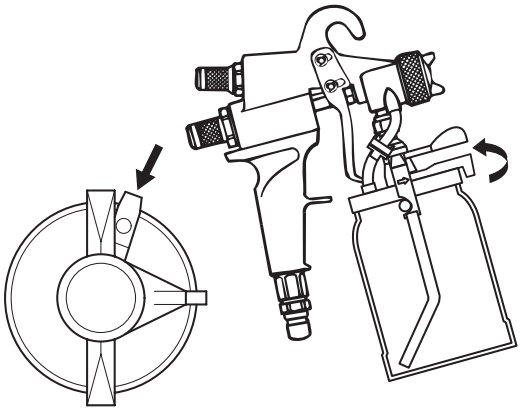

5 SPUITTECHNIEK

Hou het spuitpistool verticaal en op gelijke afstand van ca. 3 - 20 cm van het te spuiten object.

Beweeg het spuitpistool met gelijkmatige bewegingen ofwel in dwarse richting ofwel op en neer. Een gelijkmatige geleiding van het pistool zorgt voor een uniform op-pervlak. Bij een juist tempo krijgt men een resultaat zonder banen.

Met spuiten beginnen buiten het te verver object en onderbrekingen binnen het object vermijden.

i	Bij gebruik van de ronde straal kan de afstand afhankelijk van het voorwerp worden vergroot.

- Bij een te grote verfnevelvorming moeten de hoeveelheid lucht en materiaal alsook de afstand tot het object geoptimaliseerd worden.

KORREKT

⑪

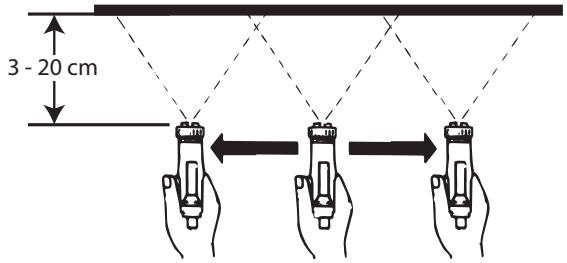

FOUT

Grote verfnevelvorming onregelmatig geverfd oppervlak.

⑫

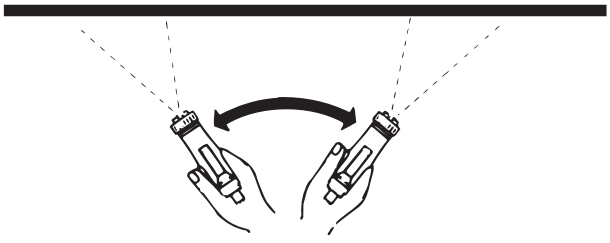

5.1 ARBEIDSONDERBREKING

1. Materiaaltoevoerschroef tot aan de aanslag naar rechts draaien (afb. 13).

   Het verfspuitpistool is daardoor tegen onopzettelijke bediening geborgd.

⑬

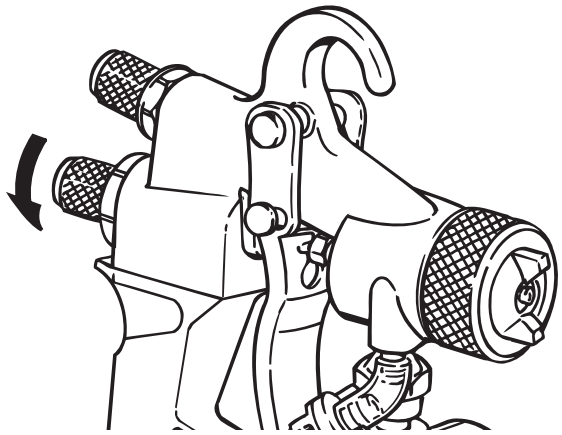

2. Apparaat uitschakelen.

6 BUITENBEDRIJFSTELLING EN REINIGEN VAN HET APPARAAT

1. Apparaat uitschakelen.
2. Verfspuitpistool in originele reservoir houden. Trekker overhalen om verfreservoir van druk te ontlasten.
3. Sluithendel aan het verfreservoir openen en verfreservoir eraf nemen.
4. Resterende materiaal in het verfreservoir in oorspronkelijke reservoir ledigen.
5. Oplosmiddel resp. water in het verfreservoir vullen. Verfreservoir op het spuitpistool aanbrengen.

	Uitsluitend oplosmiddel met een vlampunt boven 21°C gebruiken.

6. Het verfspuitpistool goed schudden.
7. Apparaat inschakelen en oplosmiddel resp. water in een open reservoir spuiten.

	Niet in reservoir met slechts kleine opening (spongat) spuiten! Zie veiligheidsvoorschriften.

8. De hierboven weergegeven procedure herhalen totdat er helder oplosmiddel resp. water via de verstuiver naar buiten komt.

   Vervolgens verfreservoir geheel leegmaken.

	Het gemonteerde verfreservoir mag niet met oplosmiddel gevuld blijven omdat er anders druk in het verfreservoir kan ontstaan.

   De verfreservoir-dichting altijd vrij van materiaalresten houden en op beschadiging controleren.

9. Apparaat uitschakelen.
10. Verfreservoir en verfspuitpistool van buiten met een oplosmiddel resp. water gedrenkte doek reinigen.

	Het FC9900 Plus verfspuitpistool niet gedurende langere tijd in oplosmiddel leggen! De correcte werking van de dichtingen en luchtbuizen aan het terugslagventiel kan door het opzwellen worden beperkt.

11. Instelring eraf schroeven, luchtkap en veerplaat eraf nemen. Verstuiver eraf schroeven. Luchtkap, verstuiver en naald met kwast en oplosmiddel resp. water reinigen.

	Verstuiver- of luchtboringen van het verfspuitpistool nooit met spitse metalen voorwerpen reinigen.

12. Op de gemarkeerde punten met siliconevrije olie licht instrijken (afb 14).

⑭

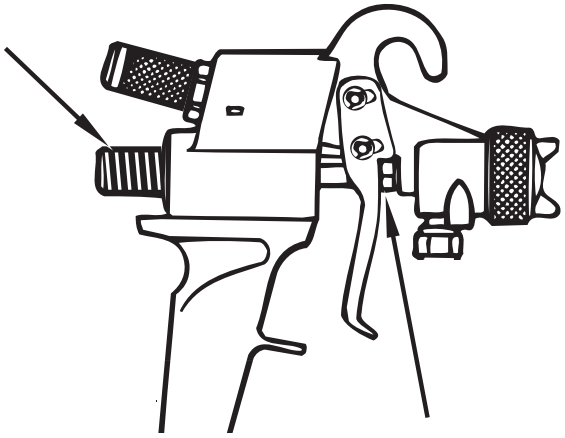

13. Als het verfspuitpistool gedurende langere tijd niet wordt gebruikt, dient er na het reinigen een conservering met siliconevrije olie tot stand te worden gebracht.

7 ONDERHOUD

i	Gebruik de volgende procedures om uw HVLP-spuitsysteem correct te laten functioneren.

7.1 FILTERS REINIGEN/VERVANGEN

Let op	Zorg ervoor dat de turbine afgekoppeld is van de voeding, voordat u de filters vervangt.

1. Verwijder de filterkappen (1) aan elke kant van de turbine door ze tegen de wijzers van de klok in te draaien.

⑮

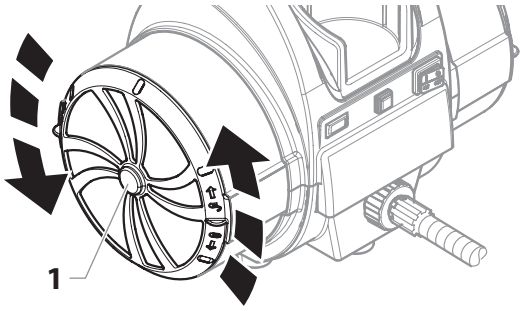

2. Verwijder elke filterset (voorfilter [2] en filter [3]) uit de filterbehuizing aan elke kant van de turbine.

i	Het witte geplooide filter (4) wordt op dezelfde manier uit de turbine verwijderd als de filterkap. Draai tegen de klok om te ontgrendelen en te verwijderen.

⑯

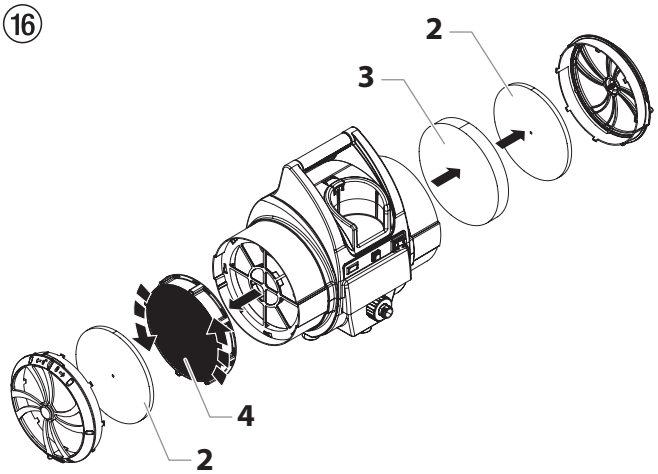

	Geen sterk ontvlambare oplosmiddelen, zoals lakverdunningsmiddel, gebruiken om filters te reinigen.
Let op	Bevochtig met papier beklede filters niet in oplosmiddelen. Tik alleen op het filter of gebruik perslucht die naar de binnenzijde gespoten wordt (de schone zijde).

3. Maak de filters schoon. Tik tegen de filters om de verontreinigingen uit te kloppen of gebruik druklucht om de verontreinigingen uit te blazen. Week de filters in zeepwater of terpentine om materiaal dat niet gemakkelijk wordt uitgeblazen of losgeklopt, los te weken. Laat de filters volledig drogen voordat ze terug in de turbine worden geplaatst.
4. Plaats elk filter terug in de bijbehorende filterhouder.

i	Zorg ervoor dat het witte geplooide filter goed op de spaken van de filterhouder zit. Draai met de wijzers van de klok mee om hem te vergrendelen.

5. Verwijder de filterkappen aan elke kant van de turbine door ze tegen de wijzers van de klok in te draaien.

i	Na een aantal schoonmaakbeurten kan het noodzakelijk zijn om de filters te vervangen. Raadpleeg de onderdelenlijst aan het einde van deze handleiding voor de onderdeelnummers van de filtervervangingsset.

7.2 DE LUCHTSLANGEN SCHOONMAKEN

1. Veeg regelmatig het buitenoppervlak van de luchtslang met een vochtige doek af om die schoon te houden.

Let op	Dompel de luchtslang NIET onder in water of chemicaliën en spoel de slang daar niet mee schoon. Gebruik GEEN methylethylketon (MEK), nafta, terpentine, verfverdunner, xylol/xyleen of toluol/tolueen om de luchtslang schoon te maken. Blootstelling kan na verloop van tijd schade aan de slang veroorzaken. Bewaar binnenshuis met het koord om de hendel gewikkeld.

8 EEN PROJECTORSET KIEZEN

i	Uw HVLP-spuitpistool moet voorzien zijn van de juiste projectorset voor het type werk dat u gaat uitvoeren. Een projectorset bestaat uit een naaldeenheid (Afb. 17, item 1), een vloeistofvernevelaar (2) en een luchtdop (3).

⑰

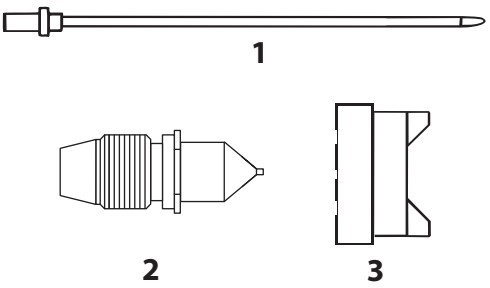

U moet een projectset kiezen op basis van twee punten: het type materiaal dat moet worden gespoten en de gewenste afwerking.

De tabel op de volgende pagina moet u helpen bij het maken van de correcte beslissing.

8.1 EEN PROJECTORSET WIJZIGEN

1. Verwijder de luchtdopring (Afb. 18, item 1), luchtdop (2) en veerplaat (3).

⑱

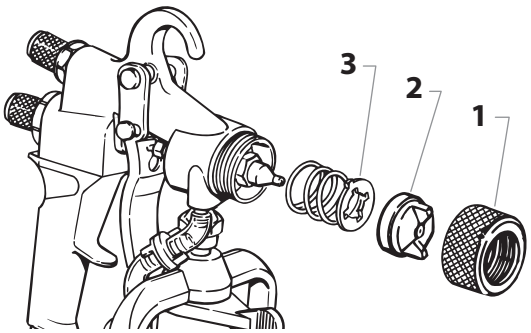

2. Verwijder de vloeistofvernevelaar.

⑲

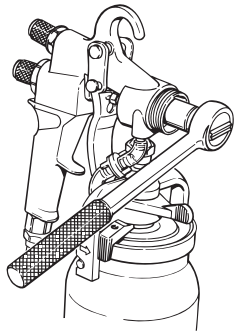

3. Verwijder de regelknop voor de materiaalstroom (Afb. 20, item 1) en de veer (2).

⑳

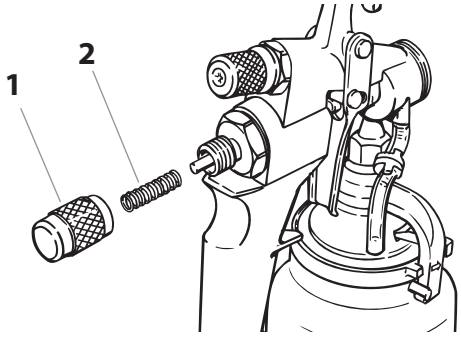

4. Verwijder de naald (Afb. 21, item 1).

Let op	Als de naald er niet gemakkelijk uitschuift, draai de pakkingmoer dan los om te verhinderen dat de naald of de pakking beschadigd worden.

㉑

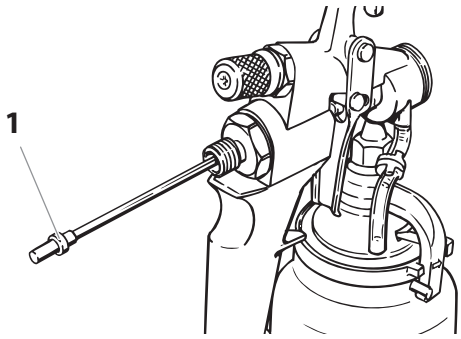

5. Plaats een nieuwe projectorset in omgekeerde volgorde.

9 TABEL VOOR MATERIAALREDUCTIE/PROJECTORSET

Voorafgaand aan het spuiten, moet het te gebruiken materiaal worden verdund met een geschikt oplosmiddel en moet de correcte projectorset worden geplaatst. Volg bij voorkeur de aanbevelingen van de fabrikanten van het materiaal en de verdunningsprocedures.

Er zijn twee eenvoudige methodes voor het meten van de correcte dikte van het materiaal:

1. Dompel een verfstok in het materiaal en verwijder het. Kijk aandachtig naar hoe het materiaal er af loopt. Als het materiaal begint druppels te vormen, moeten de druppels 1 seconde na elkaar vallen.
2. Gebruik een viscositeitsbeker (bestelnummer 0153165). Dompel de beker in het materiaal en verwijder het. Gebruik een chronometer of uurwerk om te kijken hoelang het materiaal van de beker drupt in een continue stroom. Eenmaal dat de continue stroom wordt onderbroken, stop de timing en raadpleeg onderstaande tabel. Voeg het correcte oplosmiddel toe en ga verder met het testen totdat de correcte dikte wordt bereikt voor het type materiaal dat u gebruikt.

MATERIAAL	VISCOSITEIT DIN-S (4MM DIN-BEKER)	PROJECTORSET
Oplosmiddelhoudende lakken en verven	15 - 45	3 - 4
Met water verdunbare lakken en verven	Instructies van de fabrikant volgen	4 - 5
Houtconservingsmiddelen (doorzichtige verven, beitsen enz.)	onverdund	2 - 3
Gekleurd effectmateriaal, multicolor-verven	Instructies van de fabrikant volgen	6 - 7
Structuur- en effect-lakken	Instructies van de fabrikant volgen	5 - 6

10 HULP BIJ STORINGEN

Soort storing	Mogelijke oorzaak	Maatregelen om de storing te verhelpen
A. Beperkte luchtdoorstroming of geen luchtdoorstroming	1. Regelknop voor luchtdoorstroming op het spuitpistool is uitgeschakeld 2. Luchtfilters zitten verstopt	1. Regel de regelknop voor luchtdoorstroming 2. Reinig of vervang de filters
B. Filterwaarschuwingslampje brandt	1. Luchtfilters zitten verstopt	1. Reinig of vervang de filters
C. De turbine wordt niet voorzien van stroom	1. Geen stroom bij stroomtoevoer 2. De installatieautomaat is geactiveerd. 3. Versleten turbineborstels	1. Controleer de stroomvoorziening. 2. Reset de onderbreker. Als het probleem zich blijft voordoen, controleer dan de turbine bij een erkend Wagner servicecenter. 3. Laat de borstels vervangen in een goedgekeurd Wagner service center
D. Overmatige vonkontlading/vonken in de turbine	1. Versleten turbineborstels 2. Beschadigde stroomwisselaar	1. Laat de borstels vervangen in een goedgekeurd Wagner service center 2. Vervang de turbine (neem contact op met een Wagner-onderhoudstechnicus)

De turbinemotor kan worden beschadigd als deze niet correct wordt onderhouden. Laat de borstels (kit bestelnummer P/N 0276878) elke 400 uur controleren op slijtage door een geautoriseerd servicecenter.

Reinig de filter regelmatig. Verstopte filters kunnen overmatige hitte veroorzaken en de eenheid mogelijk beschadigen.

Raadpleeg de handleiding die bij uw pistool werd geleverd voor bijkomende informatie betreffende probleemoplossing.

10.1 SERVICE

Indien uw spuitsysteem onderhoud vereist tijdens de garantieperiode, stuur uw eenheid dan samen met het aankoopbewijs naar de verdeler waar het werd aangekocht. Wij beslissen vervolgens of de eenheid wordt hersteld of vervangen. Wij trachten onze kwaliteit continu te verbeteren en behouden ons daarom het recht om wijzigingen aan onderdelen of het ontwerp door te voeren wanneer dit noodzakelijk is.

11 EXTRA TOEBEHOREN

RN 30 VERLENGDE VERSTUIVER (AFB. 22)

voor het verven van radiatoren, Lengte 30 cm.

Bestelnr. **0261 020**

22

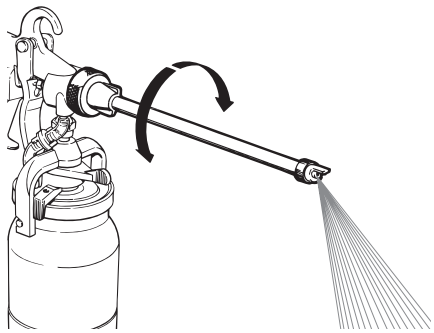

WSL 50 SPUITSTANG (AFB. 23)

Toepassingsgebieden

Renovatie- en reparatiesector

Plafond- en wandvormgeving

Materiaaltoevoer via in de handel gebruikelijke druktank.

Bestelnr. **0261 023**

23

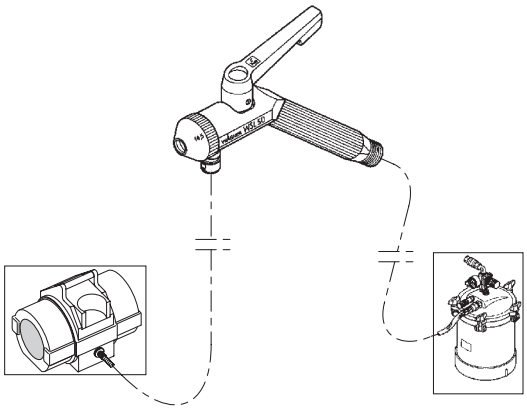

WSL 60 SPUITSTANG (AFB. 24)

Ter verwerken materialen

Materialen, die op grond van hun hoedanigheid niet met een verfspuitpistool te verwerken zijn, bijv.: vloeibaar rauhfaser, meerkleureneffect-coating, sierpleisterwerk, structuur- en spuitplamuur enz.

Bestelnr. **0261 024**

24

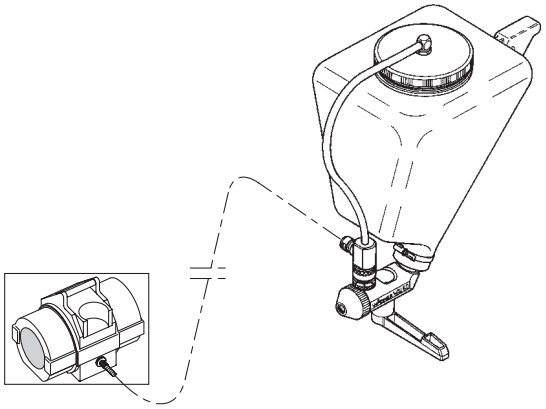

POWER CART

Bestelnr. **0524 001**

1,9 L AFZONDERLIJKE DRUKTANK (AFB. 25)

Bestelnr. **0524 230**

25

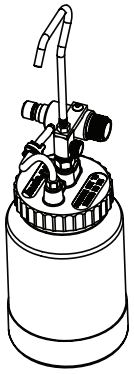

3 + 2 JAAR GARANTIE OP DIT WAGNER PRODUCT VOOR DE PROFESSIONELE SECTOR
(Stand 03-03-2022)

WAGNER geeft alleen commerciële kopers die het product bij de geautoriseerde vakhandel hebben gekocht (hierna „klant" genoemd) een garantie naast de wettelijke garantiebepalingen voor online op https://go.wagner-group.com/3plus2-info vermelde producten, tenzij er sprake is van een garantie-uitsluiting.

De garantieperiode voor WAGNER producten (apparatuur) voor de professionele sector is 36 maanden en begint op de datum van de eerste aankoop. De garantieperiode kan met nog 24 maanden worden verlengd als het product binnen 28 dagen na aankoop via internet wordt geregistreerd op https://go.wagner-group.com/3plus2.

In het geval van commerciële verhuur, industrieel gebruik (bijv. gebruik in ploegendienst) of gelijkwaardige belasting, bedraagt de garantieperiode 12 maanden vanwege de aanzienlijk hogere belasting. Wij behouden ons het recht voor om in individuele gevallen een onderzoek uit te voeren en, indien nodig, de garantie af te wijzen.

Als er binnen de garantieperiode fouten in het materiaal, de verwerking of de prestaties van de machine aan het licht komen, moeten garantieclaims onmiddellijk, echter uiterlijk binnen een termijn van 2 weken na ontdekking van de fout worden ingediend.

De gedetailleerde garantievoorwaarden kunt u op aanvraag verkrijgen bij onze geautoriseerde WAGNER partners (zie de website of de gebruiksaanwijzing) of in tekstvorm op onze website:

https://go.wagner-group.com/pf-warranty-conditions

1 SIKKERHEDSFORSKRIFTER 17
1.1 Forklaring af symboler 17
1.2 Sikkerhedsfarer 17
1.3 El-sikkerhed 18

2 INDLEDNING 19
2.1 Tekniske data 19

3 BRUGSANVISNING FOR ET HVLT SPRØJTESYSTEM 20
3.1 Opstilling 20
3.2 Dobbeltfiltreringssystem 20
3.3 Filteradvarselssystem 20

4 IBRUGTAGNING 21
4.1 Indstilling af FC9900 Plus sprøjtepistolen 21

5 SPRØJTETEKNIK 23
5.1 Arbejdsafbrydelse 23

6 UD-AF-DRIFTTAGNING OG RENGØRING AF APPARATET 24

7 VEDLIGEHOLDELSE 25
7.1 Rengøring/filterudskiftning 25
7.2 Rengøring af luftslangerne 25

8 VALG AF ET PROJEKTIONSSÆT 26
8.1 Sådan udskiftes projektionssættet 26

9 SKEMA OVER MATERIALEREDUKTION / PROJEKTIONSSÆT 27

10 HJÆLP VED PROBLEMER 27
10.1 Service 27

11 EKSTRATILBEHØR 28

3 + 2 ÅRS GARANTI PÅ DETTE WAGNER-HÅNDVÆRKERPRODUKT 29

RESERVEDELSLISTE 86
Reservedele til hovedsamlingen 86
Reservedele til turbinesamlingen 88
Reservedelsliste til øverste hussamling 90
Reservedelsliste til underste hussamling 92

EL-DIAGRAM 94/95

CE-KONFORMITETSERKLÆRING 96/97

WAGNER KUNDENSERVICE 99/100

1 SIKKERHEDSFORSKRIFTER

1.1 FORKLARING AF SYMBOLER

Denne manual indeholder information, som skal læses og forstås, før udstyret tages i brug. Når De kommer til et sted, der har et af de følgende symboler, bør De læse det med særlig opmærksomhed og sikre, at de nævnte beskyttelsesforanstaltninger bliver truffet.

→ Dette symbol indikerer en potentiel fare, som kan forårsage alvorlig personskade eller dødsfald. Vigtig sikkerhedsinformation følger.

→ Dette symbol indikerer en potentiel fare for Dem eller for udstyret. Vigtig information følger, som fortæller hvordan beskadigelse af udstyret undgås, og hvordan anledninger til mindre personskader kan undgås.

→ Fare for hudforbrænding

→ Brandfare

→ Eksplosionsfare

→ Giftige og/eller antændelige dampblandinger. Fare for forgiftninger og forbrændinger

→ Anvend høreværn

→ Bær øjenbeskyttelse

→ Bemærk giver vigtig information, som bør tildeles speciel opmærksomhed.

1.2 SIKKERHEDSFARER

FARE: EKSPLOSIONSFARE FORÅRSAGET AF UFORENELIGE MATERIALER

Vil forårsage alvorlig personskade eller ejendomsskade.

PRÆVENTION:

- Anvend ikke materialer, der indeholder blegemidler eller klorin.
- Der må ikke anvendes halogenerede mineralske terpentiner såsom metylenklorid og 1,1,1 - trikloroetan. De er ikke kompatible med aluminium og kan forårsage en eksplosion. Kontakt Deres leverandør af maling angående kompatibiliteten af materialerne med aluminium, hvis der hersker tvivl.

i	En liste over de materialer, der blev brugt til at konstruere udstyret, står til rådighed ved forespørgsel med det formål at validere kompatibiliteten med de overfladebehandlingsmaterialer, der skal bruges.

FARE: GENEREL

Kan forårsage alvorlig personskade eller ejendomsskade.

PRÆVENTION:

- Læs alle instruktioner og sikkerhedsforanstaltninger, før udstyret tages i brug.
- Følg alle relevante lokale og nationale lovforskrifter vedrørende ventilation, brandprævention og drift.
- Alle slanger, drejeled, pistoler og tilbehør skal være trykklassificerede ved eller over sprøjtens maksimale arbejdstrykniveau.
- Før enhver anvendelse, kontrollér alle slanger for snit, utætheder, slitage eller udbuling af beklædningen. Kontrollér om koblinger er beskadiget eller har flyttet sig. Udskift øjeblikkeligt slangen, hvis nogen af disse forhold er tilstede. En slange må aldrig repareres. Udskift den med en reserveslange, der er helt magen til.
- Sigt ALDRIG pistolen mod nogen del af kroppen.
- Sørg for at have tøj på, der beskytter hud og hår imod maling.
- Anvend høreværn.
- Undlad at sprøjtemale udendørs i blæsevejr.

- Udstyret må aldrig nogensinde efterlades uden opsyn. Sørg for at holde det udenfor rækkevidde af børn og andre folk, som ikke er bekendt med betjening af HLVT-udstyr.

FARE: FARLIGE DAMPE

Malinger, opløsningsmidler, insektbekæmpelsesmidler, og andre materialer kan være skadelige hvis de inhaleres eller kommer i kontakt med kroppen. Dampe kan forårsage alvorlig kvalme, besvimelse eller forgiftning.

PRÆVENTION:

- Anvend en gasmaske eller maske, hvis der er risiko for, at dampe kan blive inhaleret. Læs alle instruktioner der er leveret med masken for at sikre, at den yder den nødvendige beskyttelse.
- Bær øjenbeskyttelse.
- Bær beskyttelsestøj som foreskrevet af beklædningsproducenten.

FARE: HUDFORBRÆNDING

Varme dele kan forårsage alvorlige forbrændinger af huden.

PRÆVENTION:

- Hurtigafbryder passtykker på slangen og sprøjtepistolen bliver varme ved brug. Undgå berøring med bar hud af hurtigafbryder passtykkerne, når de er varme. Giv hurtigafbryder passtykkerne tid til at køle af, før sprøjtepistolen afbrydes fra slangen.

FARE: EKSPLOSION OG BRAND

Opløsnings- og malerdampe kan eksplodere eller antænde. Alvorlig personskade og/eller ejendomsbeskadigelse kan forekomme.

PRÆVENTION:

- Sørg for at der er vidtgående udsugning og indførsel af frisk luft, så luften indenfor sprøjteområdet kan holdes fri for akkumulering af brændbare dampe.
- Undgå alle antændelseskilder, såsom gnister fra statisk electricitet, elektriske apparater, åben ild, vågeblus, varme ting, og gnister, der opstår ved tilslutning og afbrydning af strømtilførselsledninger eller lyskontakter i brug.
- Plastik kan bevirke statiske gnister. Hæng aldrig plastik op for at aflukke sprøjteområdet. Anvend ikke afdækningsmateriale af plastik, når der sprøjtes brændbare materialer.
- Rygning forbudt i sprøjteområdet.
- Der skal være en ildslukker tilstede, og den skal være i god fungerende stand.
- Strømtilførselsledningen skal være tilsluttet et jordforbundet kredsløb (kun for elektriske apparater).
- Følg materiale- og opløsningsproducentens advarsler og instruktioner. Hav et godt kendskab til malematerialets materialesikkerhedsdatablad (SDS) og teknisk information for at sikre sikker brug.
- Vær yderst forsigtig ved anvendelse af materialer med antændelsespunkt under 21 °C. Antændelsespunktet er den temperatur, ved hvilken en væske kan producere dampe nok til at bryde i brand.
- Det sprøjteobjekt, som skal behandles, skal være jordet.
- Inden alle arbejder på apparatet skal stikket trækkes ud af stikkontakten.

1.3 EL-SIKKERHED

Elektriske modeller skal være jordet. I tilfælde af en elektrisk kortslutning, formindsker jording risikoen for elektrisk stød ved at yde en jordgående ledning for den elektriske strøm. Dette produkt er udstyret med en ledningssnor, der har en jordledning med en passende stikprop med jord. Tilslutningen til strømnettet må kun oprettes over et særligt fødepunkt, f.eks. over en fejlstrømsbeskyttelsesanordning med INF ≤ 30 mA.

	FARE — Arbejder eller reparationer på det elektriske udstyr må kun gennemføres af en autoriseret elektriker. Vi påtager os intet ansvar for installationer, der ikke er gennemført korrekt. Sluk for apparatet. Træk altid netstikket ud af stikkontakten før reparation.
	Fare for kortslutning på grund af indtrængende vand eludstyr. Rengør aldrig apparatet med højtrykseller damphøjtryksrenser.
	Forsigtig – El-ledningen til dette udstyr fungerer som et forsyningskredsløbsstik. El-ledningen skal placeres i nærheden af en fritsiddende stikkontakt med let adgang.

2 INDLEDNING

Dette Højvolumen/Lavtryks (HVLT) sprøjtesystem er beregnet til påsmøring af overfladebehandlinger på overflader, som det er hurtigere at sprøjtemale end at male med pensel eller malerulle, og som er for små til de almindelige airless-sprøjter. Komponenter i dette system omfatter en stærkstrømsafbryder, et strømforsyningskabel, et advarselslys til filtret, en sikring, et dobbelt filtreringssystem, en kopholder, en luftslange og et udluftningshul.

Turbinen er endvidere udstyret med en værktøjskasse. Den findes på bagsiden af turbinen og kan anvendes til at opbevare projektørsæt eller andre små reservedele.

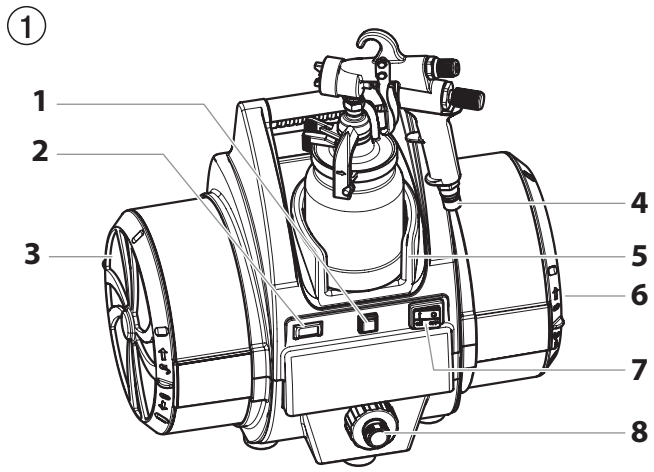

1. Sikringsafbryder
2. Filteradvarselslys
3. Filter
4. Luftindsugning
5. Kopstativ
6. Filter (for enden af dåsen)
7. Strømafbryder
8. Luftudblæsning

* Luftslangen er ikke med på billedet.

Når du bruger HVLT sprøjtesystemet, kan du opnå en faglig overfladebehandling af højeste kvaitet uden særlig megen forberedelse eller opstillingstid. Gennemgå alle oplysningerne i denne håndbog, før du betjener systemet.

2.1 TEKNISKE DATA

Spænding	220V-240V~, 50/60 Hz
Optaget effekt P1	1836 W
Maks. strømforbrug	9,0A
Lufttryk	0,72 bar
Omdrejningstal	21 000 rpm
Turbinevægt	15 kg
Netkabel	3 m
Beholdervolumen	1 liter
Hovedslange, længde	9,1 m
Whip-slange, længde	1,5 m
Sprøjtedysesæt (standard)	No. 4 (1.8 mm)
Maks. tilladelig sprøjtelagstemperatur	43°C
Typisk sprøjtelags flow-hastighed	0,35 l/min
Max. støjtryksniveau	
Turboblæser	75 dB (A) *
Farvesprøjtepistol	76 dB (A)

* Målested: afstand 1 m til siden og 1,6 m over apparatet, lydhård jord.

** Målested: afstand 2,5 m fra apparatet og 1,6 m over jorden.

3 BRUGSANVISNING FOR ET HVLT SPRØJTESYSTEM

	Se nedenstående oplysninger for at betjene og forstå HLVT sprøjtesystemet.
	Dit system omfatter eventuelt en kort luftslange (en "whip"). Den korte slange skal tilsluttes til den længere slange eller til et fjernsprøjtesystem (som sælges separat), og IKKE direkte til turbinen. Se brugsanvisningen til sprøjtepistolen, hvor der findes udførlige anvisninger.

②

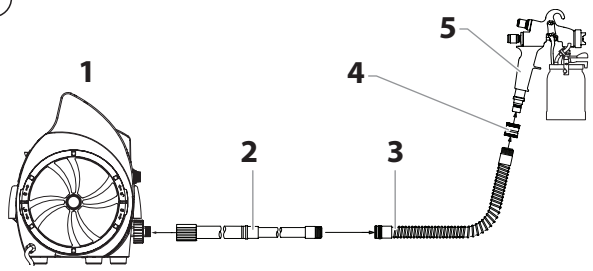

1. Turbine
2. Lufrslange
3. Whip-slange
4. Muffe
5. Sprøjtepistol

Pas på!	Undlad at fastsætte den korte whip-slange direkte på turbinen, da dette vil beskadige slangen.

3.1 OPSTILLING

	Brug nedenstående fremgangsmåde til at stille HVLT sprøjtesystemet op til betjening.
	Hold turbinen så langt som muligt væk fra sprøjteområdet som en sikkerhedsforanstaltning imod eksplosion eller brand, der kan forårsages af gnister fra elektriske dele.

1. Gør sprøjtepistolen parat til betjening. Se sprøjtepistolhåndbogen vedrørende forberedelse af materialet, opstilling og oplysninger om sprøjtning.
2. Sæt luftslangen fast på luftudblæsningen på turbinen.
3. Sæt luftslangen på sprøjtepistolens luftindsugning.
4. Sæt turbinens el-ledning til en el-kontakt med jordforbindelse.
5. Tænd for turbinen og begynd sprøjtning.

3.2 DOBBELTFILTRERINGSSYSTEM

Turbinen har to forskellige luftfiltre — et til luftforstøvning og et til luftafkøling. Forstøvningsluftfiltret (1) er et finmasket to-trins filter, som er beregnet til at indfange partikler, som kunne ødelægge overfladebehandlingen. Forstøvningsluften slippes ud gennem sprøjtepistolens dyse, hvor den forstøver overfladematerialet (2). Afkølingsluftfiltret (3) er et grovmasket filter beregnet til at lade den rette mængde køleluft strømme gennem turbinen. Køleluften udblæses gennem kølelluftudblæsningen på turbinens forside (4).

③

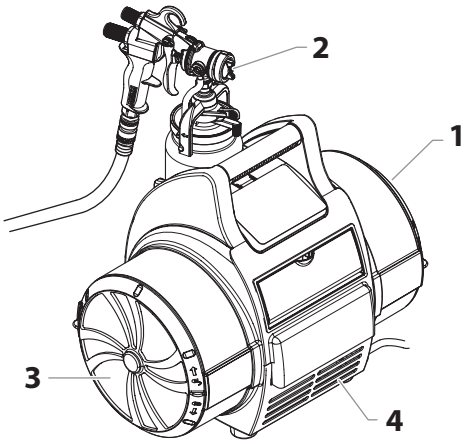

3.3 FILTERADVARSELSSYSTEM

Filteradvarselssystemet på turbinen består af et rødt filteradvarselslys på forsidens styrepanel og en luftflow-afbryder inden i turbinen. Når luftflow-afbryderen ikke detekterer, at den rette luftmængde strømmer gennem turbinen, lyser filteradvarselslyset for at angive, at det er på tide at rense eller udskifte filtrene.

	Filteradvarselssystemet slukker ikke for turbinen.
Pas på!	Rengør filtrene regelmæssigt. Tilstoppede filtre kan forårsage overophedning og muligvis beskadige turbinen.

4 IBRUGTAGNING

i	Før tilslutningen til lysnettet skal De kontrollere, at den driftsspænding, som angives på effektskiltet, stemmer overens med netspændingen. Apparatet skal tilsluttes i en forskriftsmæssigt jordet beskyttelsesstikdåse.

1. Luftslangens ende (knækbeskyttelsesfjeder) skrues på turboblæseren. Luftslangen forbindes med farvesprøjtepistolen.
2. Lukkearmen over farvebeholderen åbnes, farvebeholderen tages af.
3. Fyld beholderen med materialet.
4. Kontroller, at farvebeholderens pakning er ren og sidder korrekt.
5. Lad farvebeholderen gå i indgreb på farvesprøjtepistolen; den skal sikres med lukkearmen.
6. Tænd for turboblæseren.
7. Farvesprøjtepistolen rettes mod sprøjteobjektet.
8. Indstillingen af sprøjtebilledet, sprøjtestrålens bredde, materialemængden, luftmængden og stigrøret fastlægges, se ill. 4 - 10 og beskrivelsen på side 21/22.
9. Træk i aftrækkerbøjlen på sprøjtepistolen.

4.1 INDSTILLING AF FC9900 PLUS SPRØJTEPISTOLEN

VALGET AF SPRØJTEBILLEDET (ILL. 4)

A = **lodret fladstråle** til horisontale flader

B = **vandret fladstråle** til vertikale flader

C = **rundstråle** til hjørner og kanter samt til svært tilgængelige steder.

④

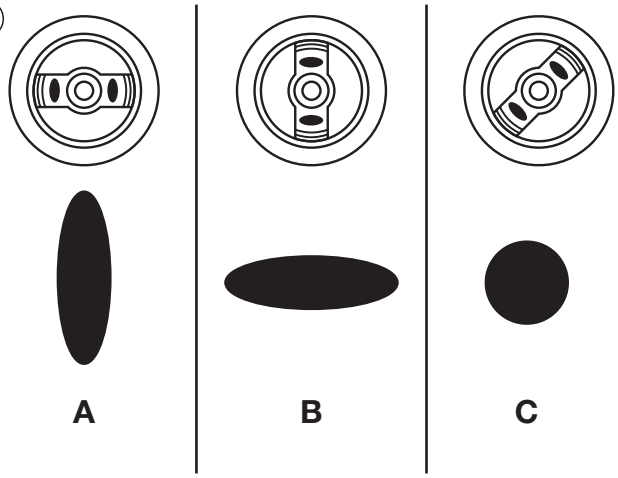

VALG AF SPRØJTEBILLEDER (ILL. 5)

Luftkappen (1) drejes i den ønskede sprøjtebilledeposition.

Pas på!	Træk aldrig i aftrækkerbøjlen under indstillingen af luftkappen.

⑤

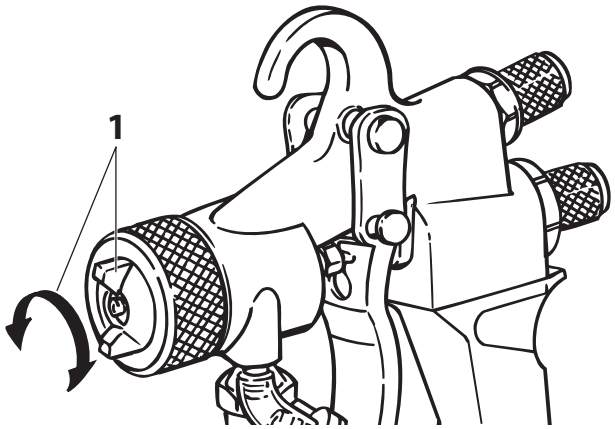

INDSTILLING AF SPRØJTESTRÅLENS BREDDE (ILL. 6)

Reguleringsring

drejning mod højre = bred sprøjtestråle

drejning mod venstre = smallere sprøjtestråle

i	Reguleringsringen tjener ikke til at holde luftkappen fast!

⑥

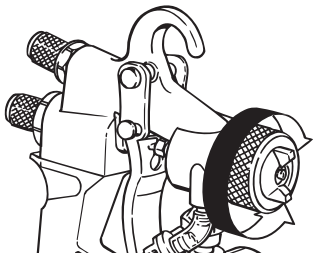

INDSTILLING AF MATERIALEMÆNGDEN (ILL. 7)

Materialemængden indstilles ved at dreje på materialereguleringsskruen.

drejning mod venstre = større materialemængde

drejning mod højre = mindre materialemængde

⑦

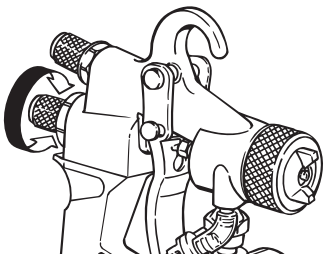

INDSTILLING AF LUFTMÆNGDEN (ILL. 8)

Den korrekte indstilling af luftmængden er afgørende for forstøvningen og dannelsen af farvetågen.

⑧

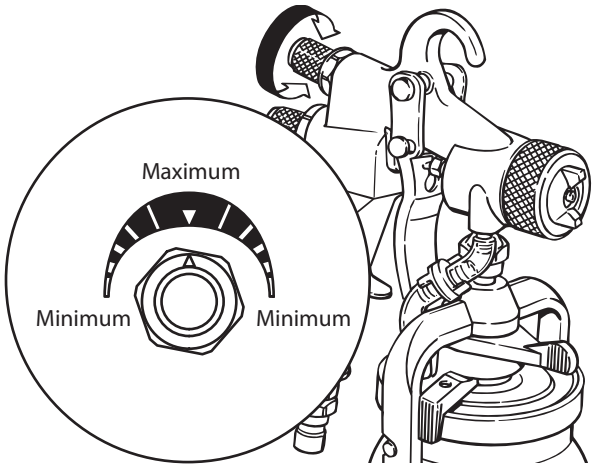

INDSTILLING AF STIGRØRET

SPRØJTNING PÅ LIGGENDE OBJEKTER (ILL. 9)

Drejearmen drejes med uret til stopanslaget.

⑨

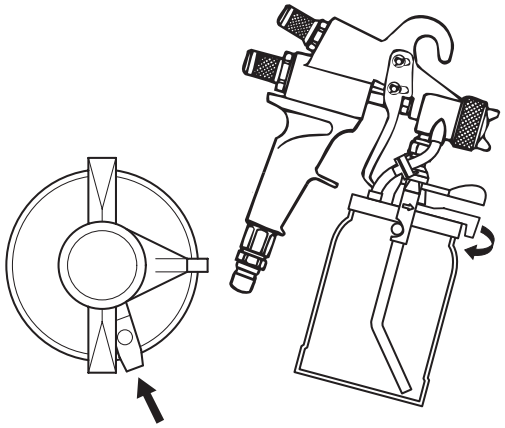

SPRØJTNING PÅ OBJEKTER OVER HOVEDET (ILL. 10)

Drejearmen drejes mod uret til stopanslaget.

⑩

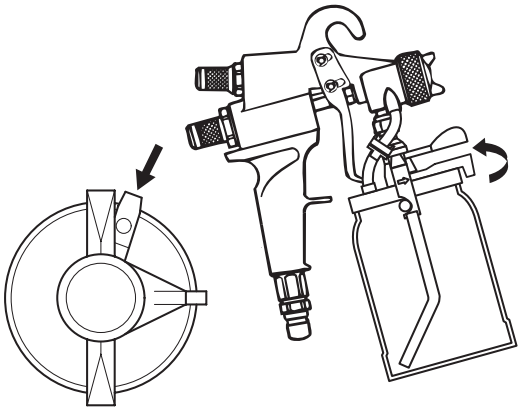

5 SPRØJTETEKNIK

Hold FineCoatsprøjtepistolen lodret og i en jævn afstand på mellem 3 – 20 cm til sprøjteobjektet.

Før sprøjtepistolen i en jævn bevægelse enten på tværs eller op og ned. Ved en jævn pistolføring og den rette arbejdshastighed får man en ens overfladefinish og et sprøjtebillede uden løbere.

Begynd uden for sprøjteobjektet og undgå at afbryde inde på sprøjteobjektet.

i	Ved indstilling til rundstrålesprøjtning kan afstanden gøres større alt efter objektets art. Rundstrålen er især velegnet til lakering af hjørner og kanter samt vanskeligt tilgængelige steder.

- Dannes der for stor farvetåge, skal luft- og farvemængde samt afstand til objektet optimeres.

RIGTIGT

⑪

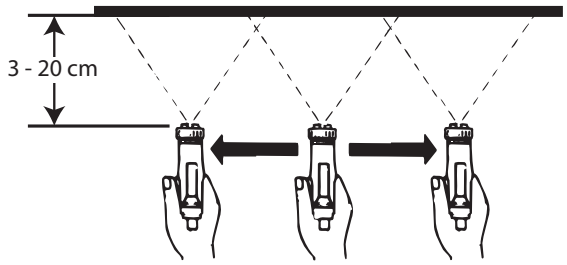

FORKERT

Stor farvetågedannelse ujævn overfladefinish

⑫

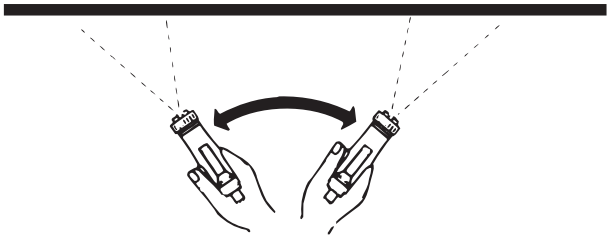

5.1 ARBEJDSAFBRYDELSE

1. Materiale-reguleringsskruen drejes mod højre indtil stoppet (ill. 13).

   Derved er sprøjtepistolen sikret mod utilsigtet brug.

⑬

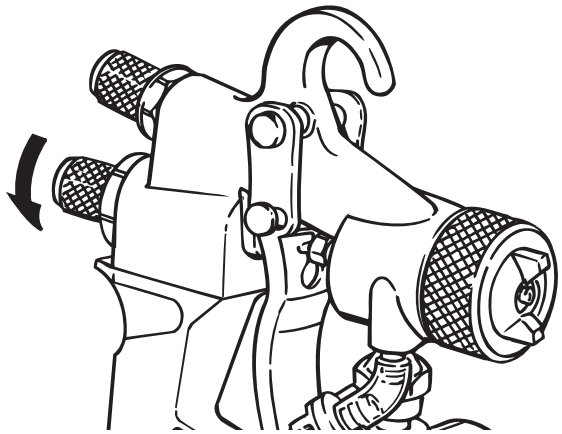

2. Sluk for apparatet.

6 UD-AF-DRIFTTAGNING OG RENGØRING AF APPARATET

1. Sluk for apparatet.
2. Farvesprøjtepistolen holdes ned i den originale beholder. Aktiver aftrækkerbøjlen for at aflaste farvebeholderen for tryk.
3. Lukkearmen på farvebeholderen åbnes, og farvebeholderen tages af.
4. Resterende materiale tømmes ud i den originale beholder.
5. Fyld opløsningsmiddel hhv. vand i beholderen. Anbring farvebeholderen på sprøjtepistolen.

	Anvend kun opløsningsmidler med et flammepunkt over 21 °C.

6. Farvesprøjtepistolen rystes godt.
7. Apparatet tændes, og opløsningsmidlet hhv. vandet sprøjtes ned i en åben beholder.

	Sprøjt aldrig ned i en beholder, som kun har en lille åbning (spunshul)! Se sikkerhedsforskrifterne.

8. Den ovenstående fremgangsmåde gentages, til der kommer klart opløsningsmiddel hhv. vand ud af dysen.

   Derpå tømmes beholderen helt.

	Den monterede farvebeholder bør ikke forblive fyldt med opløsningsmiddel, da der ellers kan opstå tryk i farvebeholderen.

   Farvebeholderens pakning skal altid holdes fri for materialerester og kontrolleres for beskadigelser.
9. Sluk for apparatet.
10. Farvebeholderen og farvesprøjtepistolen renses udvendigt med en klud, som er vædet med opløsningsmiddel hhv. vand.

	FC9900 Plus sprøjtepistolen må ikke lægges i opløsningsmiddel i længere tid! Pakningerne og luftrøret på kontraventilen kan svulme op og derved nedsætte sprøjtepistolens funktionsevne.

11. Reguleringen skrues af, luftkappen og fjederpladen tages af. Dysen skrues af. Luftkappen, dysen og nålen renses med en pensel og opløsningsmiddel hhv. vand.

	Sprøjtepistolens dyse- og lufthuller må aldrig renses med spidse, metalliske genstande.

12. Smør lidt med silikonefri olie på de markerede punkter (ill. 14).

(14)

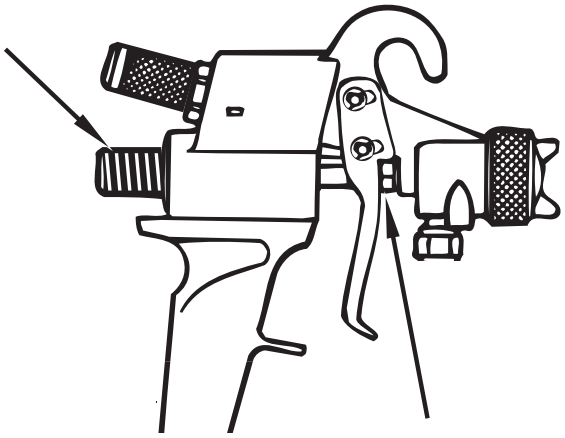

13. Hvis farvesprøjtepistolen ikke skal bruges i længere tid, bør man efter rensningen foretage en konservering med silikonefri olie.

7 VEDLIGEHOLDELSE

i	Brug nedenstående fremgangsmåder til at holde HVLT sprøjtesystemet i god funktion.

7.1 RENGØRING/FILTERUDSKIFTNING

Pas på!	Sørg for, at turbinens stik er trukket ud, før der udskiftes filtre.

1. Fjern filterdækslerne (1) på hver side af turbinen ved at dreje dem mod uret.

⑮

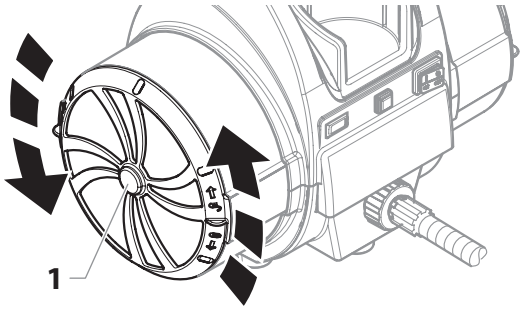

2. Fjern begge filtersættene (præ-filter [2] og filter [3] fra filterhuset på begge sider af turbinen.

i	Det hvide, plisserede filter (4) fjernes fra turbinen på samme måde som filterdækslet. Skal drejes mod uret for at låse det op og fjerne det.

⑯

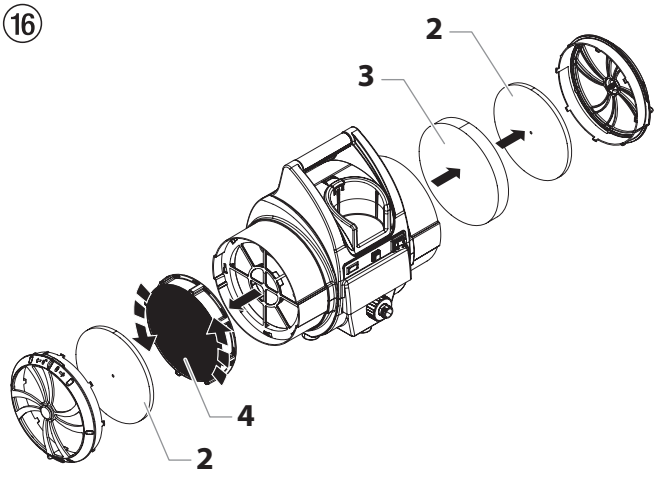

	Undlad at bruge meget brændbare opløsningsmidler, fx lakfortynder, til rengøring af filtrene.
Pas på!	Undlad at lægge plisserede filtre i blød i opløsningsmidler. Nøjs med at banke let på filtret eller brug trykluft og sigt på indersiden (den rene side).

3. Rens filtrene. Enten giv filtrene et let slag for at banke forureningerne ud, eller brug trykluft til at blæse forureningerne ud. Hvis det drejer sig om materialer, som ikke er lette at blæse eller banke fri, skal filtrene lægges i blød i sæbevand eller mineralsk terpentin. Lad filtrene blive helt tørre, før de anbringes i turbinen igen.
4. Sæt hvert enkelt filter på plads i sin tilsvarende filterdåse.

i	Sørg for, at det hvide, plisserede filter tilpasses forsvarligt til egerne i filterdåsen. Drejes med uret for at sikre, at det sidder godt på plads.

5. Sæt filterdækslerne på plads på begge sider af turbinen ved at dreje dem med uret.

i	Efter flere rengøringer, kan det blive nødvendigt at udskifte filtrene. Der henvises til reservedelslisten i slutningen af håndbogen, hvor reservedelsnummeret for filterudskiftningspakken findes.

7.2 RENGØRING AF LUFTSLANGERNE

1. Tør den udvendige overflade af luftslangen af med en fugtig klud med regelmæssige mellemrum for at holde den ren.

Pas på!	Luftslangen MÅ IKKE nedsænkes i eller gennemskylles med vand eller noget som helst kemikalie. Der MÅ IKKE anvendes methylethylketon (MEK), nafta, mineralsk terpentin, fortyndingsmiddel, xylol/xylen eller toluol/toulen til rengøring af luftslangen. Langvarig udsættelse risikerer at beskadige slangen. Opbevares indendørs med ledningen viklet om håndtaget.

8 VALG AF ET PROJEKTIONSSÆT

i	HVLT-sprøjtepistolen skal udstyres med det rette projektionssæt til den type arbejde, der skal udføres. Et projektionssæt består af en nålesamling (fig. 17, nummer 1), en væskedyse (2) og en luftkapsel (3).

(17)

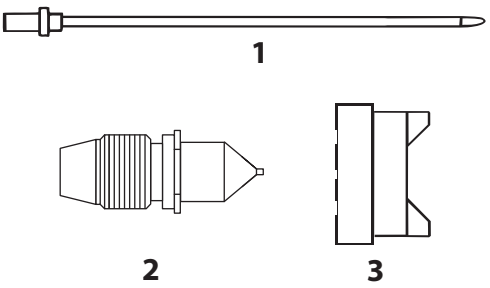

Valg af projektionssæt skal baseres på to ting: hvilken type materiale der skal sprøjtes og den ønskede overfladebehandling.

Skemaet på næste side er beregnet til hjælp til at vælge rigtigt.

8.1 SÅDAN UDSKIFTES PROJEKTIONSSÆTTET

1. Fjern luftkapselringen (fig. 18, nummer 1), luftkapslen (2) og fjederpladen (3).

(18)

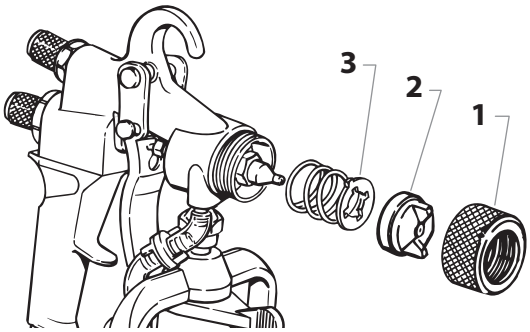

2. Fjern væskedysen.

(19)

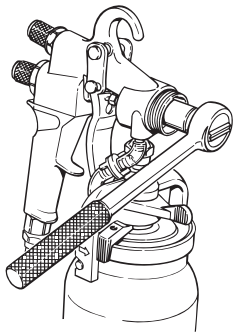

3. Fjern flow-justeringsgrebet (fig. 20, nummer 1) til materialet og fjederen (2).

(20)

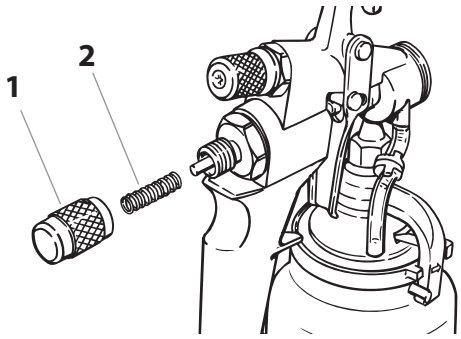

4. Fjern nålen (fig. 21, nummer 1).

Pas på!	Hvis nålen ikke glider let ud, skal pakningsmøtrikken løsnes for at forhindre, at nålen eller pakningen bliver beskadiget.

(21)

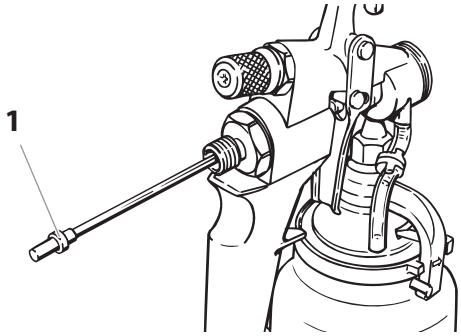

5. Monter det nye projektionssæt i modsat orden.

9 SKEMA OVER MATERIALEREDUKTION / PROJEKTIONSSÆT

Inden sprøjtning skal materialet, der skal bruges, først fortyndes med et hensigtsmæssigt opløsningsmiddel, og det rette projektionssæt skal installeres. Det er altid bedst at følge materialefabrikantens anbefalinger vedrørende fortyndingsprocedurer.

Der er to enkle metoder til at måle den korrekte tykkelse af materialet :

1. Dyp en malepind i materialet, tag den ud og observer den omhyggeligt, mens materialet løber af. Når materialet begynder at danne dråber, skal dråberne falde med ca. 1 sekunds mellemrum.
2. Brug en viskositetskop (D/N 0153165). Dyp koppen i materialet og tag den ud. Brug et armbåndsur eller et stopur til at tage tid på, hvor længe materialet dræner fra koppen i en kontinuerlig strøm. Så snart den kontinuerlige strøm brydes, standses tidtagningen og der henvises til nedenstående skema. Tilsæt det hensigtsmæssige opløsningsmiddel og fortsæt med at teste, indtil tykkelsen er korrekt for den type materiale, der skal bruges.

MATERIALE	VISKOSITET DIN-S (4MM DIN-BÆGER)	PROJEKTIONS-SÆT
Lakfarver med opløsningsmidler	15 - 45	3 - 4
Lakfarver med vandfortynding	Se producentens burgsanvisning	4 - 5
Træbeskyttelsesmidler (lasurfarver, bejdse osv.)	non dilués	2 - 3
Farveeffektmaterialer, Multicolorfarver	Se producentens burgsanvisning	6 - 7
Struktur- og effektlak	Se producentens burgsanvisning	5 - 6

10 HJÆLP VED PROBLEMER

Fejltype	Mulig årsag	Foranstaltning til afhjælpning af fejlen
A. Begrænset luftflow eller intet luftflow	1. Der er slukket for luftflow-justeringsknappen på sprøjtepistolen 2. Luffiltrene er tilstoppede	1. Juster luftflow-justeringsknappen 2. Rens eller udskift filtrene
B. Filteradvarselslyset lyser	1. Luftfiltrene er tilstoppede	1. Rens eller udskift filtrene
C. Turbinen har ingen strøm	1. Ingen strøm på strømforsyningen 2. Sikringen er afbrudt. 3. Slidte børster i turbinen	1. Kontroller strømforsyningen 2. Nulstil sikringen. Hvis problemet varer ved, skal turbinen efterses på et godkendt Wagner servicecenter. 3. Sørg for at udskifte børsterne på et autoriseret Wagner servicecenter
D. For mange lysbuer/gnister i turbinen	1. Slidte børster i turbinen 2. Beskadiget kommutator	1. Sørg for at udskifte børsterne på et autoriseret Wagner servicecenter 2. Udskift turbinen (kontakt en servicetekniker fra Wagner)

Det er muligt at beskadige turbinemotoren, hvis den ikke bliver serviceret ordentligt. Få børsterne (P/N 0276878) efterset for slid på et autoriseret serviceværksted hver 400. time.

Rens filtrene regelmæssigt. Tilstoppede filtre kan forårsage overophedning og muligvis beskadige enheden.

For yderligere fejlfindingsoplysninger henvises der til håndbogen, som blev leveret med sprøjepistolen.

10.1 SERVICE

Hvis det bliver nødvendigt at servicere sprøjtesystemet i løbet af garantiperioden, skal enheden og kvitteringen bringes tilbage til forhandleren, hvor det blev købt. Efter vores valg bliver enheden repareret eller udskiftet. Fordi vi fortsat er forpligtet til at forbedre kvaliteten, forbeholder vi os retten til at foretage ændringer i komponenter eller design, når det er nødvendigt.

11 EKSTRATILBEHØR

RN 30 FORLÆNGERDYSE (ILL. 22)

til maling af radiatorer, længde 30 cm.

Bestill-nr. **0261 020**

22

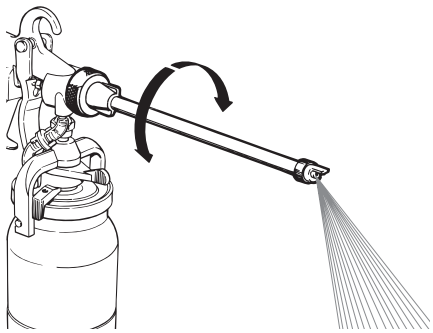

WSL 50 SPRØJTELANSE (ILL. 20)

Anvendelsesområder

Renoverings- og reparationsområde

Loft- og vægudformning

Materialetilførsel over gængs tryktank.

Bestill-nr. **0261 023**

23

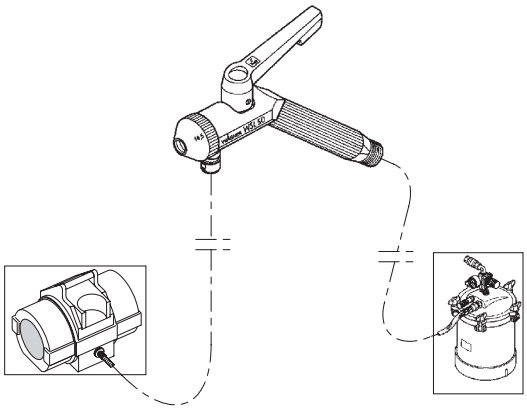

WSL 60 SPRØJTELANSE (ILL. 24)

De materialer, som kan benyttes

Materialer, som på grund af deres beskaffenhed ikke kan forarbejdes med en sprøjtepistol, er f.eks.: flydende savsmuldstapet, materialer med flerfarveeffekt, pyntepuds, struktur- og sprøjtespatelmasser osv.

Bestill-nr. **0261 024**

24

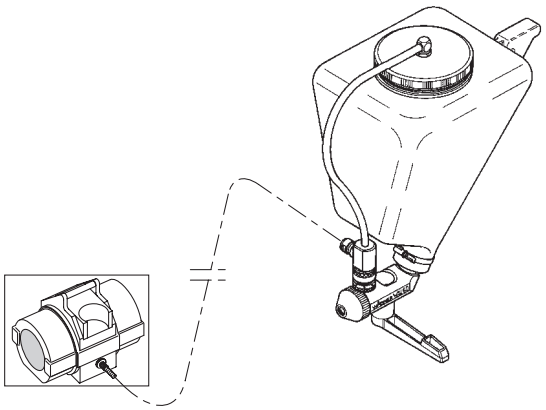

POWER CART

Bestill-nr. 0524 001

1,9 L SEN PRES AKVARIUM (ILL. 25)

Bestill-nr. **0524 230**

25

3 + 2 ÅRS GARANTI PÅ DETTE WAGNER-HÅNDVÆRKERPRODUKT
(**Gyldig pr.** 03.03.2022)

WAGNER yder udelukkende erhvervskunder, som har købt produktet hos en autoriseret forhandler (i det følgende kaldet "kunde"), en garanti, der går ud over den lovbefalede garanti for de på internettet på https://go.wagner-group.com/3plus2-info nævnte produkter, såfremt der ikke foreligger en garantiudelukkelse.

Garantiperioden for WAGNER-produkter (enheder) inden for håndværkerområdet er 36 måneder og starter med købsdatoen for det oprindelige køb. Garantiperioden kan forlænges med yderligere 24 måneder, hvis produktet inden for 28 uger efter købet registres på internettet på https://go.wagner-group.com/3plus2.

Ved kommerciel udlejning, industriel anvendelse (f.eks. brug i holddrift) eller tilsvarende belastning er garantiperioden på grund af den tydeligt højere belastning 12 måneder. Vi forbeholder os retten til i enkelte tilfælde at gennemføre en kontrol og eventuelt afvise garantien.

Hvis der i garantiperioden viser sig at være fejl på udstyret med hensyn til materiale, forarbejdning eller ydeevne, så skal garantikrav straks gøres gældende, dog seneste efter en frist på 2 uger efter at fejlen er opdaget.

Vores detaljerede garantibestemmelser kan rekvireres hos vores autoriserede WAGNER-partnere (se webside eller driftsvejledning) eller i tekstform på vores webside:

https://go.wagner-group.com/pf-warranty-conditions

1 SÄKERHETSFÖRESKRIFTER 31
1.1 Förklaring av använda symboler 31
1.2 Säkerhetsrisker 31
1.3 Elsäkerhet 32

2 INTRODUKTION 33
2.1 Tekniska data 33

3 ANVÄNDA ETT HVLP-SPRUTMÅLNINGSSYSTEM 34
3.1 Montering 34
3.2 Dubbelt filtreringssystem 34
3.3 Filtervarningssystem 34

4 IGÅNGSÄTTNING 35
4.1 Inställning av FC9900 Plus-färgsprutpistol 35

5 SPRUTTEKNIK 37
5.1 Arbetsavbrott 37

6 URDRIFTTAGANDE OCH RENGÖRING AV UTRUSTNINGEN 38

7 UNDERHÅLL 39
7.1 Rengöra/byta ut filter 39
7.2 Rengöring av luftslangarna 39

8 VÄLJA EN PROJEKTORSATS 40
8.1 Ändra en projektorsats 40

9 TABELL ÖVER MATERIALREDUCERING/ PROJEKTORSATS 41

10 ÅTGÄRDER VID FUNKTIONSSTÖRNINGAR 41
10.1 Service 41

11 SPECIALTILLBEHÖR 42

3 + 2 ÅRS GARANTI PÅ DENNA WAGNER GÖR-DET-SJÄLV-PRODUKT 43

RESERVDELSLISTA 86
Reservdelslista för huvudenheten 86
Reservdelslista för turbinenheten 88
Reservdelslista för toppkåpan 90
Reservdelslista för bottenkåpan 92

KOPPLINGSSCHEMA 94/95

CE FÖRSÄKRAN OM ÖVERENSSTÄMMELSE 96/97

WAGNER SERVICESTÄLLEN 99/100

1 SIKKERHEDSFORSKRIFTER

1.1 FÖRKLARING AV ANVÄNDA SYMBOLER

Den här manualen innehåller information som skall läsas och förstås innan utrustningen används. Var extra uppmärksam på följande symboler och läs noga igenom varningstexten.

→ Den här symbolen innebär att det föreligger risk för allvarlig skada eller dödsfall. Viktig säkerhetsinformation följer.

→ Den här symbolen innebär att det föreligger risk för dig eller utrustningen. Viktig information om hur du förebygger skada på utrustningen eller hur du undviker mindre skador följer.

→ Risk för brännskador på huden

→ Brandrisk

→ Explosionsrisk

→ Giftiga och/eller brännbara ångblandningar. Förgiftnings- och brännskaderisk

→ Använd öronskydd

→ Använd skyddsglasögon

→ Anmärkningar ger viktig information som bör uppmärksammas särskilt.

1.2 SÄKERHETSRISKER

FARA: EXPLOSIONSRISK I ANSLUTNING TILL INKOMPATIBLA MATERIAL

Orsakar allvarlig skada eller egendomsskada.

FÖREBYGGANDE:

- Använd inte material som innehåller blekmedel eller klor.
- Använd inte halogeniserade kolvätelösningar som metylklorid och 1,1,1 - trikloroetan. Den fungerar inte ihop med aluminium och kan orsaka explosion. Om du inte är säker på ett visst materials kompatibilitet med aluminium kan du kontakta din materialleverantör.

På begäran utlämnas uppgifter om vilka material som använts i utrustningen så att du kan bedöma kompatibiliteten med det beläggningsmaterial du avser att använda.

FARA: ALLMÄNT

Kan orsaka svår skada eller egendomsskada.

FÖREBYGGANDE:

- Läs alla instruktioner och försiktighetsåtgärder innan utrustningen används.
- Följ alla lämpliga lokala, statliga och nationella bestämmelser för ventilation, förebyggande av eldsvåda och drift.
- Använd endast tillverkarens godkända reservdelar. Användaren står för alla risker och skyldigheter vid användning av delar som inte motsvarar de minimikrav och den säkerhetsutrustning som tillhandahålls av tillverkaren.
- Undersök alla slangar för förekomst av hål, läckor, förslitningsskador eller utbuktningar före varje användningstillfälle. Undersök alla kopplingar för att se om de är skadade eller rörliga. Byt omedelbart ut slangen vid förekomst av något av ovanstående. Laga aldrig en slang. Byt ut den till en identisk slang.
- Rikta ALDRIG pistolen mot någon kroppsdel.
- Bär klädsel som förhindrar att färgen kommer i kontakt med huden och håret.
- Använd öronskydd.
- Spruta inte utomhus när det blåser.
- Lämna aldrig utrustningen obevakad. Håll barn och personer som inte känner till HVLP-utrustningen på avstånd när du använder den.

FARA: FARLIGA ÅNGOR

Färg, lösningar, insektsdödande medel och andra material kan vara skadliga vid inandning eller kroppskontakt. Ångor kan orsaka svårt illamående, svimning eller förgiftning.

FÖREBYGGANDE:

- Använd en respirator eller gasmask vid risk för inandning av ångor. Läs alla instruktioner som medföljer masken för att försäkra dig om att den erbjuder tillräckligt skydd.
- Använd skyddsglasögon.
- Använd de skyddskläder som rekommenderas av färgtillverkaren.

FARA: BRÄNNSKADA

Uppvärmda delar kan förorsaka allvarliga brännskador på huden.

FÖREBYGGANDE:

- Snabbkopplingar på slangen och sprutpistolen blir varma under användning. Undvik hudkontakt med varma snabbkopplingar. Låt snabbkopplingar svalna av innan du kopplar loss sprutpistolen från slangen.

FARA: EXPLOSION OCH BRAND

Ångor från lösningar och färg kan explodera eller antändas. Detta kan orsaka svår skada eller egendomsskada.

FÖREBYGGANDE:

- Se till att luften runt sprayområdet ventileras ordentligt och se till att undvika ackumulation av brandfarliga ångor.
- Undvik alla antändningskällor, som exempelvis gnistor från statisk elektricitet, elektrisk utrustning, eld, pilotljus, varma föremål och gnistor från strömkablar eller strömbrytare.
- Plast kan orsaka statiska gnistor. Använd aldrig plats för att inhägna sprayområdet. Använd inte plastskydd vid sprayning av brandfarliga material.
- Rök inte i sprayområdet.
- Det måste finnas en fungerande brandsläckare i området.
- Strömkabeln måste vara ansluten till en jordad strömkrets (bara elektriska enheter).
- Följ tillverkarens varningar och instruktioner beträffande material och lösningar. Se till att driften blir säker genom att läsa beläggningsmaterialets säkerhetsdatablad och tekniska information.
- Var mycket försiktig när du använder material med en flampunkt under 21° C. Flampunkten är den temperatur vid vilken en vätska avger så mycket ånga att den kan antändas.
- Objektets som ska besprutas måste vara jordat.
- Ta alltid ut el-kontakten från uttaget innan något arbete utförs på maskinen.

1.3 ELSÄKERHET

Man måste jorda elektriska modeller. Skulle det uppstå kortslutning minskar jordningen risken för elektriska stötar genom en avledningskabel för elströmmen. Med denna produkt medföljer en kabel med jordledning samt en jordkontakt. Anläggningen får endast anslutas till strömnätet via en särskild matningspunkt, t ex strömfördelare för byggarbetsplats med jordfelsbrytare INF ≤ 30 mA.

	FARA — Arbete med eller reparation av elektrisk utrustning får endast utföras av behörig elektriker. Vi övertar inget ansvar vid felaktig installation.Stäng av aggregatet.Före reparation – drag alltid ut stickkontakten ur stickuttaget.
	Riskförkortslutningomvattenträngerinelektriska utrustning. Spruta aldrig av anläggningen med högtryckstvätt eller ånghögtryckstvätt.
	Var försiktig! – Strömkabeln för denna utrustning fungerar som en strömkretsanslutning. Strömkabeln måste vara placerad i närheten av ett lättillgängligt urtag fritt från hinder.

2 INTRODUKTION

Med hjälp av detta HVLP-sprutmålningssystem kan du belägga en yta snabbare än att stryka den med pensel eller rolla den och om den är för liten för vanliga Airless-sprutor. I systemkomponenterna ingår en strömbrytare, en nätsladd, en filtervarningslampa, en kretsbrytare, ett dubbelt filtreringssystem, en kopphållare, en luftslang och ett luftutlopp.

Turbinen är även utrustad med en verktygslåda. Den sitter på turbinens baksida och kan användas för att lagra projektorsatser och andra slags små reservdelar.

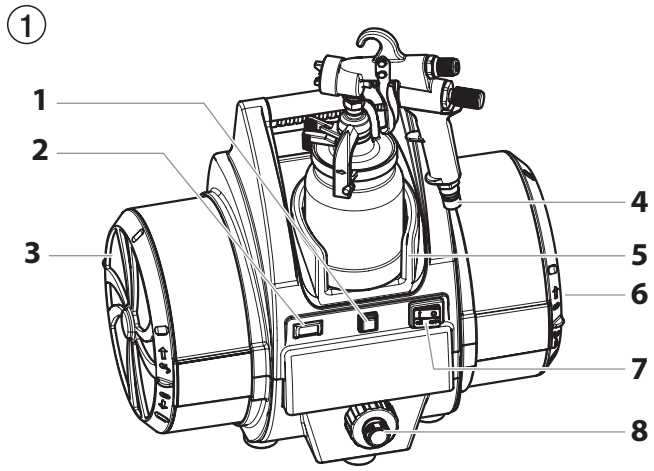

1. Kretsbrytare
2. Filtervarningslampa
3. Filter
4. Luftinlopp
5. Sprutpistolhållare
6. Filter (i änden på behållaren)
7. Strömbrytare
8. Luftutlopp

* Luftslangen visas inte på bilden.

Med hjälp av detta HVLP-sprutmålningssystem kan du uppnå en professionell ytfinish av högsta kvalitet med liten eller ingen förberedelse- eller monteringstid. Läs igenom all information i denna bruksanvisning innan du tar maskinen i drift.

2.1 TEKNISKE DATA

Spänning	220V-240V~, 50/60 Hz
Effektförbrukning P1	1836 W
Max upptagen ström	9,0A
Lufttryck	0,72 bar
Varvtal	21 000 rpm
Turbinens vikt	15 kg
Nätkabel	3 m
Färgbehållarvolym	1 liter
Längd på huvudslangen	9,1 m
Längd på den flexibla slangen	1,5 m
Munstycksset (standard)	No. 4 (1.8 mm)
Högsta tillåtna beläggningstemperatur	43°C
Normalt beläggningsflöde	0,35 l/min
Max. ljudnivå	
Turbinenhet	75 dB (A) *
Sprutpistol	76 dB (A)

* Mätplats: avstånd 1 m i sidled och 1,60 m över utrustningen, ljudreflekterande underlag.

** Mätplats: avstånd 2,5 m framför utrustningen och 1,60 m över underlaget.

3 ANVÄNDA ETT HVLP-SPRUTMÅLNINGSSYSTEM

i	Läs nedanstående information om handhavande av och förståelse för systemet.
i	I ditt system kan det ingå en kort, flexibel luftslang. Anslut denna slang till den längre slangen eller ett annat sprutsystem (säljs separat) och INTE direkt till turbinen. I sprutpistolsmanualen finns kompletta instruktioner.

②

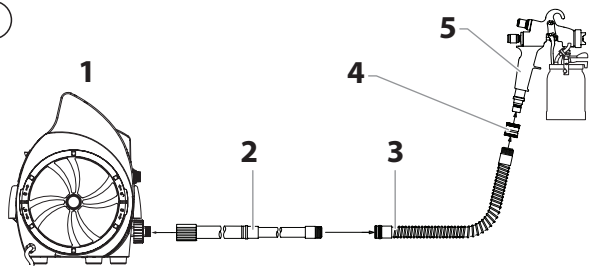

1. Turbin
2. Luftslang
3. Flexibel slang
4. Koppling
5. Sprutpistol

Obs	Koppla inte in den flexibla slangen direkt på turbinen. Slangen kan i så fall skadas.

3.1 MONTERING

i	Följ nedanstående rutin för att montera systemet innan du tar det i drift.
	Håll turbinen på största möjliga avstånd från sprutområdet för att undvika explosion eller brand förorsakad av gnistor från elkomponenter.

1. Gör klart sprutpistolen för användning. I bruksanvisningen för sprutpistolen finns information om materialförberedelse, montering och sprutning.
2. Sätt fast luftslangen på turbinens luftutlopp.
3. Sätt fast luftslangen på sprutpistolens luftinlopp.
4. Sätt i strömkabelns kontakt i ett jordat eluttag.
5. Slå på turbinen och börja spruta.

3.2 DUBBELT FILTRERINGSSYSTEM

I turbinen finns två olika luftfilter - en för finfördelad luft och en för kylluft. Filtret för den finfördelade luften (1) är ett 2-stegsfilter med liten maskvidd i vilket partiklar som kan skada ytfinishen samlas upp. Den finfördelade luften släpps ut genom sprutpistolens munstycke där det finfördelar beläggningsmaterialet (2). Filtret för kylluften (3) är ett filter med grov maskvidd som släpper igenom rätt luftflöde för kylningen. Kylluften släpps ut genom ett galler på turbinens framsida (4).

③

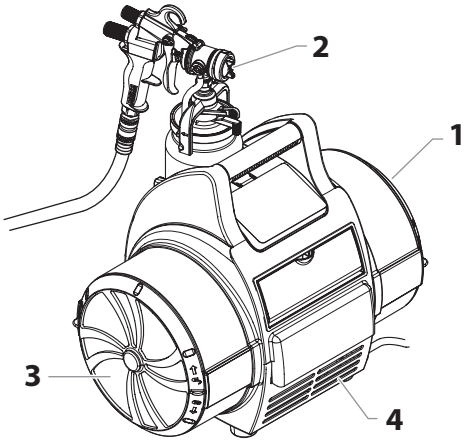

3.3 FILTERVARNINGSSYSTEM

Filtervarningssystemet består av en varningslampa som sitter på kontrollpanelen på framsidan och en luftflödesbrytare på insidan. När luftflödesbrytaren känner av felaktigt luftflöde genom turbinen tänds den röda filtervarningslampan och indikerar att det är dags att rengöra eller byta ut filtren.

i	Filtervarningssystemet stänger självt inte av turbinen.
Obs	Rengör filtren regelbundet. Igensatta filter kan förorsaka kraftig värme och eventuellt skada turbinen.

4 IGÅNGSÄTTNING

i	Innan utrustningen ansluts till nätet bör kontrolleras att den på effektskylten angivna spänningen överensstämmer med nätspänningen. Anslutningen skall ske via en skyddskontakt, som överensstämmer med gällande föreskrifter.

1. Montera fast luftslangens skyddsfjäderända på turbinen. Anslut luftslangens ända till sprutpistolen.
2. Vrid vredet under färgbehållarbygeln tills färgbehållaren lossar samt lossa färgbehållaren.
3. Fyll färgbehållaren med färg.
4. Kontrollera så att lockpackningen är rätt positionerad samt hel och ren från färgrester.
5. Montera fast färgbehållaren i färgbehållarbygeln och drag åt vredet.
6. Starta turbinenheten.
7. Rikta sprutpistolen mot sprutobjektet.
8. Ställ in sprutbild, strålbredd, färgmängd, luftmängd samt justera stigarröret I önskat läge. Se bild 4-10, sid 35/36.
9. Tryck av sprutpistolen och provspruta.

4.1 INSTÄLLNING AV FC9900 PLUS-FÄRGSPRUTPISTOL

URVAL AV SPRUTBILDER (SE BILD 4)

A = Lodrät s.k. flatstråle för horisontella ytor

B = Vågrät s.k. flatstråle för vertikala ytor

C = Rundstråle för hörn, kanter samt svårtillgängliga ytor.

④

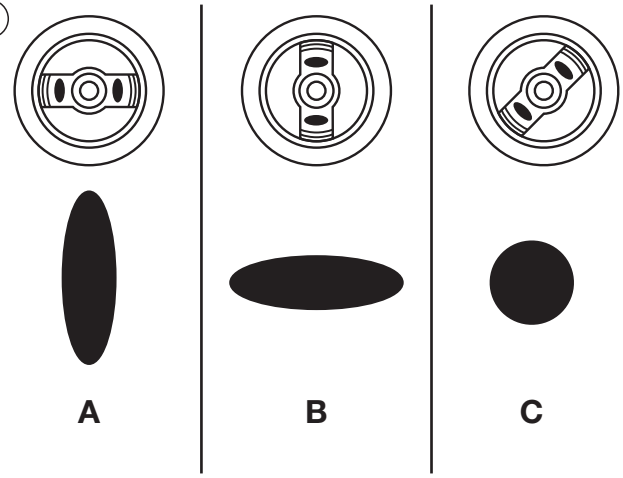

VAL AV SPRUTBILD (SE BILD 5)

Med luftkappan (1) ställs önskad sprutbild in.

Obs	Tryck aldrig av avtryckarbygeln under inställning av luftmunstycket.

⑤

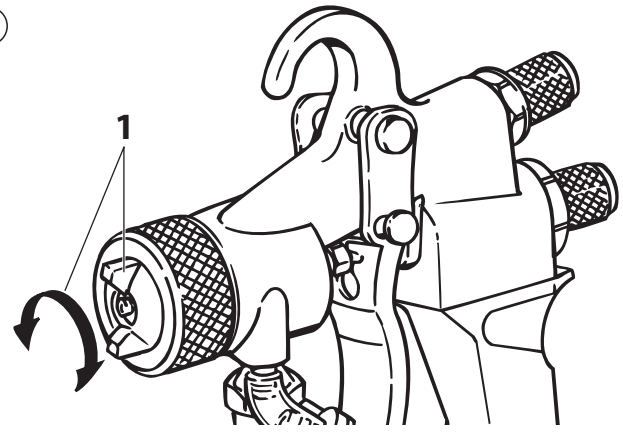

INSTÄLLNING AV SPRUTSTRÅLENS BREDD (SE BILD 6)

Reglering

Vrid mot höger = bredare sprutstråle

Vrid mot vänster = smalare sprutbild

i	Överfallsmuttern tjänar inte som fixering av luftkappan!

⑥

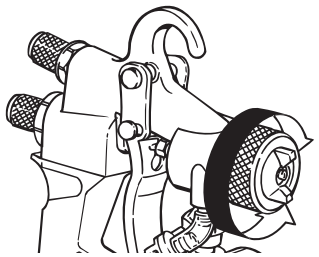

INSTÄLLNING AV FÄRGMÄNGD (SE BILD 7)

Ställ in färgmängd genom att vrida på färgmängdsjusteringen.

Vrid mot vänster = mer färgmängd

Vrid mot höger = mindre färgmängd

⑦

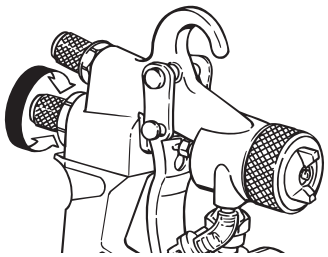

INSTÄLLNING AV LUFTMÄNGDEN (SE BILD 8)

En korrekt inställning av luftmängden är avgörande för färgsönderdelning och det slutgiltiga sprutresultatet.

⑧

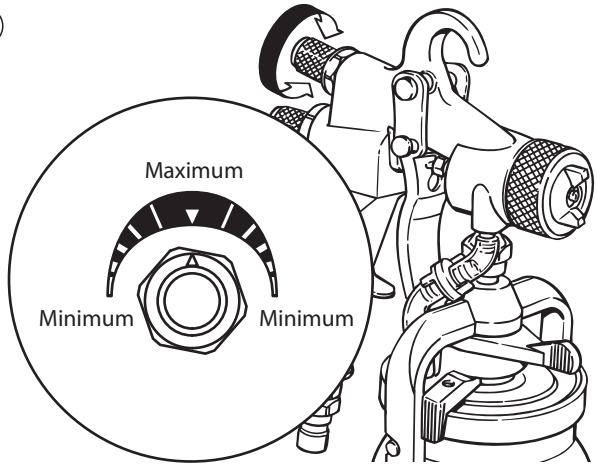

STIGARRÖRETS INSTÄLLNINGAR

SPRUTARBETEN VID VÅGRÄTA OBJEKT (SE BILD 9)

Vrid hävarmen medurs till anslag.

⑨

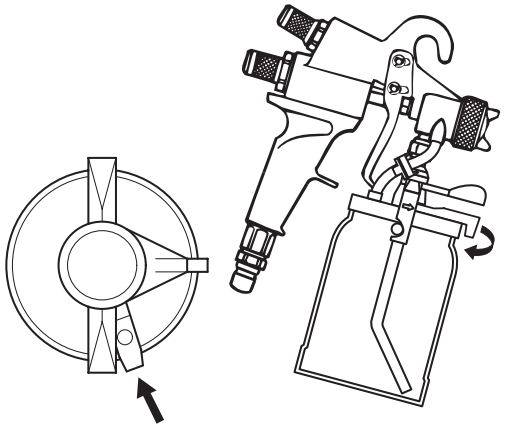

SPRUTARBETEN MED OBJEKT OVAN HUVUDHÖJD (SE BILD 10)

Vrid hävarmen (2) moturs till anslag.

⑩

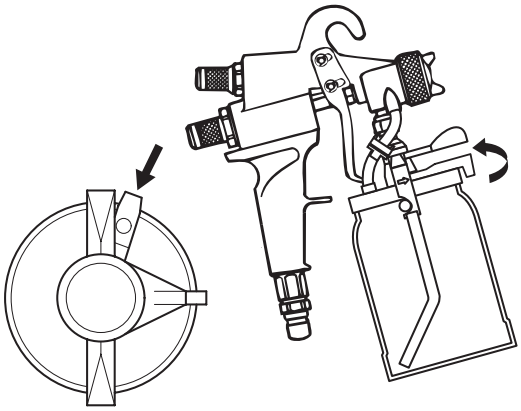

5 SPRUTTEKNIK

Håll sprutpistolen lodrätt och på ett konstant avstånd av ca 3 – 20 cm från föremålet som skall besprutas.

Färgpistolen skall ges en likförmig rörelse endera i tvärled eller upp och ned. Om färgpistolen förs med en likförmig rörelse erhålles en jämn ytkvalitet. Vid rätt arbetshastighet erhålles en sprutbild utan färgrinning.

Börja utanför sprutobjektet och undvik avbrott inom området för sprutobjektet.

i	Vid sprutning med rund stråle kan avståndet vara större beroende på objekt. Rundstrålen är speciellt lämplig för lackering av hörn och kanter samt svårtillgängliga ställen.

- Vid för stor färgdimbildning skall luft- och materialmängden samt avståndet till objektet optimeras.

RÄTT

⑪

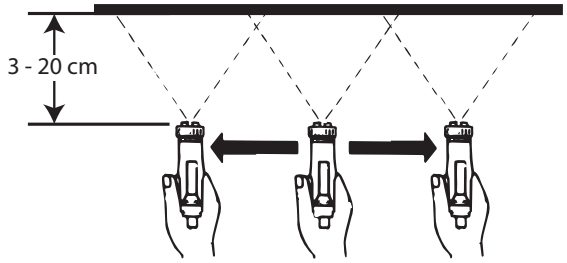

FEL

Stor färgdimbildning ojämn ytkvalitet

⑫

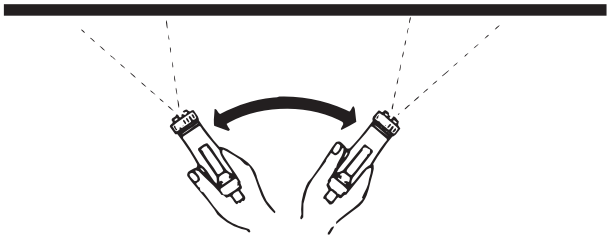

5.1 ARBETSAVBROTT

1. Vrid material-regleringsvredet mot höger till anslag (se bild 13).

   Färgpistolen är därmed säkrad mot oönskad sprutning.

⑬

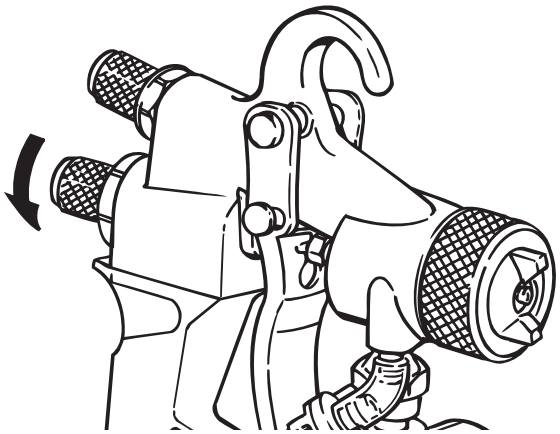

2. Slå av turbinen.

6 URDRIFTTAGANDE OCH RENGÖRING AV UTRUSTNINGEN

1. Stäng av utrustningen.
2. Tryck av avtryckarbygeln för att tryckavlasta färgbehållaren.
3. Lossa hävarmen för att frigöra färgbehållaren från sprutpistolen.
4. Häll tillbaka den resterande färgen i originalfärgburken.
5. Fyll färgbehållaren med av färgtillverkaren rekommenderat lösningsmedel eller vatten. Skruva åter fast färgbehållaren på sprutpistolen.

⚠	Använd endast lösningsmedel med en flampunkt på minst 21 °C.

6. Skaka sprutpistolen ett par gånger upp och ned.
7. Starta turbinen och spruta ut lösningsmedel I en öppen jordad behållare.

⚠	Spruta ej i sluten behållare med liten öppning, sprunghål (explositionsrisk). Se säkerhetsföreskrifterna.

8. Upprepa proceduren ovan tills rent och klart lösningsmedel sprutas ut ur munstycket.

   Slutligen töm färgbehållaren helt.

⚠	Lämna aldrig den monterade färgbehållaren fylld med lösningsmedel då ett övertryck I färgbehållaren lätt kan uppstå.

   Rengör alltid lockpackningen noga samt håll den fri från färgrester. Kontrollera även så att ej skador på packningen har uppstått.
9. Stäng av utrustningen.
10. Rengör färgpistol och behållare på utsidan med hjälp av en mjuk tygtrasa doppad i lösningsmedel eller vatten. Rengör behållarens insida samt stigarrör med hjälp av en pensel, lossa samt spola ren stigarrörets filter.

ℹ	Låt ej FC9900 Plus-pistolen ligga i lösningsmedel. Sprutpistolens funktion samt olika reglage och tätningar kan då ta skada. Luftslangarna samt backventilens membran kan svälla, torka ut och spricka sönder.

11. Lossa färgnålsjusteringen, drag ur nål samt skruva av luft och färg munstycke. Rengör nål, luftmunstycke, färgmunstycke samt positioneringsfjäder med en pensel doppad I lösningsmedel.

ℹ	Rengör aldrig färg eller luftmunstycksöppningar med skarpa och/eller spetsiga metallföremål.

12. Smörj lätt med silikonfri fett eller olja vid pilarna enligt undre bilden (bild 14).

⑭

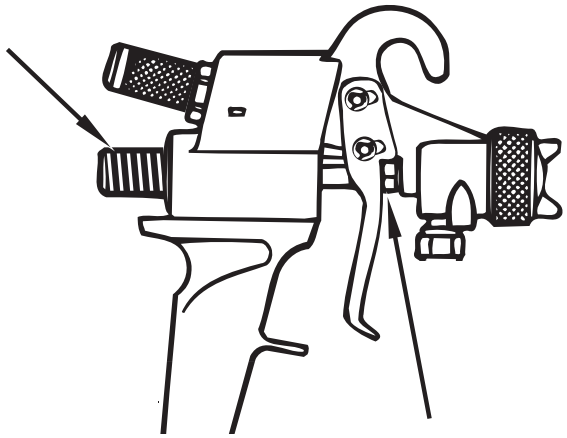

13. Om sprutpistolen ej ska tas I bruk under längre tid skall pistolen konserveras med silikonfri olja.

7 UNDERHÅLL

i	Följ nedanstående rutin för att hålla HVLP-systemet i gott skick.

7.1 RENGÖRA/BYTA UT FILTER

Obs	Kontrollera att turbinens stickpropp är urdragen ur elnätskontakten innan du byter filtren.

1. Ta bort filterlocken (1) på turbinens båda sidor genom att vrida dem moturs.

⑮

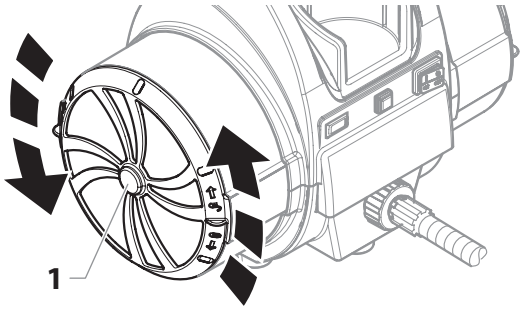

2. Ta bort båda filtersatserna (förfilter [2] och filter [3]) från filterhuset på båda sidorna om turbinen.

i	Ta bort det vita veckade filtret (4) från turbinen på samma sätt som filterlocken. Vrid det moturs och ta bort det.

⑯

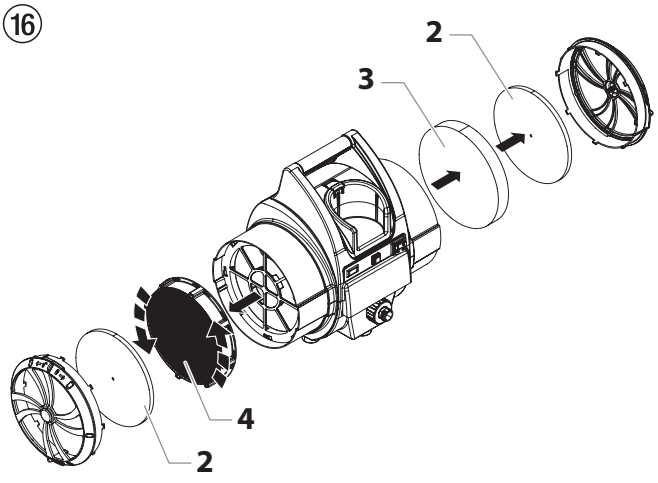

	Använd inte lättantändliga lösningsmedel som t.ex. lacknafta, när du rengör ett filter.
Obs	Blötlägg inte det veckade pappersfiltret i lösningsmedel. Knacka enbart på det eller använd tryckluft och blås det rent från den rena sidan.

3. Rengör filtren. Knacka på filtren för att få bort föroreningarna eller använd tryckluft för att blåsa bort dem. Om detta inte går kan du blötlägga filtren i en tvållösning eller i mineralterpentin. Låt filtren torka ordentligt innan du sätter tillbaka dem i turbinen.
4. Sätt tillbaka filtren i respektive filterhållare.

i	Se till att det vita veckade filtret sitter ordentligt fast mot filterhållarens ekrar. Vrid det medurs tills det sitter på plats.

5. Sätt tillbaka filterlocken på turbinens båda sidor och vrid dem medurs.

i	Efter många rengöringar kan det bli nödvändigt att byta ut filtren. I reservdelslistan i slutet av denna bruksanvisning finns uppgifter om filtersatsens reservdelsnummer.

7.2 RENGÖRING AV LUFTSLANGARNA

1. Torka regelbundet av luftslangens utsida med en fuktig trasa.

Obs	DOPPA INTE ner i eller spola av luftslangen med vatten eller kemikalier. Använd INTE metyletylketon (MEK), nafta, mineralterpentin, lacknafta, xylol/xylen, eller toluel/toluen för att rengöra luftslangen. Exponering under lång tid kan skada slangen. Förvara den inomhus med sladden lindad runt slangen.

8 VÄLJA EN PROJEKTORSATS

i	Din HVLP-sprutpistol ska vara utrustad med korrekt projektorsats för den typ av arbete du ska utföra. En projektorsats består av en nål (fig. 17, pos. 1), ett vätskemunstycke (2), och en lufthatt (3).

⑰

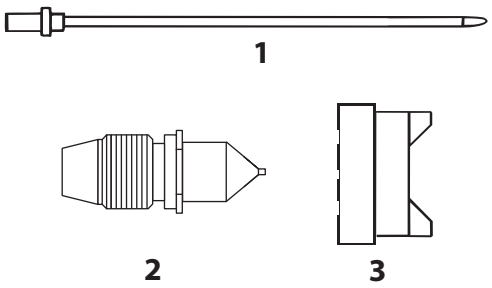

Välj en projektorsats baserat på två ting, nämligen den typ av material som ska sprutas och den finish som önskas.

I tabellen på nästa sida får du hjälp att välja rätt.

8.1 ÄNDRA EN PROJEKTORSATS

1. Ta bort lufthattsringen (fig. 18, pos.1), lufthatten (2), och fjäderplattan (3).

⑱

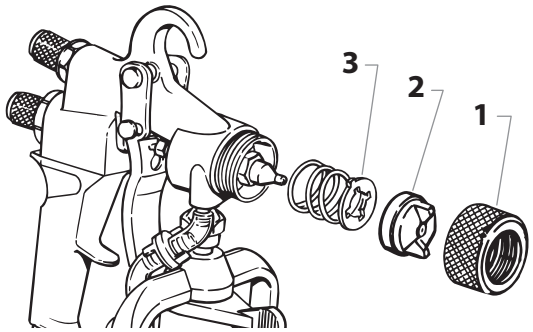

2. Ta bort vätskemunstycket.

⑲

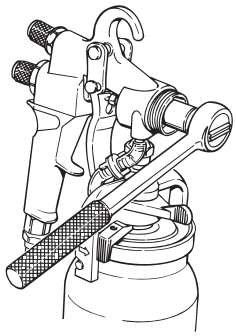

3. Ta bort materialflödesvredet (fig. 20, pos. 1) och fjädern (2).

⑳

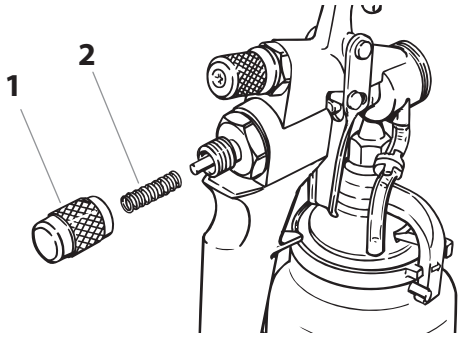

4. Ta bort nålen (fig. 21, pos. 1).

Obs	Om nålen inte glider ut lätt, lossa på packningsmuttern för att undvika att nålen eller packningen skadas.

㉑

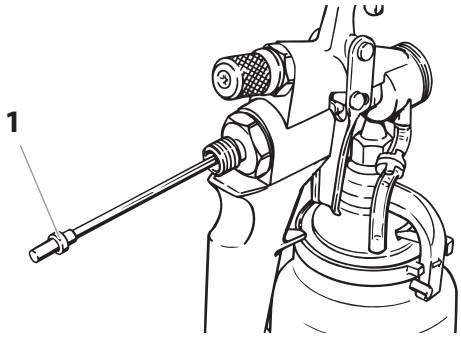

5. Installera den nya projektorsatsen i omvänd ordning.

9 TABELL ÖVER MATERIALREDUCERING/PROJEKTORSATS

Innan du börjar spruta måste du tunna ut det material som skall sprutas med lämpligt lösningsmedel och korrekt projektorsats måste installeras. Det är alltid bäst att följa materialtillverkarens rekommendationer och förtunningsrutiner.

Det finns två enkla metoder att mäta upp rätt tjocklek på ett material, nämligen

1. Doppa en färgsticka i materialet och ta bort den under det att du noggrant studerar hur materialet rinner av. När materialet börjar droppa, skall dropparna falla med cirka en sekunds mellanrum.
2. Använd en viskositetskopp (P/N 0153165). Doppa koppen i materialet och ta bort den. Ta tid på hur länge materialet rinner av koppen i en jämn ström. Sluta ta tid när den jämna strömmen upphör och jämför med tabellen nedan. Häll i lämpligt lösningsmedel och fortsätt testa tills du uppnått rätt tjocklek för den typ av material du använder.

MATERIAL	VISKOSITET DIN-S (4MM DIN-SKÅL)	PROJEKTORSATS
Lösningsmedelhaltiga lackfärger	15 - 45	3 - 4
Vattenlösliga lackfärger	Tillverkarens anvisningar beaktas	4 - 5
Träskyddsmedel (laseringsm., bets.)	Oförtunnat	2 - 3
Färgeffektmaterial, Multicolorfärger	Tillverkarens anvisningar beaktas	6 - 7
Struktur- och effektlacker	Tillverkarens anvisningar beaktas	5 - 6

10 ÅTGÄRDER VID FUNKTIONSSTÖRNINGAR

Störningstyp	Möjlig orsak	Åtgärd för att avhjälpa felet
A. Begränsat eller inget luftflöde	1. Luftflödesvredet på sprutpistolen är avstängt. 2. Luftfiltren är igensatta	1. Ställ in luftflödesvredet 2. Rengör eller byt ut filtren
B. Filtervarningslampan är tänd	1. Luftfiltren är igensatta	1. Rengör eller byt ut filtren
C. Ingen ström till turbinen	1. Ingen ström från nätet 2. Kretsbrytaren har löst ut. 3. Utslitna turbinborstar	1. Kontrollera strömtillförseln 2. Återställ brytaren. Om problemet kvarstår, låt en auktoriserad Wagner-återförsäljare inspektera turbinen. 3. Låt en auktoriserad Wagner-återförsäljare byta ut borstarna
D. Kraftig ljusbåge/gnistbildning i turbinen	1. Utslitna turbinborstar 2. Skadad kommutator	1. Låt en auktoriserad Wagner-återförsäljare byta ut borstarna 2. Byt ut turbinen (kontakta Wagner-återförsäljaren)

Turbinmotorn kan skadas om den inte får korrekt service. Se till att borstarna (sats, artikelnr., 0276878) kontrolleras med avseende på slitage av ett behörigt servicecenter var 400:e timme.

Rengör filtren regelbundet. Igentäppta filter kan orsaka överhettning och skada på enheten.

Mer felsökningsinformation finns i handboken som medföljde pistolen.

10.1 SERVICE

Om sprutsystemet behöver service under garantiperioden returnerar du enheten och inköpsbeviset till återförsäljaren där du köpte den. Enheten repareras eller byts ut efter vårt omdöme. Eftersom vi fortlöpande arbetar på att förbättra kvaliteten förbehåller vi oss rättigheten att vid behov göra komponent- eller designändringar.

11 EKSTRATILBEHØR

RN 30 FÖRLÄNGNINGSMUNSTYCKE (BILD 22)

för beläggningar på värmelement, längd 30 cm.

Best. nr. **0261 020**

(22)

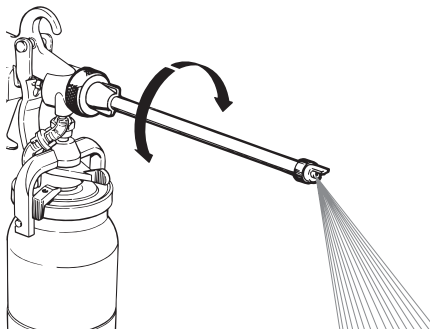

WSL 50 STRUKTURPISTOL (BILD 23)

Användningsområden

Renoverings och reparationsarbeten

Tak och väggutformningar

Strukturmaterial tillförs via ett normalt färgtryckfat.

Best. nr. **0261 023**

(23)

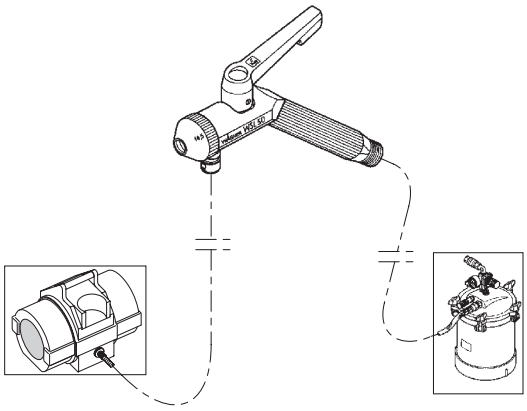

WSL 60 STRUKTURPISTOL (BILD 24)

Användbara sprutmaterial

Sprutbara material som på grund av sina egenskaper och utseende ej är sprutbara med en normal sprutpistol, exempelvis: sprutspackel, puts, effektstrukturer, multicolour-färger etc.

Best. nr. **0261 024**

(24)

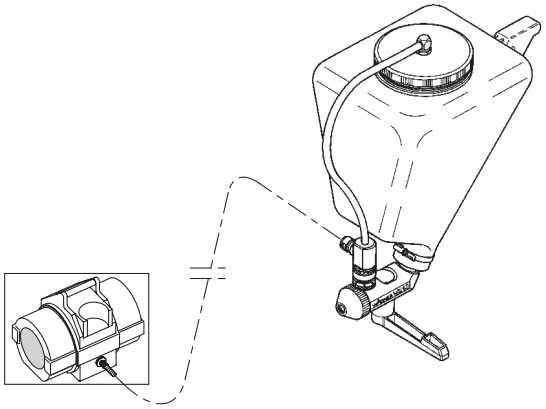

POWER CART

Best. nr. **0524 001**

1,9 L AVLÄGSEN TRYCK TAN (BILD 25)

Best. nr. **0524 230**

(25)

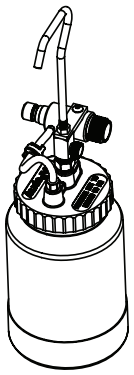

3 + 2 ÅRS GARANTI PÅ DENNA WAGNER GÖR-DET-SJÄLV-PRODUKT
(**Datum** 03.03.2022)

WAGNER ger uteslutande den kommersiella kunden som har köpt produkten från en auktoriserad fackhandlare (nedan kallad „kunden“) en garanti för de produkter som anges på Internet på https://go.wagner-group.com/3plus2-info utöver de lagstadgade garantibestämmelserna, såvida det inte finns ett garantiundantag.

Garantitiden för WAGNER-produkter (utrustningar) inom hantverkarområdet är 36 månader och börjar från och med inköpsdatumet för det första köpet. Garantitiden förlängs med ytterligare 24 månader om produkten registreras inom 28 dagar från inköpsdatum på https://go.wagner-group.com/3plus2.

Vid kommersiell uthyrning, industriell användning (t.ex. användning i skiftverksamhet) eller motsvarande belastning är garantiperioden 12 månader på grund av den betydligt högre belastningen. I detta fall förbehåller vi oss rätten att göra en undersökning i det enskilda fallet och vid behov avslå garantin.

Om det uppstår fel i material, bearbetning eller kapacitet hos utrustningen inom garantitiden ska garantianspråk framställas ofördröjligen, dock senast inom 2 veckor efter det att felet upptäckts.

Detaljerade garantivillkor kan du få på begäran hos våra auktoriserade WAGNER-partners (se webbplats eller bruksanvisningar) eller i textform på vår webbplats:

https://go.wagner-group.com/pf-warranty-conditions

1 NORMAS DE SEGURANÇA 45
1.1 Explicação dos símbolos utilizados 45
1.2 Riscos para a segurança 45
1.3 Segurança elétrica 46

2 INTRODUÇÃO 47
2.1 Dados técnicos 47

3 USO DO SISTEMA HVLP 48
3.1 Ajustes Iniciais 48
3.2 Sistema de Filtragem Dupla 48
3.3 Sistema de Aviso dos Filtros 48

4 COLOCAÇÃO EM FUNCIONAMENTO 49
4.1 Regular a pistola de pulverização FC9900 Plus 49

5 TÉCNICA DE PULVERIZAÇÃO 51
5.1 Intervalos de trabalho 51

6 TERMINAR O TRABALHO E LIMPAR A UNIDADE 52

7 MANUTENÇÃO PERIÓDICA 53
7.1 Limpeza/Substituição dos Filtros 53
7.2 Limpar os tubos de ar 53

8 ESCOLHER UM CONJUNTO DE PROJECÇÃO 54
8.1 Alterar um conjunto de projecção 54

9 ESQUEMA DO CONJUNTO DE PROJECÇÃO/REDUÇÃO DE MATERIAL 55

10 SOLUÇÃO EM CASO DE FALHAS 55
10.1 Manutenção 55

11 ACESSÓRIOS ESPECIAIS 56

3 + 2 ANOS DE GARANTIA NESTE PRODUTO DE CONSTRUÇÃO WAGNER 57

LISTA DAS PEÇAS SOBRESSELENTES 86
Lista das peças sobresselentes para o conjunto principal 86
Lista das peças sobresselentes para o conjunto da turbina 88
Lista das peças sobresselentes para o conjunto do alojamento superior 90
Lista das peças sobresselentes para o conjunto do alojamento inferior 92

ESQUEMA DE LIGAÇÕES 94/95

DECLARAÇÃO DE CONFORMIDADE CE 96/97

EMPRESAS DE VENDAS E DE ASSISTÊNCIA 99/100

1 NORMAS DE SEGURANÇA

1.1 EXPLICAÇÃO DOS SÍMBOLOS UTILIZADOS

Este manual contém informação que tem de ser lida e compreendida antes de o equipamento ser utilizado. Quando chegar a uma secção que tenha um dos seguintes símbolos, preste especial atenção e certifique-se de que está atento à salvaguarda.

→ Este símbolo indica um potencial perigo que pode causar ferimentos graves ou perda de vida. Segue-se importante informação de segurança.

→ Este símbolo indica um potencial perigo para o utilizador ou para o equipamento. Seguem-se informações importantes que informam como evitar danos no equipamento ou causas de ferimentos ligeiros.

→ Perigo de queimaduras na pele

→ Perigo de incêndio

→ Risco de explosão

→ Perigo de vapores perigosos

→ Use protecção para os ouvidos.

→ Use óculos de protecção

→ As notas dão informações importantes às quais devem ser dadas especial atenção.

1.2 RISCOS PARA A SEGURANÇA

PERIGO: PERIGO DE EXPLOSÃO DEVIDO AOS MATERIAIS INCOMPATÍVEIS

Causarão lesões graves ou danos materiais.

PREVENÇÃO:

- Não utilize materiais que contenham lixívia ou cloro.
- Não utilize solventes de hidrocarboneto halogenado, tais como cloreto de metileno e 1, 1, 1-tricloroetano. Não são compatíveis com o alumínio e podem causar uma explosão. Se tiver dúvidas quanto à compatibilidade de um material com o alumínio, contacte o fornecedor de revestimentos.

	Uma lista dos materiais usados na construção do equipamento será colocada à disposição quando solicitada, para validar a compatibilidade com os materiais de revestimento que vão ser usados.

PERIGO: GERAL

Este produto pode causar lesões graves ou danos materiais.

PREVENÇÃO:

- Leia as instruções e as precauções de segurança antes de começar a trabalhar com o equipamento.
- Siga todos os códigos locais, estatais e nacionais que regulamentam a ventilação, prevenção de incêndios e funcionamento.
- Utilize apenas componentes autorizados pelo fabricante. O utilizador assume todo o risco e responsabilidades ao utilizar componentes que não cumpram as especificações mínimas e dispositivos de segurança do fabricante da bomba.
- Antes de cada utilização, verifique se todos os tubos flexíveis não têm cortes, fugas, desgaste ou inchaço do revestimento. Verifique se há danos ou movimento das uniões. Substitua imediatamente o tubo flexível se existir alguma destas condições. Nunca repare um tubo flexível. Substitua-o por outro tubo idêntico.
- NUNCA aponte a pistola para qualquer parte do corpo.
- Use roupa para evitar que a tinta entre em contacto com a pele e o cabelo.
- Use protecção para os ouvidos.
- Não pulverize ao ar livre nos dias ventosos.

- Nunca deixe este equipamento sem vigilância. Mantenha afastado das crianças ou de qualquer pessoa que não saiba trabalhar com equipamento HVLP.

PERIGO: VAPORES PERIGOSOS

Tintas, solventes, insecticidas e outros materiais podem ser nocivos se inalados ou se entrarem em contacto com o corpo. Os vapores podem causar náuseas graves, desmaio ou envenenamento.

PREVENÇÃO:

- Use uma máscara, caso os vapores possam ser inalados. Leia todas as instruções fornecidas com a máscara para se certificar de que obtém a protecção necessária.
- Use óculos de protecção.
- Use vestuário de protecção, segundo a indicação do fabricante de revestimentos.

PERIGO: QUEIMADURAS DE PELE

As peças aquecidas podem causar queimaduras graves na pele.

PREVENÇÃO:

- A rápida desconexão no tubo e na pistola de pulverização fica quente durante o uso. Evite o contacto da pele com a rápida desconexão quando estiver quente. Deixe a rápida desconexão arrefecer antes de desconectar a pistola de pulverização do tubo.

PERIGO: EXPLOSÃO OU INCÊNDIO

Os vapores inflamáveis provenientes de solventes e tintas podem inflamar-se ou explodir. Podem ocorrer lesões graves e/ou danos materiais.

PREVENÇÃO:

- Proporcione um bom fornecimento de ar fresco para manter o ar dentro da área de aplicação sem acumulação de vapores inflamáveis.
- Evite todas as fontes de ignição, tais como faíscas de electricidade estática, electrodomésticos, chamas, luzes piloto, objectos quentes e faíscas ao ligar e desligar os cabos de alimentação ou a funcionar com interruptores.
- O plástico pode causar faíscas estáticas. Nunca pendure plásticos para fechar uma área de pintura. Não use plásticos de protecção ao aplicar materiais inflamáveis.
- Não fume na área de pintura.
- Deve estar presente equipamento de combate a incêndio e em condições de funcionamento.
- Deve conectar-se o cabo eléctrico a uma tomada com ligação à terra (apenas unidades eléctricas).
- Siga as advertências e as instruções do fabricante do material e do solvente.
- Tenha extremamente cuidado quando usar materiais com um ponto de inflamação inferior a 21ºC. O ponto de inflamação é quando a temperatura de um líquido pode produzir vapores suficientes para se incendiar.
- O aparelho a pulverizar deve dispor de uma ligação terra.
- Antes de quaisquer trabalhos no aparelho, retire a ficha de alimentação da tomada.

1.3 SEGURANÇA ELÉTRICA

Os modelos eléctricos devem ser ligados à terra. No caso de ocorrer um curto-circuito eléctrico, a ligação à terra reduz o risco de choque eléctrico, fornecendo um fio de escape para a corrente eléctrica. Este produto está equipado com um cabo que tem um fio de terra com uma ficha de ligação à terra adequada. Efectue a ligação à corrente eléctrica apenas através de um ponto de alimentação especial, p.ex. através de uma instalação de protecção anti-erro com INF ≤ 30 mA.

	PERIGO - Trabalhos ou reparações no equipamento eléctrico só podem ser realizados por um electricista devidamente qualificado para o efeito. Não se assume qualquer responsabilidade por uma instalação incorrecta. Desligar o aparelho. Antes de todas as reparações – retirar a ficha de alimentação da tomada.
	Perigo de curto-circuito por penetração na água! Nunca pulverize a unidade com equipamento de alta pressão ou vapor de alta de pressão.
	Cuidado – O cabo de alimentação para este equipamento actua como um conector de circuito de alimentação. O cabo de alimentação deve ficar próximo de uma tomada desobstruída e facilmente acessível.

2 INTRODUÇÃO

Este sistema de Alto Volume/Baixa Pressão (HVLP) foi criado para aplicar revestimentos a superfícies que podem ser pulverizadas mais rapidamente do que pintar com pincel e rolos e são pequenas demais para o uso de pulverizadores tradicionais sem ar. Os componentes deste sistema incluem um interruptor de energia, um cabo de alimentação, uma luz de aviso do filtro, um interruptor do disjuntor, um sistema de dupla filtração, um suporte do copo, um tubo de ar e uma saída de ar.

A turbina também está equipada com uma caixa de ferramentas. Está localizada no lado oposto da turbina e pode ser usada para armazenar conjuntos do projetor ou quaisquer outras pequenas peças sobresselentes.

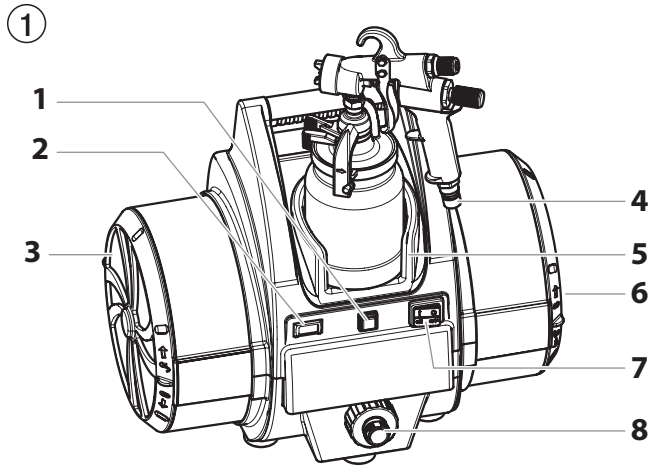

1. Interruptor do disjuntor
2. Lâmpada de aviso do filtro
3. Filtro
4. Entrada de ar
5. Suporte do opo
6. Filtro (na extremidade do tambor de filtro)
7. Botão liga-desliga
8. Salida de ar

* Tubo de ar não ilustrado.

Com este sistema HVLP você pode obter o acabamento profissional da mais alta qualidade com pouco preparo ou tempo de ajuste. Reveja todas as informações contidas neste manual antes de operar o sistema.

2.1 DADOS TÉCNICOS

Voltagem	220V-240V~, 50/60 Hz
Consumo de energia P1	1836 W
Consumo máx. de corrente	9,0A
Pressão de ar	0,72 bar
Rpm	21 000 rpm
Peso da turbina	15 kg
Cabo de alimentação	3 m
Capacidade do recipiente	1 liter
Comprimento do tubo principal	9,1 m
Comprimento do tubo flexível	1,5 m
Conjunto da boquilha (padrão)	No. 4 (1.8 mm)
Temperatura máx. de revestimento permissível	43ºC
Fluxo típico de revestimento	0,35 l/min
Nível de pressão sonora	
pulverizador turbo	75 dB (A) *
pistola de pulverização	76 dB (A)

* Ponto de medida: 1 m de distância da unidade e 1,60 m acima do solo, solo reverberante

** Ponto de medida: 2,5 m de distância da unidade e 1,60 m acima do solo.

3 USO DO SISTEMA HVLP

i	Consulte as seguintes informações para operar e compreender o sistema HVLP.
i	O seu sistema pode incluir um tubo (flexível) de ar curto. O tubo curto deve ser conectado ao tubo mais comprido ou a um sistema de pulverização remoto (vendido em separado) e NÃO diretamente à turbina. Consulte o manual de instruções da pistola de pulverização para obter instruções completas.

②

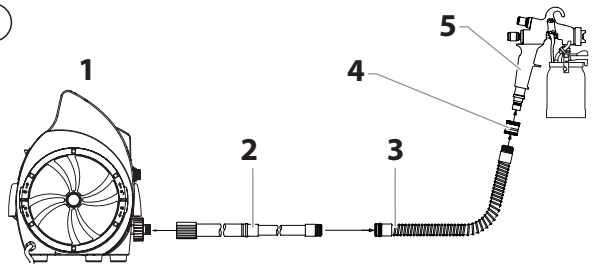

1. Turbina
2. Tubo de ar
3. Tubo flexível
4. Acoplamento
5. Pistola de pulverização

Atención	Não conecte o tubo flexível de ar curto diretamente à turbina, pois o tubo será danificado.

3.1 AJUSTES INICIAIS

i	Siga o procedimento abaixo para ajustar o sistema HVLP para operação.
	Mantenha o compressor o mais longe possível da área que está sendo pulverizada, para prevenir o risco de explosões ou de incêndios causados pelas peças elétricas que produzem faíscas.

1. Prepare o pulverizador para operação. Consulte o manual do pulverizador para ver as informações sobre o preparo, ajustes iniciais e pulverização do material.
2. Conecte a mangueira de ar à saída de ar do compressor.
3. Conecte a mangueira de ar à entrada de ar do pulverizador.
4. Conecte o cabo de alimentação do compressor a uma tomada aterrada.
5. Ligue o compressor e inicie a pulverização.

3.2 SISTEMA DE FILTRAGEM DUPLA

O compressor possui dois filtros de ar diferentes — um para o ar de atomização e o outro para o ar de resfriamento. O filtro do ar de atomização (1) é um filtro de dois estágios com malha fina destinado à retenção das partículas que poderiam danificar o acabamento. O ar de atomização é descarregado pelo bocal do pulverizador, atomizando o material de revestimento (2). O filtro do ar de resfriamento (3) é um filtro de malha comum utilizado para permitir a passagem do fluxo de ar adequado para o resfriamento do compressor. O ar de resfriamento é expelido pela saída do ar de resfriamento, localizada na frente do compressor (4).

③

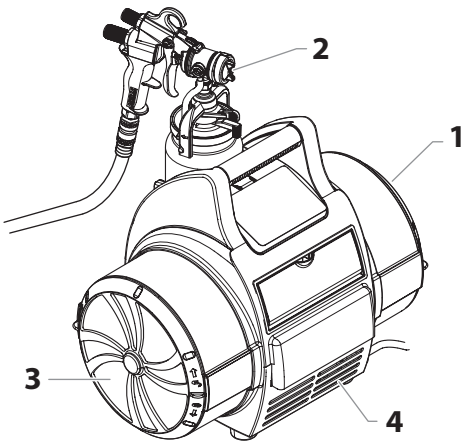

3.3 SISTEMA DE AVISO DOS FILTROS

O sistema de aviso dos filtros do compressor consiste em uma lâmpada vermelha de aviso localizada no painel frontal de controle e em um sensor de fluxo de ar, no interior do compressor. Quando esse sensor não detectar o fluxo correto de ar pelo compressor, a lâmpada de aviso do filtro será acesa, indicando que os filtros deverão ser limpos ou substituídos.

i	O sistema de aviso dos filtros não desliga o compressor.
Atención	Limpe os filtros com freqüência. Filtros entupidos podem causar calor excessivo e possivelmente danificar a unidade.

4 COLOCAÇÃO EM FUNCIONAMENTO

i	Antes de ligar à fonte de alimentação, certifique-se de que a voltagem corresponde à voltagem de funcionamento indicada na chapa de características da unidade. A unidade deve ser conectada a uma tomada antichoque ligada adequadamente à terra.

1. Rosque a extremidade do tubo de ar (mola antidobra) no turboventilador. Encaixe o tubo de ar na pistola de pulverização.
2. Abra a alavanca de fechamento no recipiente de tinta e remova-o.
3. Encha o recipiente de tinta com material de revestimento.
4. Verifique se a vedação do recipiente de tinta está limpa e na posição adequada.
5. Encaixe o recipiente na pistola de pulverização e prenda com a alavanca de fechamento.
6. Ligue o turboventilador.
7. Aponte a pistola para o objecto a ser pulverizado.
8. Determine as regulações do padrão de pulverização, largura do jacto, quantidade de material e de ar, do tubo de alimentação ascendente, ver fig. 4 - 10 e a descrição nas páginas 49/50.
9. Prima o gatilho da pistola de pulverização.

4.1 REGULAR A PISTOLA DE PULVERIZAÇÃO FC9900 PLUS

SELECÇÃO DO PADRÃO DE PULVERIZAÇÃO (FIG. 4)

A = **jacto plano vertical** para superfícies horizontais

B = **jacto plano horizontal** para superfícies verticais

C = **Jacto circular** para cantos, bordas e locais de difícil acesso.

④

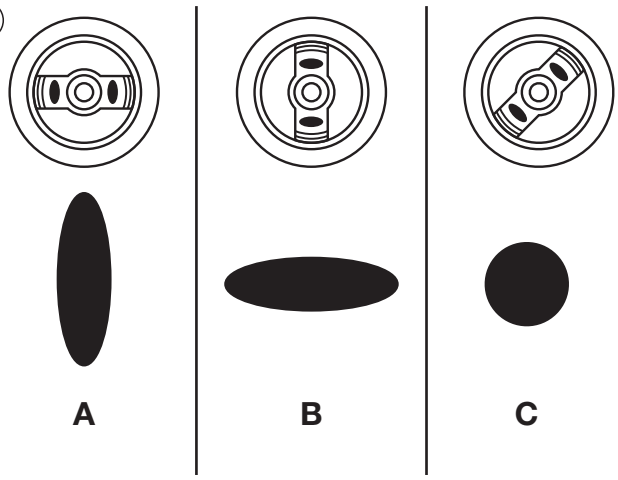

REGULAR O PADRÃO DE PULVERIZAÇÃO DESEJADO (FIG. 5)

Rode a cápsula de ar (1) na posição do padrão desejado.

Atención	Nunca prima o gatilho enquanto estiver a regular a cápsula de ar.

⑤

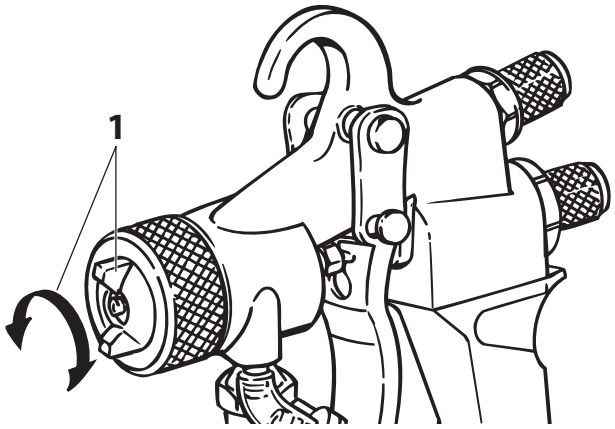

REGULAR A LARGURA DO JACTO DE PULVERIZAÇÃO (FIG. 6)

Anel de ajuste

Rode para a direita = jacto mais largo

Rode para a esquerda = jacto mais estreito

i	O anel de ajuste não prende a cápsula de ar!

⑥

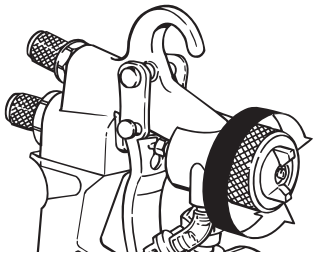

REGULAR A QUANTIDADE DE MATERIAL (FIG. 7)

Regule a quantidade de material rodando o botão de ajuste.

Rode para a esquerda = mais material

Rode para a direita = menos material

⑤

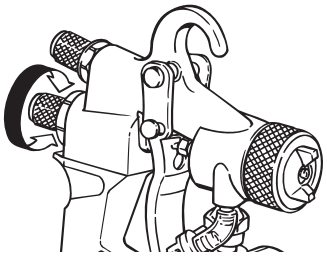

REGULAR A QUANTIDADE DE AR (FIG. 8)

A regulação correcta da quantidade de ar é decisiva para a atomização e formação da névoa de tinta.

⑧

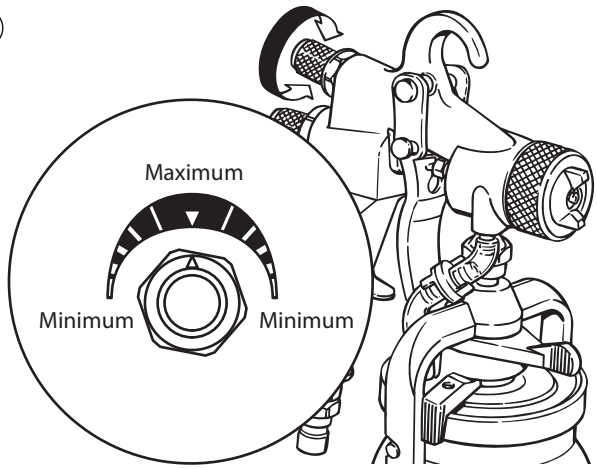

REGULAR O TUBO DE ALIMENTAÇÃO ASCENDENTE

PULVERIZAR UM OBJECTO QUE ESTEJA NO SOLO (FIG. 9)

Rode a alavanca de rotação para a direita o máximo possível.

⑧

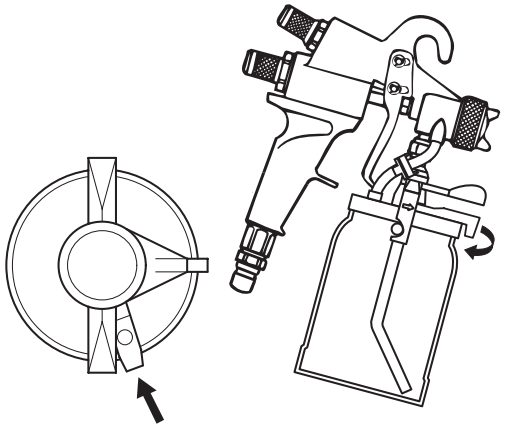

PULVERIZAR UM OBJECTO QUE ESTEJA NUMA POSIÇÃO ELEVADA (FIG. 10)

Rode a alavanca de rotação para a esquerda o máximo possível.

⑩

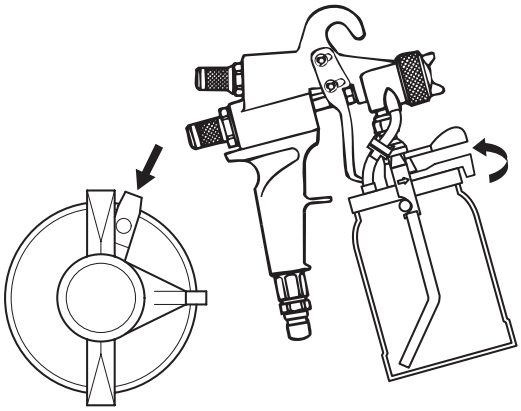

5 TÉCNICA DE PULVERIZAÇÃO

Mantenha verticalmente a pistola de pulverização a uma distância regular entre 3 a 20 cm do objecto a ser pulverizado.

Mova a pistola uniformemente quer na horizontal quer na vertical. Um movimento uniforme da pistola produzirá uma qualidade uniforme da superfície. Se a velocidade estiver correcta, não ocorrerão listras.

Inicie sempre a pulverização no lado de fora do objecto e evite interromper a pulverização enquanto estiver a pulverizar.

i	Se for usada a regulação do jacto circular, a distância pode ser aumentada de acordo com o tamanho do objecto a ser pulverizado.

- No caso de haver uma formação excessiva de névoa de tinta, regule o ar e o fluxo do material respectivamente e altere a distância do objecto.

CORRECTO

⑪

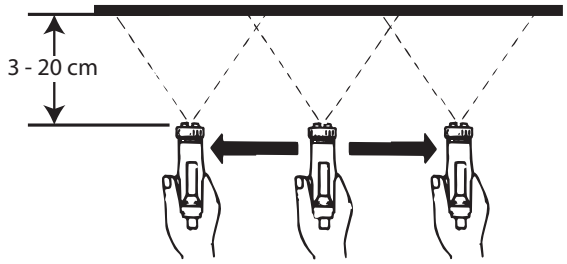

INCORRECTO

Formação excessiva de névoa de tinta, qualidade de superfície irregular.

⑫

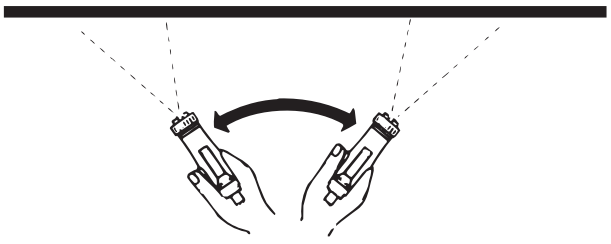

5.1 INTERVALOS DE TRABALHO

1. Rode o botão de regulação do material para a direita o máximo possível (fig. 13).

   Deste modo, protegerá a pistola de pulverização contra um funcionamento não intencional.

⑬

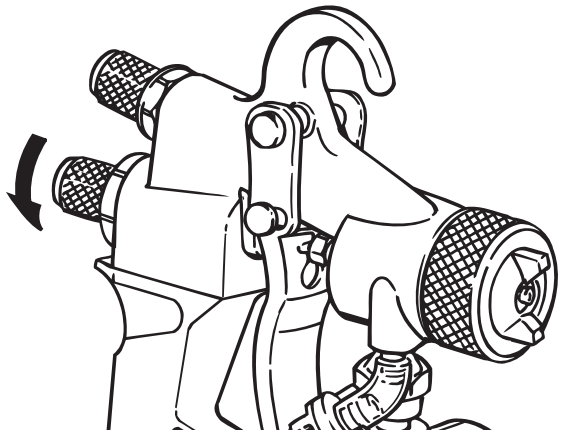

2. Desligue a unidade.

6 TERMINAR O TRABALHO E LIMPAR A UNIDADE

1. Desligue a unidade.
2. Mantenha a pistola de pulverização no recipiente original. Prima o gatilho para libertar a pressão no recipiente da pistola de pulverização.
3. Abra a alavanca de fechamento do recipiente de tinta e remova-o.
4. Esvazie o restante material de revestimento no recipiente original.
5. Encha o recipiente da pistola de pulverização com solvente ou água e atarraxe na pistola.

	Use apenas solventes com um ponto de inflamação superior a 21 ºC.

6. Sacuda bem a pistola de pulverização.
7. Ligue a unidade e pulverize o solvente ou a água num recipiente aberto.

	Nunca pulverize num recipiente com apenas uma abertura pequena (batoque)! Consulte os regulamentos de segurança.

8. Repita este procedimento até que o solvente, ou a água, saia limpo do bico.

   Depois esvazie completamente o recipiente de tinta.

	Nunca deixe solventes no recipiente da pistola de pulverização; a pressão pode acumular-se no recipiente.

   Mantenha a vedação do recipiente de tinta sempre limpa sem restos de material de revestimento e verifique regularmente se há sinais de deterioração.
9. Desligue a unidade.
10. Limpe as superfícies exteriores do recipiente de tinta e da pistola de pulverização com um pano molhado em solvente ou água.

	Não deixe a pistola de pulverização FC9900 Plus mergulhada no solvente por longos períodos! (As vedações e o tubo de ar na válvula sem retorno podem inchar, impedindo o seu funcionamento adequado.)

11. Desenrosque o anel de ajuste, remova a cápsula de ar e a placa de mola. Desenrosque a boquilha. Limpe a cápsula de ar, o bico e a agulha com um pincel e solvente ou água.

	Nunca utilize objectos metálicos pontiagudos para limpar as boquilhas ou os canais de ar da pistola de pulverização FC9900 Plus.

12. Aplique uma camada fina de óleo sem silicone nas áreas marcadas (fig. 14).

⑭

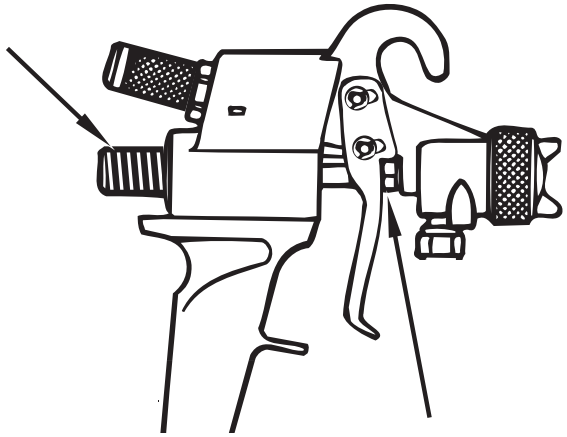

13. Se a pistola de pulverização não for utilizada por um longo período, deve ser limpa e protegida através da aplicação de uma camada fina de óleo sem silicone.

7 MANUTENÇÃO PERIÓDICA

i	Siga os procedimentos abaixo para manter o seu sistema HVLP em perfeitas condições de funcionamento.

7.1 LIMPEZA/SUBSTITUIÇÃO DOS FILTROS

Atención	Certifique-se de que a turbina está desconectada antes de mudar os filtros.

1. Remova as tampas dos filtros (1) em cada lado da turbina, rodando-as no sentido contrário ao dos ponteiros do relógio.

⑮

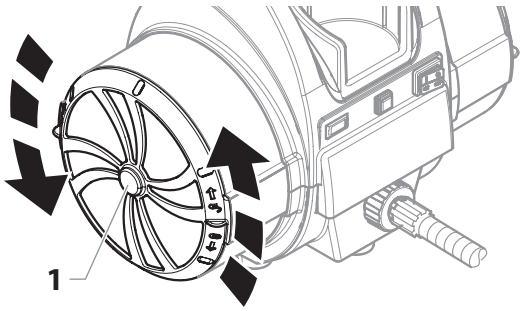

2. Remova cada conjunto do filtro (o pré-filtro [2] e o filtro [3]) do alojamento do filtro em cada lado da turbina.

i	O filtro de pregas branco (4) é removido da turbina da mesma forma que a tampa do filtro. Rode no sentido contrário ao dos ponteiros do relógio para abrir e remover.

⑯

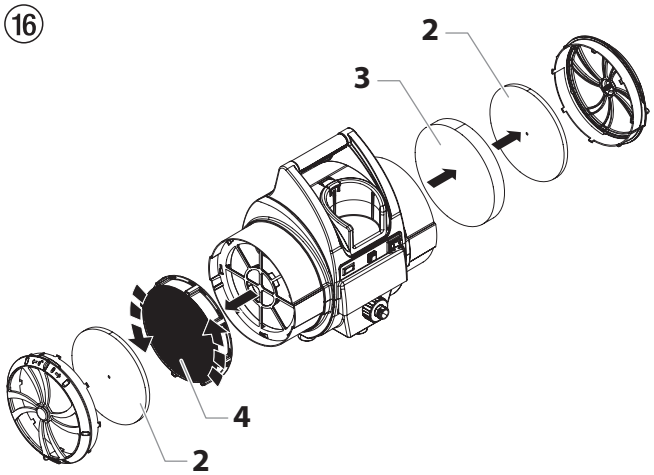

	Não utilize solventes altamente inflamáveis, como thinner de laca para limpar os filtros.
Atención	Não mergulhe o filtro de papel plissado em solventes. Apenas bata levemente no filtro ou use o ar pressurizado direcionado para o interior (o lado limpo).

3. Limpe os filtros. Bata levemente nos filtros para retirar as impurezas ou use o ar pressurizado para removê-las. Se as impurezas não saírem, mergulhe os filtros em água com sabão ou álcoois minerais. Deixe os filtros secar completamente antes de voltar a colocá-los na turbina.
4. Volte a inserir cada um dos filtros na caixa correspondente..

i	Certifique-se de que o filtro de pregas branco está encaixado de forma firme nos raios da caixa do filtro. Rode no sentido dos ponteiros do relógio para ficar fixo no lugar.

5. Volte a colocar as tampas dos filtros em cada lado da turbina, rodando-as no sentido dos ponteiros do relógio.

i	Após algumas limpezas, poderá ser necessário substituir os filtros. Consulte a lista de peças, localizada próxima ao final deste manual, para obter o número de peça do conjunto de substituição dos filtros.

7.2 LIMPAR OS TUBOS DE AR

1. Limpe periodicamente a superfície exterior do tubo de ar com um pano húmido para a manter limpa.

Atención	NÃO mergulhe nem enxague o tubo de ar com água ou qualquer químico. NÃO use metiletilcetona (MEK), nafta, álcoois minerais, diluente de tinta, xilol/xileno, ou toluol/tolueno para limpar o tubo de ar. A exposição ao longo do tempo pode causar danos no tubo. Armazene num lugar fechado com o cabo enrolado à volta do manípulo.

8 ESCOLHER UM CONJUNTO DE PROJECÇÃO

A pistola de pulverização HVLP deve ser equipada com o conjunto de projecção adequado para o tipo de trabalho que vai ser realizado. Um conjunto de projecção consiste num conjunto de agulha (Fig. 17, item 1), numa boquilha de fluido (2) e numa cápsula de ar (3).

⑰

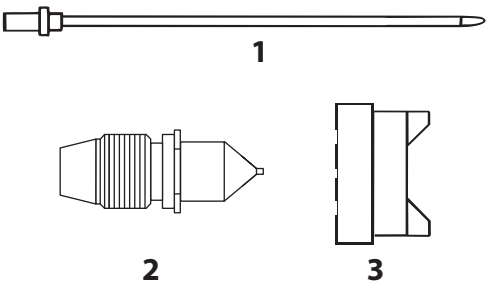

Um conjunto de projecção deve ser escolhido com base em duas coisas: o tipo de material a ser pulverizado e o acabamento desejado.

O esquema na página seguinte ajuda-o a escolher adequadamente.

8.1 ALTERAR UM CONJUNTO DE PROJECÇÃO

1. Remova o anel da cápsula de ar (Fig. 18, item 1) a cápsula de ar (2) e a placa de mola (3).

⑱

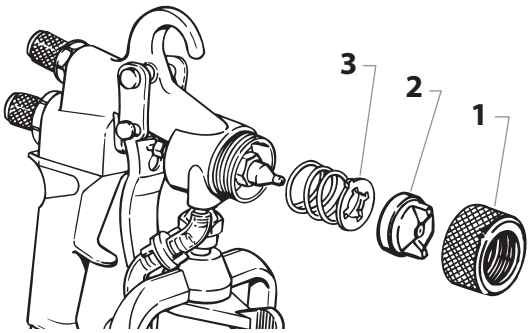

2. Remova a boquilha de fluido.

⑲

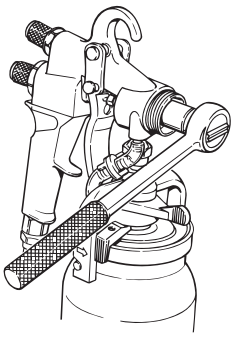

3. Remova o botão de regulação do fluxo de material (Fig. 20, item 1) e a mola (2).

⑳

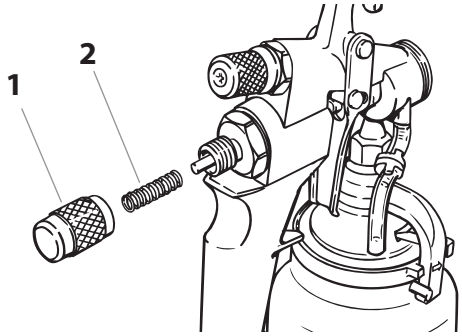

4. Remova a agulha (Fig. 21, item 1).

Atención

Se a agulha não sair facilmente, solte a porca do empanque para evitar que a agulha ou o empanque se danifique.

㉑

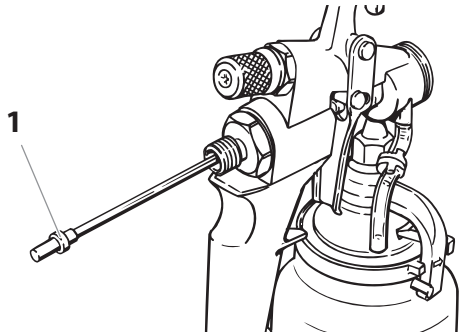

5. Instale o novo conjunto de projecção na ordem inversa.

9 ESQUEMA DO CONJUNTO DE PROJECÇÃO/REDUÇÃO DE MATERIAL

Antes de pulverizar, o material a ser usado tem de diluir-se com um solvente adequado e deve ser instalado o conjunto de projecção adequado. É sempre melhor seguir as recomendações dos fabricantes do material e os procedimentos para a dissolução.

Há dois métodos simples de medir a espessura adequada de um material:

1. Mergulhe um pau de tinta no material e retire-o, observe cuidadosamente à medida que o material escorre. Quando o material começar a formar gotas, estas devem cair a cada segundo.
2. Use um copo de viscosidade (P/N 0153165). Mergulhe o copo no material e remova-o. Use um relógio para cronometrar o tempo que o material leva a escorrer do copo num fluxo contínuo. Quando o fluxo contínuo parar, pare a cronometragem e consulte a tabela seguinte. Adicione o solvente adequado e continue a testar até a espessura adequada ser alcançada para o tipo de material que está a ser usado.

MATERIAL	VISCOSIDADE DIN-S (COPO 4 MM DIN)	CONJUNTO DE PROJECÇÃO
Tintas lacadas à base de solventes	15 - 45	3 - 4
Tintas lacadas solúveis em água	Siga as instruções do fabricante	4 - 5
Produtos preservadores de madeira (atenuadores, mordentes, etc.)	Não diluída	2 - 3
Materiais de efeito multicolor, tinta multicolor	Siga as instruções do fabricante	6 - 7
Tintas texturadas e efeito	Siga as instruções do fabricante	5 - 6

10 SOLUÇÃO EM CASO DE FALHAS

Tipo de avaria	Causa Possível	Medidas para eliminar a avaria
A. Redução ou inexistência do fluxo de ar	1. O botão de regulagem do fluxo de ar no pulverizador está fechado 2. Os filtros de ar estão obstruídos	1. Ajuste o botão de regulagem do fluxo de ar 2. Limpe ou substitua os filtros
B. A lâmpada de aviso dos filtros está acesa	1. Os filtros de ar estão obstruídos	1. Limpe ou substitua os filtros
C. O compressor não funciona	1. Não há energia elétrica 2. O disjuntor disparou. 3. Escovas do compressor gastas	1. Verifique a alimentação elétrica 2. Volte a ligar o disjuntor. Se o problema persistir, a turbina tem de ser inspecionada num serviço de assistência autorizado da Wagner. 3. Substitua as escovas em um centro de serviço autorizado Wagner
D. Ocorrência excessiva de arcos/ faíscas no compressor	1. Escovas do compressor gastas 2. Comutador danificado	1. Substitua as escovas em um centro de serviço autorizado Wagner 2. Substitua o compressor (consulte um técnico de serviços Wagner)

O motor da turbina pode ser danificado se sua manutenção não for realizada adequadamente. Solicite a verificação das escovas (Kit P/N 0276878) quanto a desgaste por um centro de manutenção autorizado a cada 400 horas.

Limpe os filtros frequentemente. Filtros entupidos podem causar aquecimento excessivo e possíveis danos na unidade.

Para obter informações adicionais de solução de problemas, consulte o manual que vem com sua pistola.

10.1 MANUTENÇÃO

Se o seu HVLP spray precisar de serviços durante o período de garantia, apresentar a unidade e o comprovante de compra ao distribuidor onde foi comprada. Conforme nossa opinião, a unidade poderá ser reparada ou substituída. Em nosso contínuo compromisso de melhorar a qualidade, nos reservamos o direito de efetuar mudanças nos componentes ou desenho quando necessários.

11 ACESSÓRIOS ESPECIAIS

RN 30 EXTENSÃO DO BICO (FIGURA 22)

para radiadores estriados, comprimento 30 cm

Peça Nr. **0261 020**

22

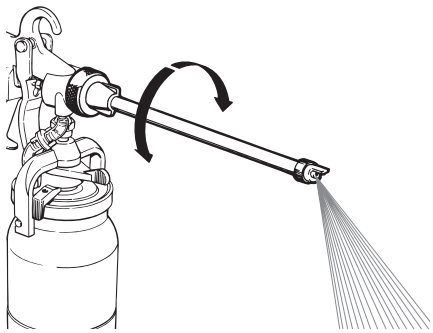

WSL 50 LANÇA DE PULVERIZAÇÃO (FIGURA 23)

Área de aplicação

Trabalho de reparação e renovação

Para tectos e paredes

O material é fornecido através de um depósito de pressão disponível comercialmente -

Peça Número **0261 023**

23

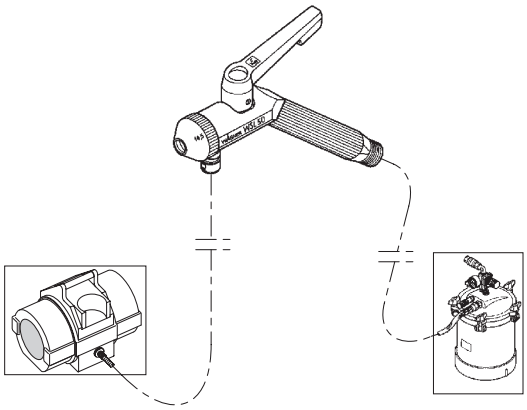

WSL 60 LANÇA DE PULVERIZAÇÃO (FIGURA 24)

Quando podem ser usados os materiais de revestimento?

Os materiais de revestimento que, devido às suas propriedades, não podem ser usados com uma pistola de pulverização, por ex. partículas de madeira líquida, revestimento de efeito multicolor, estuque ornamental, enchimento de pulverização e textura, etc.

Peça Nr. **0261 024**

24

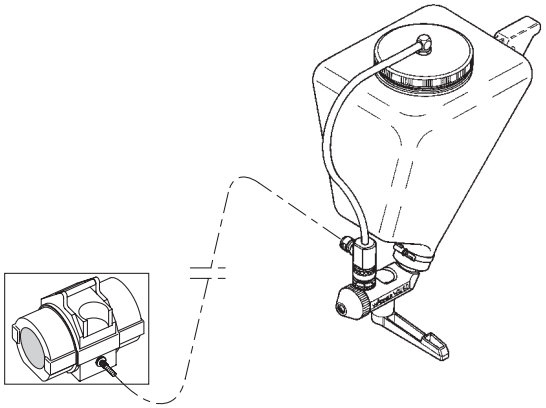

POWER CART

Peça Nr. **0524 001**

DEPÓSITO DE PRESSÃO REMOTO 1,9 L (FIG. 25)

Peça Nr. **0524 230**

25

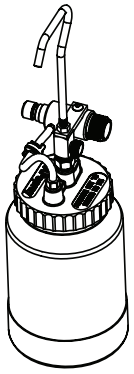

3 + 2 ANOS DE GARANTIA NESTE PRODUTO DE CONSTRUÇÃO WAGNER
(**Edição de** 03.03.2022)

A WAGNER fornece exclusivamente ao comprador comercial que tenha adquirido o produto a um comerciante especializado autorizado (doravante designado por "Cliente") uma garantia para os produtos indicados no site em https://go.wagner-group.com/3plus2-info, para além dos regulamentos legais da garantia, a menos que haja uma exclusão da garantia.

O período de garantia dos produtos (equipamentos) WAGNER no setor da construção é de 36 meses e começa a partir da data de compra da compra inicial. Se o produto for registado no site https://go.wagner-group.com/3plus2 nos 28 dias a partir da data de compra, o prazo de vigência da garantia é prolongado por 24 meses.

Em caso de aluguer comercial, utilização industrial (por exemplo, aplicação em regime de turnos) ou trabalho equivalente, o período de garantia é de 12 meses devido ao esforço significativamente mais elevado. Neste caso, reservamo-nos o direito de realizar um teste individual e, se necessário, rejeitar a garantia.

Caso os defeitos de material, processamento ou desempenho do equipamento se tornem visíveis durante o período de garantia, as reclamações de garantia devem ser reivindicadas imediatamente, o mais tardar num período de 2 semanas após a deteção do defeito.

As condições detalhadas de garantia estão disponíveis a pedido dos nossos parceiros WAGNER autorizados (ver website ou manual de instruções), ou em forma de texto, na nossa página de Internet:

https://go.wagner-group.com/pf-warranty-conditions

1 安全性规定 59
1.1 使用符号解释 59
1.2 安全隐患 59
1.3 电气安全 60

2 简介 61
2.1 规格 61

3 使用HVLP喷涂机 62
3.1 设置 62
3.2 双过滤系统 62
3.3 过滤器警示系统 62

4 开始操作 63
4.1 设置FC9900 Plus 喷枪 63

5 喷涂技术 65
5.1 工间休息 65

6 结束工作并清洁设备 66

7 维护 67
7.1 清洁/更换过滤器 67
7.2 清洁空气软管 67

8 选择喷射器组件 68
8.1 更换喷射器组件 68

9 材料稀释/喷射器组件表 69

10 故障检修 69
10.1 维修 69

11 专用附件 70

质保声明 71

备件清单 86
主机组件的备件清单 86
涡轮机组件的备件清单 88
上壳体组件的备件清单 90
下壳体组件的备件清单 92

接线图 94/95

销售与服务公司 99/100

1 安全性规定

1.1 使用符号解释

使用设备前，必须阅读和掌握本手册所载内容。特别注意具有下列符号的内容，并注意采取安全防护。

→ 本符号表示存在可能引起重伤或死亡的潜在危险。这是必须遵循的重要安全信息。

→ 本符号表示可能对您本人或设备造成危险。这是提醒如何防止设备受损或如何避免轻伤根源的重要信息，必须遵循。

→ 皮肤烧伤危险

→ 小心溶剂和油漆喷雾引起火灾。

→ 小心溶剂、油漆喷雾和不相容材料引起爆炸。

→ 小心吸入有害蒸气而造成危险。

→ 戴好护耳设备

→ 请戴眼睛防护装置

→ 应特别注意的重要信息说明。

1.2 安全隐患

危险：不相容材料造成的爆炸危险

会造成严重伤害或财产损失。

预防措施：

- 请勿使用含有漂白剂或氯的材料。
- 请勿使用卤代烃类溶剂，如二氯甲烷和1,1,1 -三氯乙烷。这些材料与铝不相容，会导致爆炸。如不确定材料与铝的相容性，请联系喷涂材料供应商。

要求时将提供设备制造所用的材料清单，以确认与将要使用的喷涂材料的相容性。

危险：概述

本产品可能造成人员重伤或财产损失。

预防措施：

- 操作设备前阅读所有说明和安全注意事项。
- 遵守适用的地方、州和国家通风、消防和运行管制法规。
- 只使用制造商许可的零件。使用不满足泵制造商的最低规格要求的零件和安全装置时，用户将承担全部风险和责任。
- 每次使用前，检查所有软管是否有开口、泄漏、磨损或盖子鼓胀。检查接头是否损坏或活动。如果出现上述任何一种情况，应立即更换软管。软管不得进行维修。用相同的替换软管进行更换。
- 严禁将喷枪对准人员身体的任何部位。
- 穿戴衣帽，以防油漆接触皮肤和头发。
- 戴好护耳设备。
- 不要在大风天气在室外喷涂。
- 切勿离开设备而无人看管。不要让儿童或不熟悉HVLP设备操作的人员接近设备。

危险：小心有害蒸气

吸入或与身体接触时，油漆、溶剂和其他材料可能产生有害作用。这些蒸气可能导致严重恶心、昏厥或中毒。

预防措施：

- 如果存在吸入蒸汽的可能，请使用呼吸器或面罩。阅读随面具提供的所有说明，以确保提供必要的保护。
- 请戴眼睛防护装置。
- 请穿喷涂材料制造商要求的防护服。

危险：皮肤烧伤危险

加热的零件可导致严重的皮肤烧伤。

预防措施：

- 软管和喷枪上的快脱接头在使用过程中会变热。避免皮肤接触发热的快脱接头。让快脱接头冷却后，再从软管上断开喷枪。

危险：爆炸或起火

溶剂和油漆烟雾可能爆炸或着火。可能会发生严重伤害和/或财产损坏。

预防措施：

- 排除大量废气，导入新鲜空气，以保持喷涂区域内的空气中不含易燃蒸汽。
- 避免所有点火源，如静电火花、电器、火焰、指示灯、高温物体以及连接和断开电源线或工作灯开关时产生的火花。
- 塑料会造成静电火花。切勿悬挂塑料布来封闭喷涂区域。喷涂易燃材料时，不要使用塑料布。
- 不要在喷涂区域内吸烟。
- 灭火器必须到位并处于良好的工作状态。
- 电源线必须连接到接地电路（仅限电气单元）。
- 遵守喷涂材料和溶剂制造商的警告和说明。熟悉喷涂材料的材料安全数据表和技术信息，以确保安全使用。
- 使用闪点在70° F (21° C)以下的材料时要特别小心。闪点是液体会产生足以点燃的蒸汽的温度。
- 被喷涂的物体必须接地。
- 在设备上进行维修工作前，从插座上拔出电源插头。

1.3 电气安全

电气设备必须可靠接地。在电源短路时，接地能够为电流提供一条散逸线路，从而减少产生电击的危险。本产品配备的电源线上，配有带接地插头的接地线。只能通过专门馈电点连接到电源，如通过INF<30mA的故障保护装置。

	危险—熟练电工方可使用和维修电气设备。如安装不正确，本公司概不负责。关停喷涂机。每次开始维修前，拔下插座上的电源插头。
	电动设备进水会引起短路危险。禁止用高压清洁器或高压蒸汽清洁器冲洗喷涂机
	小心 - 此设备的电源线用作电源电路连接器。电源线必须插在易于接近、无阻碍的插座中。

2 简介

本高容量/低压力（HVLP）喷涂系统设计用于在特定的表面上喷涂涂料，在这些表面上喷涂速度可快于刷涂或滚涂，且面积对传统无气喷涂机而言太小。本系统的部件包括电源开关、电源线、过滤器警示灯、断路开关、双过滤系统、杯座、空气软管和出气口。

涡轮机也配有工具箱。位于涡轮机背面，可用于存放探照灯组件或其他任何小备件。

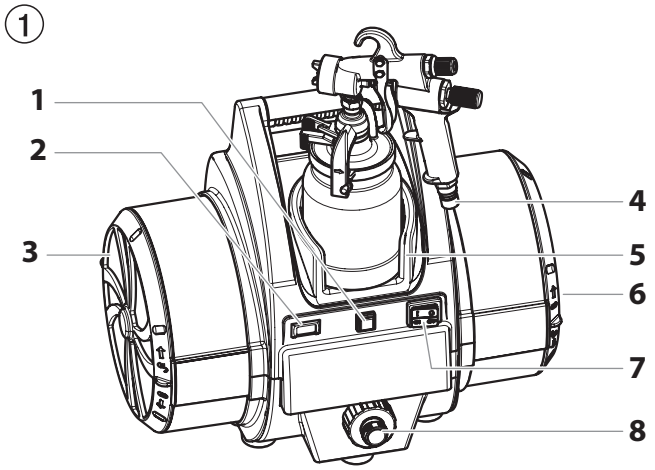

1. 断路开关
2. 过滤器警示灯
3. 过滤器
4. 进气口
5. 杯座
6. 过滤器（料罐末端内）
7. 电源开关
8. 出气口

* 空气软管没有拍上。

使用本HVLP喷涂系统，几乎不需要准备或设置时间，就能得到最高质量的专业涂层表面。操作本系统前，请再次阅读本手册中包含的所有信息。

2.1 规格

电压	220V-240V~, 50/60 Hz
功率消耗P1	1836 W
最大电流消耗	9,0A
空气压力	0,72 bar (10,5 psi)
转/分	21 000 rpm
涡轮机重量	15 kg
电源电缆	3 m
容器容量	1 liter
主软管长度	9,1 m
快接软管长度	1,5 m
喷嘴套件（标准）	No. 4 (1.8 mm)
最高允许喷涂温度	43ºC
典型喷涂流量	0,35 l/min
最大噪声级	
涡轮鼓风机	75 dB (A) *
喷漆枪	76 dB (A)

* 测定位置：距设备1 m，离地面1.60 m，混响地面。

** 测定位置：距设备2.5 m，离地面1.60 m。

3 使用HVLP喷涂系统

i	请参阅以下信息，以操作和了解HVLP喷涂系统。
i	您的系统可能包括一节短（快接）空气软管。应将短软管连接到长软管或远程喷涂系统（另外出售），不要直接连接到涡轮机。完整说明见喷枪说明书。

②

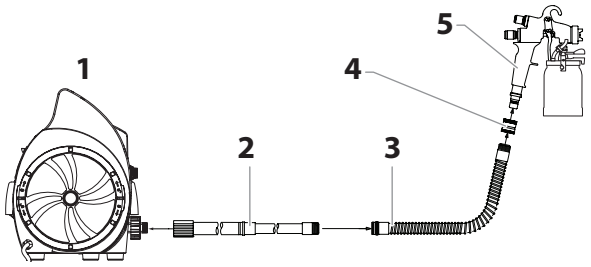

1. 涡轮机
2. 空气软管
3. 快接软管
4. 接头
5. 喷枪

注意	不要将短快接空气软管直接连接到涡轮机，因为软管会损坏。

3.1 设置

i	使用以下步骤设置HVLP喷涂系统，以进行操作。
	让涡轮机尽可能远离喷涂区域，以防止因电气元件打火引起的爆炸或火灾。

1. 对喷枪进行操作准备。请参阅喷枪手册了解材料准备、设置和喷涂信息。
2. 将空气软管连接到涡轮机上的出气口。
3. 将空气软管连接到喷枪上的进气口。
4. 将涡轮机电源线插入接地的插座。
5. 打开涡轮机，开始喷涂。

3.2 双过滤系统

涡轮机有两个不同的空气过滤器 - 一个用于雾化空气，另一个用于冷却空气。雾化空气过滤器（1）是一种二级细网过滤器，用于捕获可能损坏涂层表面的颗粒。雾化空气通过喷枪喷嘴排出，用于在喷嘴中雾化喷涂材料（2）。冷却空气过滤器（3）是一种粗网过滤器，设计用于让适量的空气流过涡轮机，用于冷却目的。冷却空气通过涡轮机前面的冷却空气排放口排出（4）

③

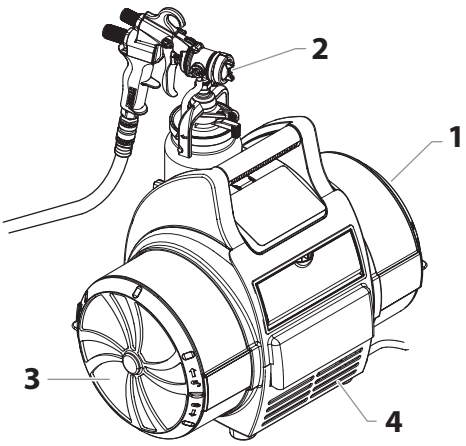

3.3 过滤器警示系统

涡轮机上的过滤器警示系统由控制面板上的红色过滤器警示灯和涡轮机内部的空气流量开关组成。当空气流量开关未检测到适量空气流量涡轮机时，过滤器警示灯将变亮，以提示用户清洁或更换过滤器。

i	过滤器警示系统不会关闭涡轮机。
注意	定期清洁过滤器。过滤器堵塞会导致过多热量，可能会损坏涡轮机。

4 开始操作

i	连接电源前，确保电源电压与铭牌上的工作电压相符。设备必须用正确接地的防电击插座连接。

1. 将空气软管端头（抗扭弹簧）旋到涡轮鼓风机上。将空气软管接到喷漆枪上。
2. 打开油漆容器上的闭杆，取下油漆容器。
3. 在油漆容器中装上喷涂材料。
4. 检查确保油漆容器密封干净且正确就位。
5. 将容器夹到喷枪上，并用闭杆固定。
6. 打开涡轮鼓风机。
7. 将喷漆枪指向要喷涂的物体。
8. 确定喷涂图案、喷涂射流宽度、材料量、空气量的设置和升液管设置，见图4-10和第63/64页的说明。
9. 操作喷漆枪上的扳机。

4.1 设置FC9900 PLUS喷枪

喷涂图案选择（图4）

A = 喷涂水平表面的垂直扁平射流

B = 喷涂垂直表面的水平扁平射流

C = 喷涂角落、边缘和难以接近位置的圆形射流

④

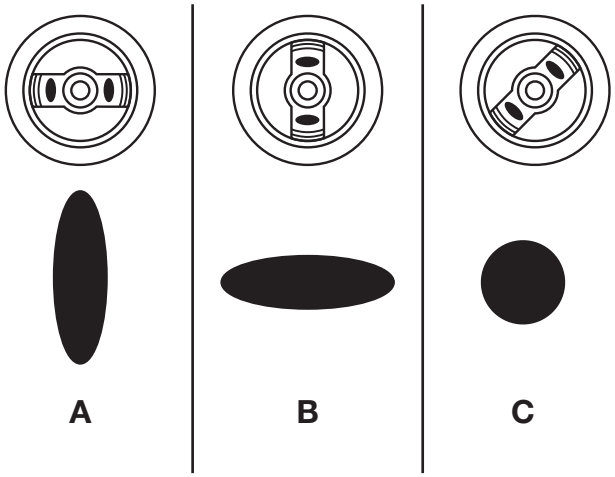

设置所需的喷涂图案（图5）

将空气帽（1）旋到所需的喷涂图案位置。

注意	调节空气帽设置时切勿拉扳机。

⑤

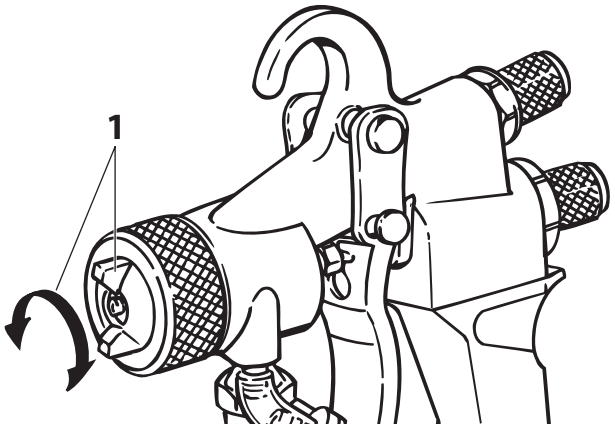

设置喷涂射流宽度（图6）

调节环

右旋 = 增大喷涂射流宽度

左旋 = 减小喷涂射流宽度

i	调节环不固定空气帽！

⑥

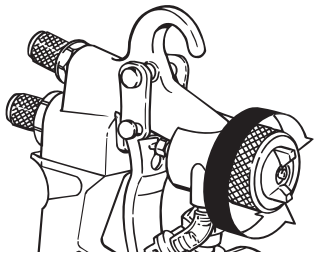

设置材料量（图7）

通过旋动材料调节旋钮来设置材料量。

左旋 = 增加材料

右旋 = 减少材料

⑦

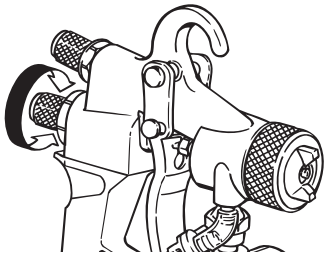

设置空气量（图8）

空气量的正确设置对雾化和漆雾的形成起决定性的作用。

⑥

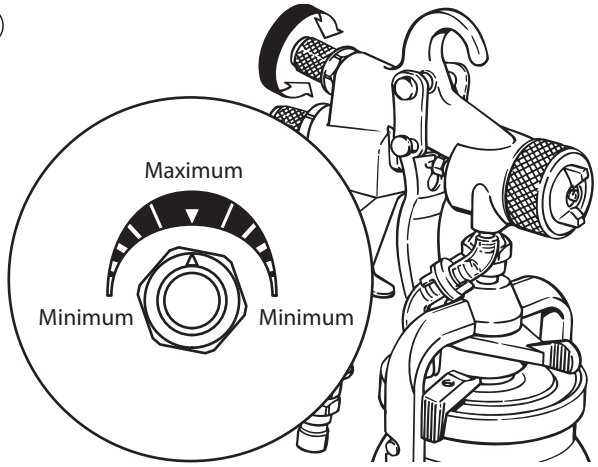

设置升液管

喷涂平放在地板上的物体（图9）

将旋杆顺时针旋到底。

⑨

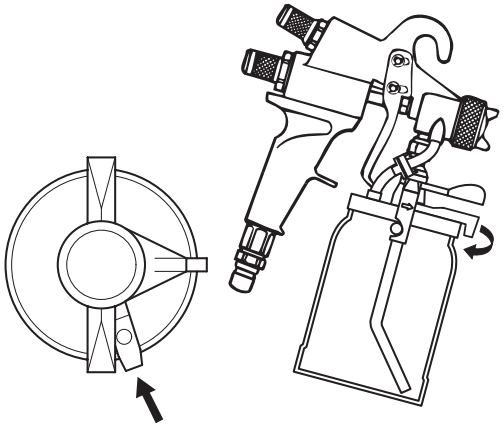

喷涂头顶上方的物体（图10）

将旋杆逆时针旋到底。

⑩

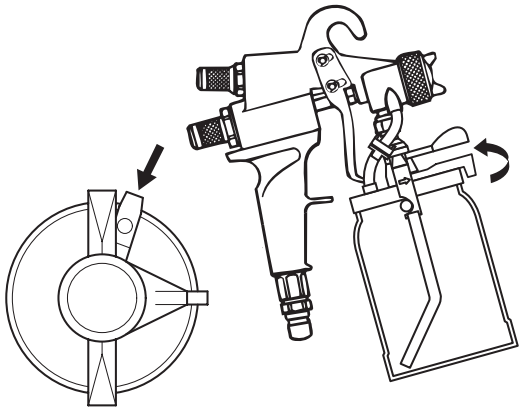

5 喷涂技术

保持喷漆枪直立，与被喷涂的物体保持3 - 20 cm左右的恒定距离。

左右或上下匀速移动喷漆枪。如果匀速移动喷枪，将产生均匀的表面涂层。如果速度正确，将不会发生流动。

始终在远离物体时开始喷涂，避免在喷枪未离开物体时停止喷涂。

i	如果使用圆形射流设置，可以根据被喷涂的物体的尺寸增大距离。

- 如果形成过量漆雾，分别调节空气和材料量，并改变距物体的距离。

正确

⑪

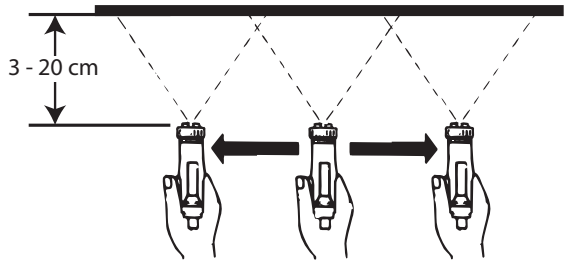

错误

过量漆雾形成，表面涂层不均匀。

⑫

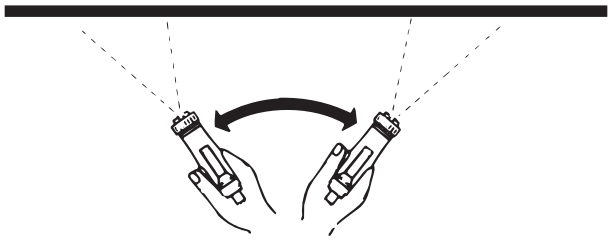

5.1 工间休息

1. 将材料调节旋钮右旋到底（图13）。
   这样可防止喷漆枪意外操作。

⑬

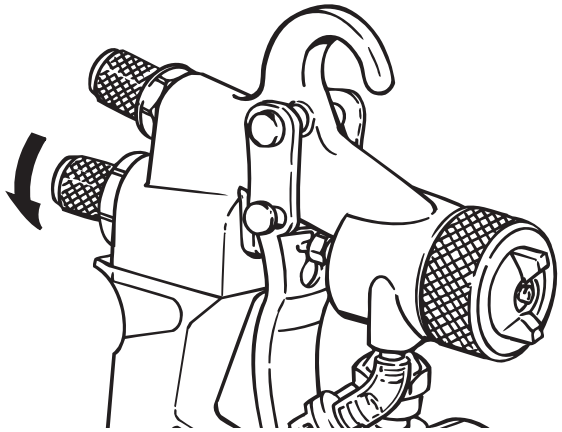

2. 关闭设备。

6 结束工作并清洁设备

1. 关闭设备。
2. 将喷漆枪放入原容器。按扳机释放喷枪容器中的压力。
3. 松开油漆容器闭杆，取下容器。
4. 将剩余的喷涂材料倒进原容器。
5. 在喷枪容器中装上溶剂或水，然后装到喷枪上。

	只使用闪点在21 ° C以上的溶剂。

6. 充分摇动喷漆枪。
7. 打开设备，将溶剂或水喷入一个敞开的容器。

	切勿喷入只有一个小开口（桶孔）的容器！

8. 重复此操作，直到流出喷嘴的溶剂或水变得清亮。

   然后完全清空油漆容器。

	切勿将溶剂留在喷枪容器中；这样会造成容器中产生压力。

   始终保持油漆容器密封上没有残留喷涂材料，定期检查是否有损坏迹象。
9. 关闭设备。
10. 用浸有溶剂或水的抹布清洁油漆容器和喷漆枪外表面。

	不要长时间将FC9900 Plus喷枪浸在溶剂中！（止回阀上的密封和空气管会泡胀，妨碍它们正常工作。）

11. 拧松调节环，拆除空气帽和弹簧板。拧松喷嘴。用刷子和溶剂或水清洗空气帽、喷嘴和针。

	切勿使用尖锐的金属物体清洁FC9900 Plus喷枪的喷嘴或空气通道。

12. 在标出的区域涂一薄层无硅油（图14）。

⑭

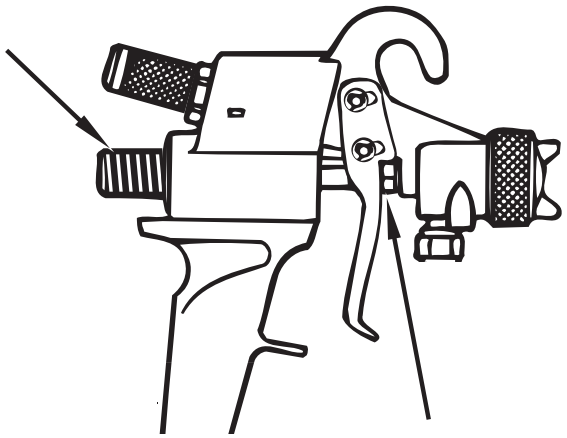

13. 如果在一段时间内不使用喷漆枪，应清洗并涂一薄层无硅油进行保护。

7 维护

i	使用以下步骤，以使HVLP喷涂系统保持正常运行。

7.1 清洁/更换过滤器

注意	更换过滤器前，确保拔出涡轮机插头。

1. 逆时针转动拆除涡轮机每侧的过滤器盖（1）。

⑮

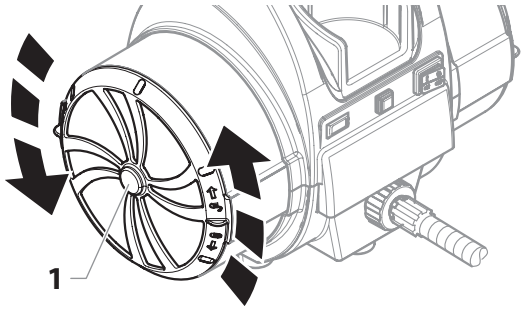

2. 从涡轮机每侧的过滤器壳体内移出每个过滤器组（预滤器[2]和过滤器[3]）。

i	从涡轮机上拆下白色折叠过滤器（4）的方法与过滤器盖相同。逆时针转动以解锁，然后拆除。

⑯

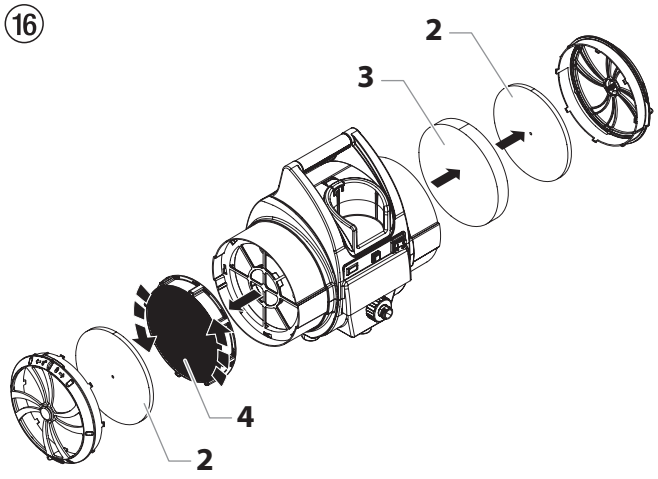

注意	不要使用高易燃溶剂（如漆稀释剂）清洗过滤器。
注意	不要在溶剂中浸泡纸质折叠过滤器。只能轻敲过滤器或使用压缩空气从里侧（清洁侧）吹。

3. 清洁过滤器。轻敲过滤器以敲出污染物或使用压缩空气吹出污染物。对于不容易吹出或敲下的材料，可将过滤器在水或矿物油精中浸泡。将过滤器装回涡轮机前应让其干透。
4. 将每个过滤器插入其相应的滤桶。

i	确保将白色折叠过滤器牢固地装到滤桶的辐板上。顺时针旋转到位。

5. 顺时针转动将过滤器盖装到涡轮机每一侧。.

i	清洁数次后，可能需要更换过滤器。请参阅本手册末尾部分的零件清单，以找到过滤器替换套件的零件编号。

7.2 清洁空气软管

1. 用湿布定期擦试空气软管外表面，以保持清洁。

注意	不要将空气软管浸入水或任何化学品中或用这些物品冲洗软管。 不要使用甲基乙基酮（MEK）、汽油，矿物精油、油漆稀释剂、二甲苯或甲苯清洁空气软管。长时间暴露会对软管造成损坏。 在手柄上缠上绳子后存放在室内。

8 选择喷射器组件

HVLP喷枪应装有适合将要进行的工作类型的正确喷射器组件。喷射器组件由针组件（图17，项目1）、流体喷嘴（2）和空气帽（3）组成。

⑰

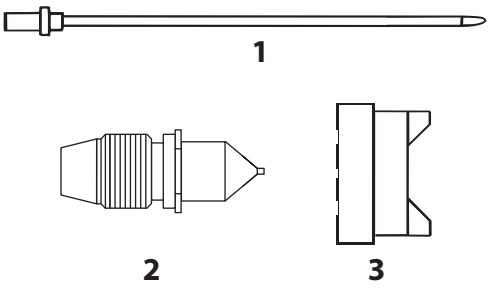

应根据两个因素选择喷射器组件：要喷涂的材料的类型和所需的表面光洁度。

下页的表格可以帮助您做出正确选择。

8.1 更换喷射器组件

1. 拆除空气帽环（图18，项目1）、空气帽（2）和弹簧板（3）。

⑱

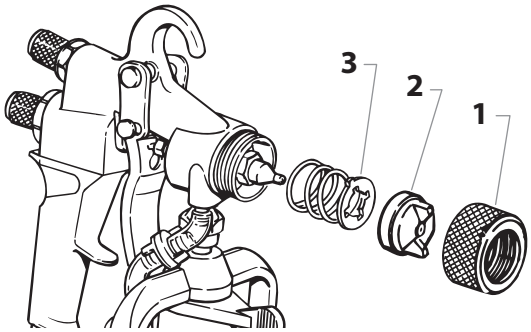

2. 拆除流体喷嘴。

⑲

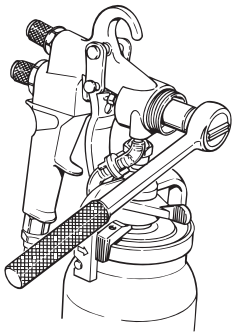

3. 拆除材料流量调节旋钮（图20，项目1）和弹簧（2）。

⑳

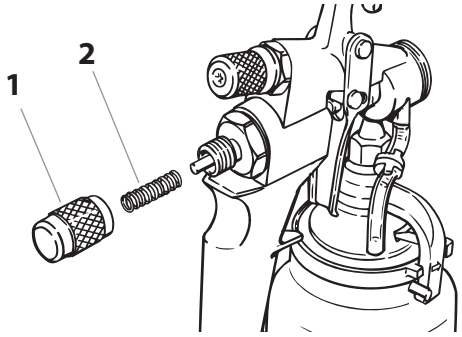

4. 拆除针（图21，项目1）。

注意

如果针不容易滑出，拧松盘根螺母，以防损坏针或盘根。

㉑

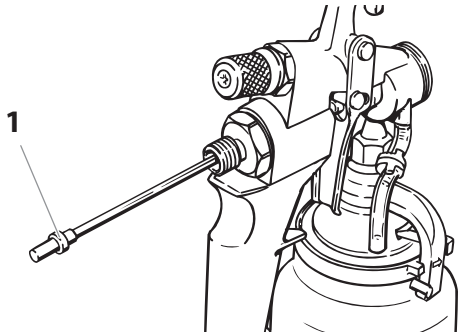

5. 以相反顺序安装新喷射器组件。

9 材料稀释/喷射器组件表

喷涂前，必须用合适的溶剂稀释所用的材料，并安装正确的喷射器组件。应始终遵守材料制造商的建议和稀释步骤。

有两种测量材料稠度的简单方法：

1. 将一根漆棒放入材料后再取出，在材料流下时仔细观察。当材料开始形成滴时，滴落间隔应在1秒钟左右。
2. 使用粘度杯(P/N 0153165)。将粘度杯放入材料后再取出。用手表或时钟来计时从杯中流出连续液流的时间。一旦连续液流断开，停止计时，参阅下表。添加适当的溶剂并继续测试，直到达到适合您所使用的材料类型的正确稠度。

材料	粘度DIN-s（4 mm DIN杯）	喷射器组件
溶剂基硝基漆	15 - 45	3 - 4
水基硝基漆	遵守制造商的说明	4 - 5
木材防腐剂（薄涂粉、媒染剂等）	未稀释	2 - 3
多彩效果材料、多彩油漆	遵守制造商的说明	6 - 7
质感和效应油漆	遵守制造商的说明	5 - 6

10 故障检修

故障类型	可能的原因	故障排除措施
A. 气流受阻或无气流	1. 喷枪上空气流量调节旋钮关闭 2. 空气过滤器堵塞	1. 调节空气流量调节旋钮 2. 清洁或更换过滤器
B. 过滤器警示灯亮	1. 空气过滤器堵塞	1. 清洁或更换过滤器
C. 涡轮机无电	1. 电源无电 2. 断路器跳闸。 3. 涡轮机电刷磨损	1. 检查电源 2. 复位断路器。如果问题仍未解决，在授权的泰坦服务中心检查涡轮机。 3. 在授权的泰坦服务中心更换电刷。
D. 涡轮内电弧放电/点火花严重	1. 涡轮机电刷磨损 2. 换向器损坏	1. 在授权的泰坦服务中心更换电刷。 2. 更换涡轮机（联系泰坦维修技师）

如不正确保养，会损坏涡轮机电机。每运行400小时，请授权的服务中心检查电刷（套件、P/N 0276878 磨损情况。

定期清洁过滤器。过滤器堵塞会导致过多热量，可能会损坏装置。

其他故障排除信息见随喷枪提供的手册。

10.1 维修

如果喷涂系统在保修期内需要维修，请将装置和购货单据拿到原购买经销商处。我们将根据情况选择维修或更换。为了持续提高质量，我们保留在需要时更改部件或设计的权力。

11 专用附件

RN 30喷嘴延长管（图22）

用于肋片散热器，长30cm。

零件编号0261 020

㉒

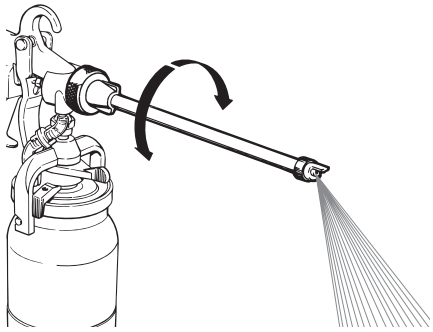

WSL 50喷杆（图23）

应用领域

整治与维修工作

对于天花板和墙壁

通过市售压力罐供应材料。

零件编号0261 023

㉓

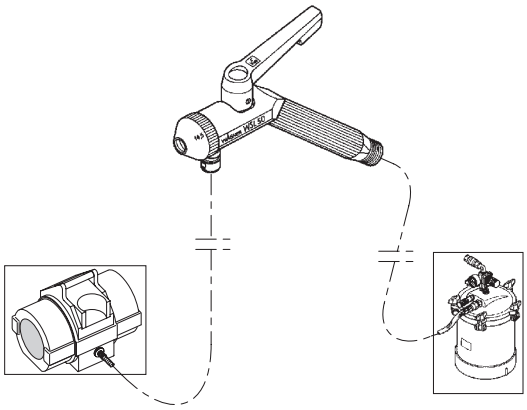

WSL 60喷杆（图24）

可以使用哪些喷涂材料?

因其特性而无法用喷漆枪喷涂的喷涂材料，如液体木片、多彩效果涂料、装饰石膏、花纹及喷涂填料等。

零件编号0261 024

㉔

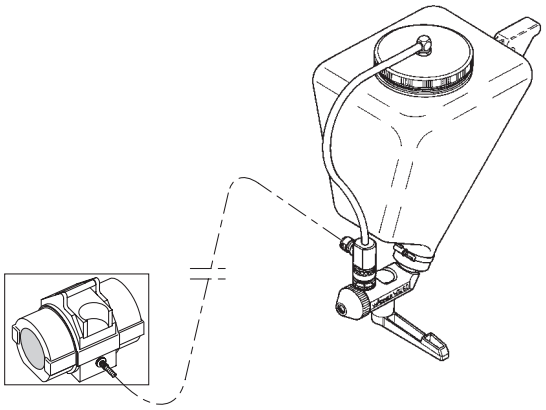

动力推车

零件编号0524 001

1.9 L分体式压力罐（图25）

零件编号0524 230

㉕

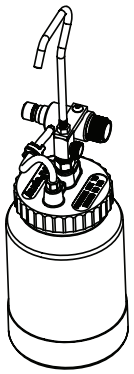

质保声明

1. 质保范围

所有瓦格纳尔建筑涂装设备（下文简称为“产品”）都严格按照瓦格纳尔质保要求经过了认真检验、测试和验收。瓦格纳尔公司只对在授权经销商处购买本产品并且在“金枪俱乐部”在线完成注册的商业或专业用户（下文简称为“客户”）提供延保，。

本质保不影响买方根据购买合同向卖方就产品缺陷索赔或要求法定权利。按质保规定，由我公司决定是否更换或修理产品或部件，已更换的产品或部件为本公司所有。

2. 质保期限

质保期24个月。对于工业使用或有同等程度的损耗，比如是连班班组操作或租赁等，质保期为12个月。质保期自授权经销商交付之日起开始计算。购买单据原件上的日期具有权威性。

所有2015年12月25日以后在授权经销商处购买的，并且在交付之日起2周内接受以下条件在瓦格纳尔“金枪俱乐部”在线完成注册的设备都可以享受质保期延长至36个月的权利。购买单据原件上需显示交付日期，质保卡方可生效。客户必须在线将信息填写完整才能完成注册。客户必须填写有效的个人微信号。环保无纸化电子质保证书将在客户注册后4周内通过微信或电邮发送。

按质保条款维修机器时，质保期既不延长也不重新开始计算。

一旦质保期已过，则客户不可根据原质保条款提出要求。

3. 流程

如在质保期限内发现材料、设备运转或性能有缺陷，应立即提出质量保证索赔，最长不超过2周内提出索赔。

交付设备的授权代理商有权受理质保问题，或向指定的维修中心提出。维修中心信息请参见官方微信平台或致电4006118808咨询。必须自付运费将产品送修，并附上原始购买单据，详细说明采购日期和产品名称。为便于提出延长质保要求，必须附上质保卡。

送维修中心或返还造成的运费以及产品丢失或受损风险均由客户承担。

4. 质保免除

以下情形将不予质保 部件由于正常使用或自然磨损造成的磨损老化以及因此导致的产品缺陷。尤其是电缆线、阀门、包装、喷嘴、缸套、柱塞杆、涂料流经组件、过滤器、料管、密封圈、螺杆、螺杆胶套等部件；

由于磨损老化导致的损坏，尤其是带小颗粒的涂料所造成的，如分散性漆、灰浆、腻子、黏结剂、釉料、含石英涂料。

由于下述原因导致的设备故障：不遵守操作指南，不适当或不专业的使用，错误组装以及买方或第三方让他人擅自组装，在本设计目的之外的使用，天气反常，涂料不匹配，工作环境不合适，电源电压/频率不对，操作过度，维修，保养以及/或清洁失误。

因使用非瓦格纳尔原装配件、可选件、或零件而导致的故障。

擅自对产品作出改动。

序列号已被撤销或模糊不清的产品。

非瓦格纳尔授权人员对设备进行了修理。

和设定性能略有偏差，但不影响设备的价值和使用的产品。

被部分或全部拆开的产品。

5. 其他

上述质保仅限于在中华人民共和国内的授权经销商处购买并在该国内使用的产品。

如检查发现了非质保产品，由买方承担修理费用。

上述规定确定了我公司的法律关系。额外的要求，尤其是针对产品或对其使用而引起的任何形式的损坏和损失的要求，除所述适用范围外，不受产品责任法案支持。

本规定不影响向专门经销商提出 产品缺陷索赔要求。

本质保符合中国法律规定。合同语言是中文。如本质保的中文文本和外文文本意思有偏差时，以中文文本为准。瓦格纳尔建筑涂装保留最终解释权。

瓦格纳尔建筑涂装
中国上海市
Wagner Spraytech (Shanghai) Co., Ltd.
Division ProfessionalFinishing
Flr 1，Building 10， No 58，3 rd Jiangchang Rd
Shanghai 200436
China

1 ПРАВИЛА ТЕХНИКИ БЕЗОПАСНОСТИ ____ 73
1.1 Объяснение используемых символов ____ 73
1.2 Опасные производственные факторы ____ 73
1.3 Правила безопасности при работе с электрическим оборудованием ____ 74

2 ВВЕДЕНИЕ ____ 75
2.1 Технические характеристики ____ 75

3 ИСПОЛЬЗОВАНИЕ КРАСКОПУЛЬТА НИЗКОГО ДАВЛЕНИЯ С ВЫСОКИМ ПОТРЕБЛЕНИЕМ СЖАТОГО ВОЗДУХА (HVLP) ____ 76
3.1 Настройка ____ 76
3.2 Двойная фильтрационная система ____ 76
3.3 Система предупреждения о засорении фильтра ____ 76

4 НАЧАЛО РАБОТЫ ____ 77
4.1 Регулировка пистолета-распылителя FC9900 Plus ____ 77

5 СПОСОБ РАСПЫЛЕНИЯ ____ 79
5.1 Перерывы в работе ____ 79

6 ЗАВЕРШЕНИЕ РАБОТЫ И ЧИСТКА АППАРАТА ____ 80

7 ОБСЛУЖИВАНИЕ ____ 81
7.1 Очистка/замена фильтров ____ 81
7.2 Очистка воздушных шлангов ____ 81

8 ВЫБОР СОПЛОВОГО КОМПЛЕКТА ____ 82
8.1 Замена соплового комплекта ____ 82

9 ТАБЛИЦА СОПЛОВЫХ КОМПЛЕКТОВ / РАЗВЕДЕНИЯ МАТЕРИАЛА ____ 83

10 ДИАГНОСТИКА НЕИСПРАВНОСТЕЙ ____ 83
10.1 Обслуживание ____ 83

11 СПЕЦИАЛЬНЫЕ ПРИНАДЛЕЖНОСТИ ____ 84

СХЕМА ГИДРАВЛИЧЕСКОЙ СИСТЕМЫ ____ 85

ПЕРЕЧЕНЬ ЗАПАСНЫХ ЧАСТЕЙ ____ 86
Перечень запасных частей для основного узла ____ 86
Перечень запасных частей для турбины в сборе ____ 88
Перечень запасных частей для верхнего корпуса в сборе ____ 90
Перечень запасных частей для нижнего корпуса в сборе ____ 92

СХЕМА ЭЛЕКТРОПРОВОДКИ ____ 94/95

КОМПАНИИ ПО РЕАЛИЗАЦИИ И ОБСЛУЖИВАНИЮ ОБОРУДОВАНИЯ ____ 99/100

1 ПРАВИЛА ТЕХНИКИ БЕЗОПАСНОСТИ

1.1 ОБЪЯСНЕНИЕ ИСПОЛЬЗУЕМЫХ СИМВОЛОВ

Данное руководство содержит информацию, которую необходимо прочитать и понять, прежде чем использовать оборудование. Когда вы дочитаете до места, в котором находится один из следующих символов, обратите особое внимание на предупреждение и позаботьтесь об установке защитных приспособлений.

→ Этот символ указывает на потенциальную опасность, способную вызвать серьезные повреждения или даже потерю жизни. Далее последует важная информация.

→ Символ указывает на потенциальную опасность для вас или для вашего оборудования. Важная информация, сообщающая, как предотвратить повреждение оборудования или избежать незначительных травм приводится далее.

→ Опасность ожогов

→ Опасность возникновения пожара о паров растворителей и красок

→ Опасность взрыва от паров растворителей, красок и несовместимых материалов

→ Опасность травм из-за вдыхания опасных паров

→ Надевайте средства защиты ушей

→ Используйте средства защиты глаз

→ Примечания содержат важные данные, на которые необходимо обратить особое внимание.

1.2 ОПАСНЫЕ ПРОИЗВОДСТВЕННЫЕ ФАКТОРЫ

ОПАСНОСТЬ: ОПАСНОСТЬ ВЗРЫВА В СВЯЗИ С НЕСОВМЕСТИМОСТЬЮ МАТЕРИАЛОВ

Вызывает серьезные травмы или повреждение имущества.

МЕРЫ ПРЕДУПРЕЖДЕНИЯ:

- Запрещено использовать материалы, содержащие белильную известь или хлор.
- Запрещено использовать растворители на основе галогенизированных углеводородов, такие как метиленхлорид и 1,1,1-трихлорэтан. Данные вещества являются несовместимыми с алюминием и могут привести к взрыву. В случае сомнений относительно совместимости материалов с алюминием свяжитесь с поставщиком покрытия.

Для проверки совместимости с планируемым к использованию материалом покрытия по запросу будет предоставлен перечень материалов, используемых в конструкции оборудования.

ОПАСНОСТЬ: ОБЩИЕ ПОЛОЖЕНИЯ

Данный продукт может стать причиной серьезных травм или повреждения собственности.

МЕРЫ ПРЕДУПРЕЖДЕНИЯ:

- Перед началом эксплуатации оборудования необходимо ознакомиться со всеми инструкциями и указаниями по технике безопасности.
- Необходимо выполнять требования всех применимых местных, региональных и федеральных стандартов в отношении вентиляции, противопожарных мероприятий и эксплуатации.
- Используйте только запасные части, одобренные производителем. Пользователь принимает на себя все риски и ответственность в случае использования запасных частей, не соответствующих минимальным требованиям технических условий и защитным устройствам изготовителя насоса.
- Перед каждым использованием проверяйте все шланги на наличие порезов, утечек, истирания или вздутий покрытия. Выполните проверку на наличие повреждений или люфта в соединениях. Незамедлительно замените шланг, если присутствует одно из вышеперечисленных состояний. Запрещается предпринимать попытки ремонта шланга. Замените его на другой идентичный шланг.
- ЗАПРЕЩАЕТСЯ направлять пистолет на какие-либо части тела.

- Для защиты волос и кожи от попадания краски необходимо надевать защитную одежду.
- Надевайте средства защиты ушей.
- Не распыляйте краску вне помещений в ветреную погоду.
- Запрещается оставлять оборудование без присмотра. Не допускайте нахождения рядом с оборудованием детей или любых других лиц, незнакомых с работой краскопульта низкого давления с высоким потреблением сжатого воздуха.

ОПАСНОСТЬ: ОПАСНЫЕ ПАРЫ

Краски, растворители и другие материалы могут быть опасны, если их вдыхать или если они попадут на кожу.

Пары могут вызвать сильную тошноту, потерю сознания или отравление.

МЕРЫ ПРЕДУПРЕЖДЕНИЯ:

- Используйте респиратор или защитную маску, чтобы не допустить вдыхания паров. Изучите все инструкции по использованию защитной маски и убедитесь, что она обеспечивает необходимую защиту.
- Используйте средства защиты глаз.
- Используйте защитную одежду согласно инструкциям производителя покрытия.

ОПАСНОСТЬ: ОЖОГ КОЖИ

Горячие детали могут стать причиной серьезных ожогов кожи.

МЕРЫ ПРЕДУПРЕЖДЕНИЯ:

- Быстроразъемные фитинги на шлангах и пистолете могут нагреваться во время работы. Не допускайте контакта кожи с горячими быстроразъемными фитингами. Перед отсоединением пистолета от шланга дождитесь остывания быстроразъемных фитингов.

ОПАСНОСТЬ: ВЗРЫВ ИЛИ ПОЖАР

Пары растворителей и краски могут взрываться или воспламеняться. Это может привести к травмам и/или материальному ущербу.

МЕРЫ ПРЕДУПРЕЖДЕНИЯ:

- Необходимо обеспечить мощную вытяжную вентиляцию и приток свежего воздуха, чтобы не допустить скопления в зоне распыления огнеопасных паров.
- Необходимо убрать все источники возгорания, такие как искры статического электричества, электроприборы, открытое пламя, запальные горелки, горячие объекты и искры от подключения и отключения проводов питания и работы выключателей освещения.
- Пластмассы могут быть источником статических разрядов. Запрещается использовать материалы из пластмасс для ограждения зоны распыления. Запрещается использовать защитные пленки из пластмасс при распылении огнеопасных материалов.
- В зоне распыления запрещается курить.
- Необходимо обеспечить наличие в зоне работ исправных огнетушителей.
- Провод питания должен быть подключен к заземленной цепи (только электрические установки).
- Соблюдайте инструкции и предупреждения производителя в отношении материалов и растворителей. Для обеспечения безопасного использования необходимо ознакомиться с паспортами безопасности и с технической информацией по покрытию.
- Необходимо соблюдать чрезвычайную осторожность при использовании материалов с температурой вспышки ниже 21°C. Температура вспышки — температура, при которой жидкость может выделить достаточно паров для воспламенения.
- Объект, на который наносится покрытие, должен быть заземлен.
- Перед выполнением работ на устройстве извлеките разъем питания из розетки.

1.3 ПРАВИЛА БЕЗОПАСНОСТИ ПРИ РТАБОТЕ С ЭЛЕКТРИЧЕСКИМ ОБОРУДОВАНИЕМ

Электрические модели необходимо заземлить. В случае возникновения короткого замыкания, заземление уменьшает риск электрического шока, обеспечивая провод выхода электричеству. Данный продукт оснащен проводом с включенным проводом заземления и соответствующей заземляющей вилкой. Подключайте оборудование к сети только в специально подготовленных для этого точках, например, через установку защиты от ошибки, у которой коэффициент помех INF< 30 мА.

	ОПАСНОСТЬ: Только опытный электрик должен выполнять работы по наладке или ремонта электрического оборудования. Компания Вагнер не принимает на себя ответственность за неправильную установку оборудования. Выключите оборудование. Перед началом любых ремонтных работ, вытащите сетевой кабель из розетки.
	Опасность короткого замыкания может возникнуть из-за попадания воды в электрическую часть оборудования. Запрещено очищать оборудование устройствами очистки высокого давления или паровыми устройствами очистки с высоким давлением.
	Внимание! Шнур питания для этого оборудования действует как разъем цепи питания. Провод питания должен быть размещен рядом с легкодоступной розеткой с беспрепятственным доступом.

2 ВВЕДЕНИЕ

Данная система распыления низкого давления с высоким потреблением сжатого воздуха (HVLP) была разработана для нанесения покрытий на поверхности путем распыления, которое выполняется быстрее, чем кистью и валиком, но которое слишком мало для традиционных безвоздушных распылителей. В состав данной системы входят выключатель питания, провод питания, контрольная лампа фильтра, переключатель прерывателя цепи, двойная фильтрационная система, держатель бачка, воздушный шланг и отверстие для выпуска воздуха.

Турбина также оснащена отсеком для инструментов. Он находится на задней стороне турбины и может использоваться для хранения комплектов сопел или других запчастей малого размера.

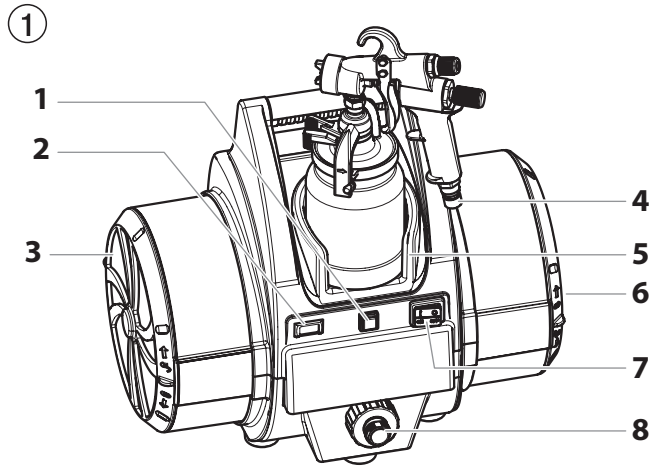

1. Переключатель прерывателя цепи
2. Контрольная лампа фильтра
3. Фильтр
4. Впуск воздуха
5. Держатель бачка
6. Фильтр (на конце кольца)
7. Выключатель питания
8. Отверстие для выпуска воздуха

* Воздушный шланг не показан.

С помощью системы распыления HVLP можно получить покрытие высочайшего профессионального качества при незначительной подготовке или без нее и при минимальном времени настройки. Перед началом эксплуатации системы ознакомьтесь со всей информацией, приведенной в данном руководстве.

2.1 ДИАГНОСТИКА НЕИСПРАВНОСТЕЙ

напряжение	220V-240V~, 50/60 Hz
Потребляемая мощность P1	1836 W
Макс. потребление тока	9,0A
Давление воздуха	0,72 bar (10,5 psi)
Об/мин.	21 000 мин
Масса турбины	15 кг
Сетевой шнур	3 м
Объем контейнера	1 литр
Длина основного шланга	9,1 м
Длина короткого шланга	1,5 м
Распылитель в комплекте (стандартный)	No. 4 (1.8 мм)
Макс. допустимая температура покрытия	43°C
Обычный расход покрытия	0,35 литр/мин
Макс. уровень шума	
турбовоздуходувка	75 dB (A) *
безвоздушный пистолет-распылитель	76 dB (A)

* Место измерения: на расстоянии 1 метра от установки, 1,60 м от пола, реверберирующий пол.

** Место измерения: на расстоянии 2,5 метров от установки, 1,60 м от пола.

3 ИСПОЛЬЗОВАНИЕ СИСТЕМЫ РАСПЫЛЕНИЯ HVLP

	Для получения сведений по эксплуатации и принципам работы системы распыления HVLP необходимо ознакомиться со следующей информацией.
	В состав системы может входить короткий воздушный шланг. Указанный короткий шланг необходимо подсоединить к более длинному шлангу или к дистанционной системе распыления (продается отдельно), но НЕ непосредственно к турбине. Для получения подробных инструкций см. руководство по эксплуатации пистолета-распылителя.

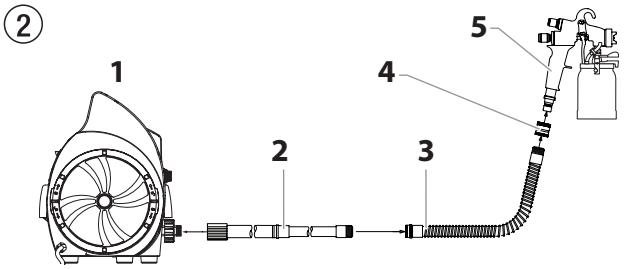

1. Турбина
2. Воздушный шланг
3. Короткий шланг
4. Муфта
5. Пистолет-распылитель

	Запрещается подсоединять короткий воздушный шланг непосредственно к турбине, так как это приведет к повреждению шланга.

3.1 НАСТРОЙКА

	Для настройки системы распыления HVLP выполните следующую процедуру.
	Расположите турбину как можно дальше от зоны распыления, чтобы исключить вероятность взрыва или пожара, причиной которого может стать искрообразование в электрических компонентах.

1. Подготовьте пистолет-распылитель к работе. Информация по подготовке материала, настройке и распылению приведена в руководстве к пистолету-распылителю.
2. Подключите воздушный шланг к отверстию для выпуска воздуха турбины.
3. Подключите воздушный шланг к отверстию для впуска воздуха пистолета-распылителя.
4. Подключите провод питания турбины к заземленной розетке.
5. Включите турбину и начните распыление материала.

3.2 ДВОЙНАЯ ФИЛЬТРАЦИОННАЯ СИСТЕМА

Турбина оснащена двумя различными воздушными фильтрами: один для распыляемого воздуха, а другой для охлаждающего. Фильтр распыляемого воздуха (1) представляет собой двухступенчатые фильтр тонкой очистки, предназначенный для улавливания частиц, которые могут повредить покрытие. Распыляемый воздух подается через сопло пистолета-распылителя и распыляет материал покрытия (2). Фильтр охлаждающего воздуха (3) представляет собой фильтр грубой очистки, предназначенный для обеспечения прохождения через турбины достаточного потока воздуха, обеспечивающего ее охлаждение. Охлаждающий воздух подается через отверстие для выпуска охлаждающего воздух в переднюю часть турбины (4).

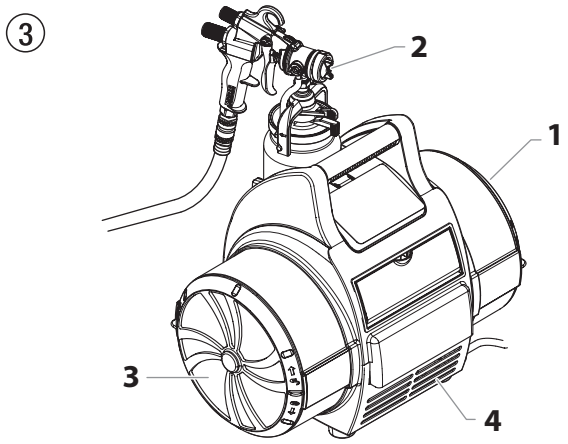

3.3 СИСТЕМА ПРЕДУПРЕЖДЕНИЯ О ЗАСОРЕНИИ ФИЛЬТРА

Система предупреждения о засорении фильтра состоит из красной сигнальной лампы на передней панели управления и реле расхода воздуха внутри турбины. Если реле расхода воздуха обнаруживает недостаточный объем воздуха, проходящего через турбину, сигнальная лампа фильтра включается, указывая на необходимость очистки или замены фильтров.

	Система предупреждения о засорении фильтра не выключает турбину.
	Очистка фильтров должна выполняться регулярно. Засорение фильтров может привести к перегреву и повреждению турбины.

4 НАЧАЛО РАБОТЫ

	Перед подключением аппарата к сети, убедитесь, что напряжение в ней соответствует значению рабочего напряжения, указанного на паспортной табличке. Включение должно обязательно производиться через хорошо заземленную защищенную розетку.

1. Наверните конец пневматического шланга (с пружиной предотвращения перекручивания) на турбонагнетатель. Подсоедините пневматический шланг к пистолету-краскораспылителю.
2. Переведите запирающий рычаг на контейнере для краски в положение разблокировки и снимите контейнер.
3. Заполните контейнер покрывающим материалом.
4. Убедитесь, что уплотнение контейнера для краски чистое и правильно установлено.
5. Вставьте контейнер в пистолет-распылитель и зафиксируйте запирающим рычагом.
6. Включите турбонагнетатель.
7. Направьте пистолет-распылитель на объект.
8. Определите параметры для формы струи, ее ширины, количества материала и воздуха, настроек нагнетательной подающей трубки, см. рис. 4–10 и описание на стр. 77/78.
9. Нажмите спусковой крючок на пистолете-распылителе.

4.1 РЕГУЛИРОВКА ПИСТОЛЕТА-РАСПЫЛИТЕЛЯ FC9900 PLUS

ВЫБОР ФОРМЫ СТРУИ (РИС. 4)

A = **уплощение струи в вертикальной плоскости** для горизонтальных поверхностей

B = **уплощение струи в горизонтальной плоскости** для вертикальных поверхностей

C = **Округлая форма струи** для углов, краев и труднодоступных мест

④

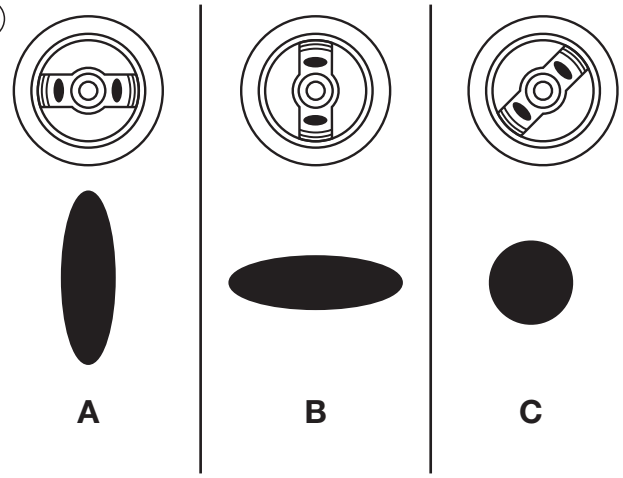

РЕГУЛИРОВКА ТРЕБУЕМОЙ ФОРМЫ СТРУИ (РИС. 5)

Поверните воздушную головку (1) в положение для требуемой формы струи.

	Во время регулировки воздушной головки не разрешается нажимать на спусковой крючок пистолета-распылителя.

⑤

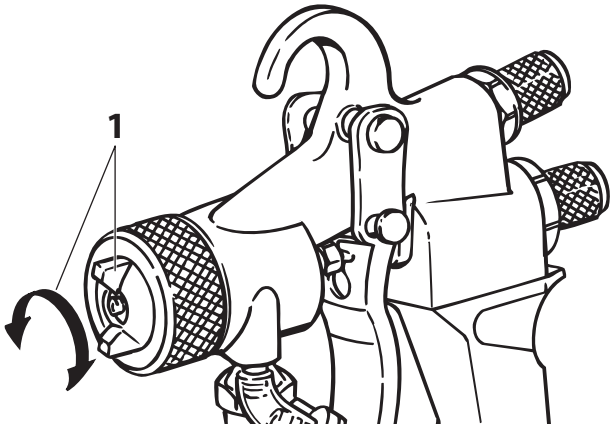

РЕГУЛИРОВКА ШИРИНЫ СТРУИ (РИС. 6)

Регулировка кольца

Поворот вправо = увеличение ширины струи

Поворот влево = уменьшение ширины струи

i	Регулировочное кольцо не предназначено для фиксации воздушной головки!

⑥

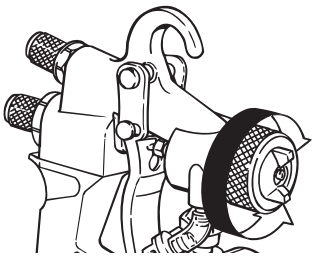

РЕГУЛИРОВКА КОЛИЧЕСТВА МАТЕРИАЛА (РИС. 7)

Задайте количество материала, поворачивая соответствующую ручку регулировки.

Поворот влево = увеличение количества материала

Поворот вправо = уменьшение количества материала

⑦

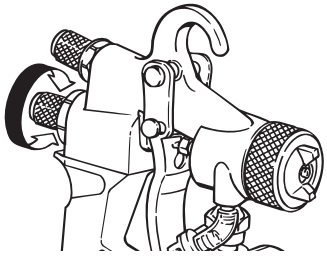

РЕГУЛИРОВКА КОЛИЧЕСТВА ВОЗДУХА (РИС. 8)

Правильная регулировка количества воздуха имеет решающее значение для распыления и формирования красочного тумана.

⑥

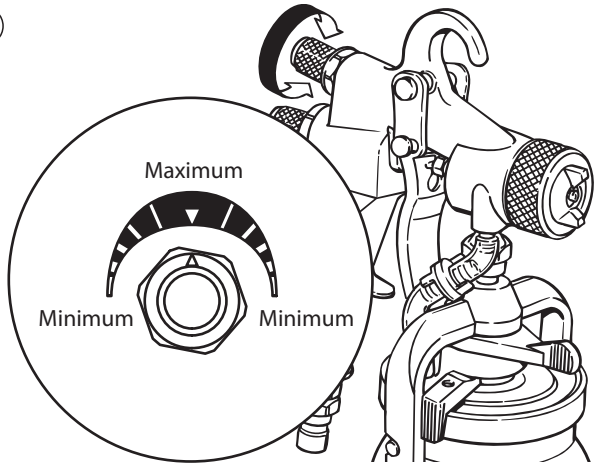

РЕГУЛИРОВКА НАГНЕТАТЕЛЬНОЙ ПОДАЮЩЕЙ ТРУБКИ

ПОКРАСКА ПРЕДМЕТА, НАХОДЯЩЕГОСЯ НА ПОЛУ (РИС. 9)

Поверните поворотный рычаг по часовой стрелке до упора.

⑨

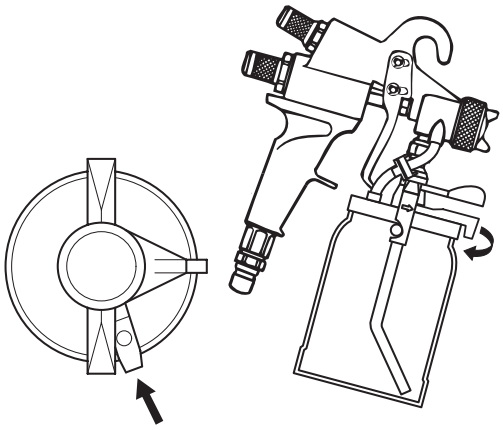

ПОКРАСКА ПРЕДМЕТА, НАХОДЯЩЕГОСЯ НАД ГОЛОВОЙ (РИС. 10)

Поверните поворотный рычаг против часовой стрелки до упора.

⑩

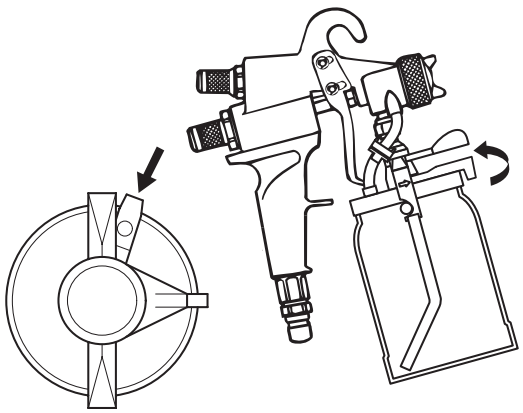

5 СПОСОБ РАСПЫЛЕНИЯ

Удерживайте пистолет-распылитель в вертикальном положении, поддерживайте расстояние до окрашиваемого объекта в пределах 3–20 см.

Равномерно передвигайте пистолет-распылитель из стороны в сторону или вверх и вниз. Равномерное перемещение пистолета-распылителя позволяет добиться однородности отделки поверхности. Если скорость обработки выбрана правильно, это поможет избежать потеков.

Всегда начинайте распыление в стороне от объекта и старайтесь не делать пауз, когда струя направлена на объект.

i	Если используется струя округлой формы, расстояние может быть увеличено с учетом размера окрашиваемого объекта.

- При избыточном образовании красочного тумана отрегулируйте соответственно расход воздуха и материала и измените расстояние до объекта.

ПРАВИЛЬНО

⑪

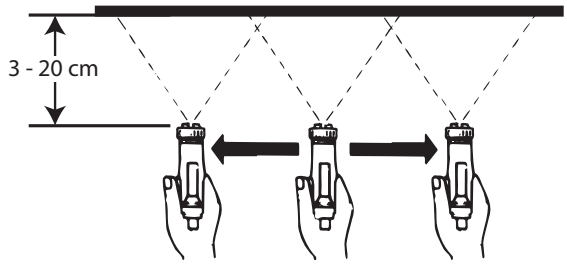

НЕПРАВИЛЬНО

Избыточное образование красочного тумана, неравномерная окраска поверхности.

⑫

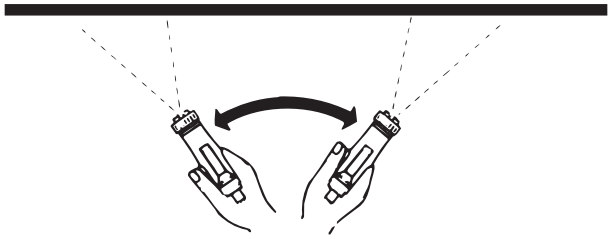

5.1 ПЕРЕРЫВЫ В РАБОТЕ

1. Поверните ручку регулировки подачи материала вправо до упора (рис. 13).

   Это защитит пистолет-распылитель от случайного включения.

⑬

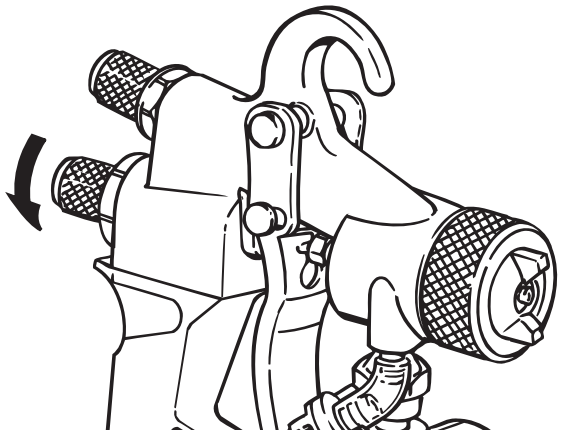

2. Выключите аппарат.

6 ЗАВЕРШЕНИЕ РАБОТЫ И ЧИСТКА АППАРАТА

1. Выключите аппарат.
2. Удерживайте пистолет-распылитель в контейнере комплекта поставки. Нажав на спусковой крючок, сбросьте давление в контейнере пистолета-распылителя.
3. Переведите запирающий рычаг на контейнере для краски в положение разблокировки и снимите контейнер.
4. Опорожните остатки покрывающего материала в контейнер комплекта поставки.
5. Заполните контейнер пистолета-распылителя растворителем или водой и установите его на пистолет-распылитель.

	Используйте только растворители с температурой воспламенения выше 21°C.

6. Хорошенько встряхните пистолет-распылитель.
7. Включите аппарат и распылите растворитель или воду в открытый контейнер.

	Распыление в контейнер, имеющий только небольшое отверстие запрещено!

8. Повторяйте операцию, пока выходящий из наконечника растворитель или вода не станут прозрачными.

   После этого полностью опорожните контейнер для краски.

	Не разрешается оставлять растворитель в контейнере пистолета-распылителя, это может приводить к повышению давления внутри контейнера.

   Всегда содержите уплотнение контейнера для краски в чистоте от остатков покрывающего материала и регулярно проверяйте его на предмет повреждений.
9. Выключите аппарат.
10. Очистите внешние поверхности контейнера для краски и пистолета-распылителя куском ткани, смоченным в растворителе или воде.

	Не погружайте пистолет-распылитель FC9900 Plus в растворитель надолго! (Это может привести к вздутию уплотнений и пневматической трубки на обратном клапане и снижению их работоспособности.)

11. Отверните регулировочное кольцо, снимите воздушную головку и пружинную пластину. Отверните сопло. Очистите воздушную головку, наконечник и иглу при помощи щетки с растворителем или водой.

	Не разрешается использовать острые металлические предметы для чистки сопел или воздушных каналов пистолета-распылителя FC9900 Plus.

12. Нанесите тонкий слой бессиликонового масла на обозначенные участки (рис. 14).

⑭

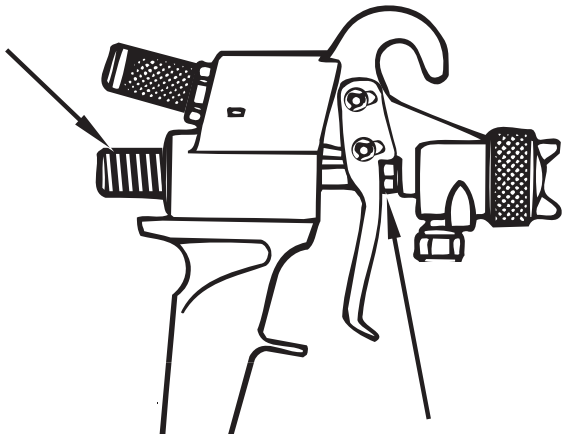

13. Если пистолет-распылитель какое-то время не использовался, его необходимо очистить и нанести защиту в виде тонкого слоя бессиликонового масла.

7 ОБСЛУЖИВАНИЕ

i	Для обеспечения штатной работы системы распыления HVLP выполняйте следующие процедуры.

7.1 ОЧИСТКА/ЗАМЕНА ФИЛЬТРОВ

⚠	Перед заменой фильтров убедитесь, что турбина отключена от источника питания.

1. Снимите крышки фильтров (1) на каждой стороне турбины путем поворота их против часовой стрелки.

④

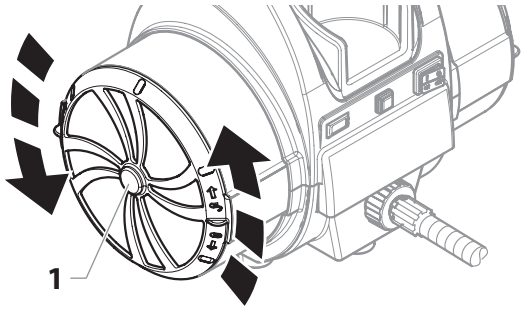

2. Снимите комплект каждого фильтра (фильтр предварительной очистки (2) и основной фильтр (3)) с корпуса фильтра на каждой стороне турбины.

i	Белый гофрированный фильтр (4) снимается с турбины так же, как и крышка фильтра. Необходимо повернуть его против часовой стрелки и снять.

⑤

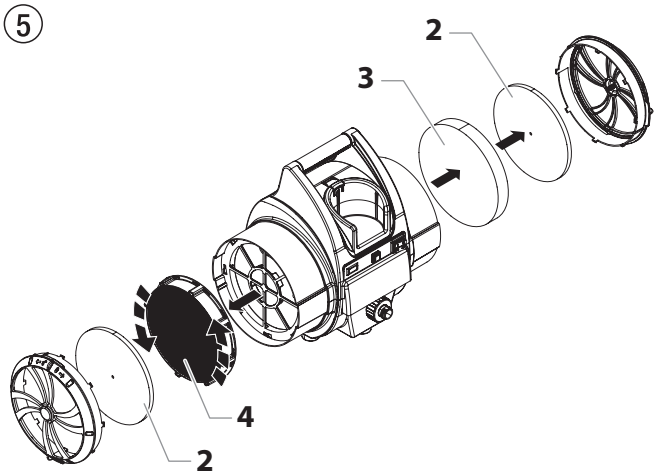

⚠	Запрещается использовать для очистки фильтров огнеопасные растворители, такие как разбавитель для лака.
⚠	Не замачивайте в растворителях гофрированный бумажный фильтр. Слегка постучите по нему или продуйте сжатым воздухом с внутренней стороны (чистой стороны).

3. Очистите фильтры. Слегка постучите по фильтрам, что выбить загрязнения, или продуйте сжатым воздухом. Если загрязнения не удается выдуть или выбить из фильтра, замочите фильтры в мыльной воде или в уайт-спирите. Перед установкой на место в турбину фильтры должны полностью высохнуть.
4. Вставьте каждый фильтр обратно на место в соответствующий контейнер.

i	Убедитесь, что белый гофрированный фильтр надежно установлен на спицах контейнера фильтра. Поверните по часовой стрелке, чтобы зафиксировать на месте.

5. Установите на место крышки фильтров на каждой стороне турбины путем поворота их по часовой стрелке.

i	После нескольких очисток фильтры может потребоваться заменить. Каталожный номер комплекта сменных фильтров указан в конце настоящего руководства в перечне запчастей.

7.2 ОЧИСТКА ВОЗДУШНЫХ ШЛАНГОВ

1. Периодически протирайте наружную поверхность воздушных шлангов влажной тряпкой, чтобы поддерживать их в чистоте.

⚠	ЗАПРЕЩАЕТСЯ погружать или промывать воздушные шланги водой или любыми другими химическими веществами. ЗАПРЕЩАЕТСЯ использовать метилэтилкетон (МЕК), бензиновые растворители, уайт-спирит, разбавители для красок, ксилол или толуол для очистки воздушных шлангов. Воздействие окружающей среды может со временем привести к повреждению шланга. Хранить в помещении, намотав шнур на ручку.

8 ВЫБОР СОПЛОВОГО КОМПЛЕКТА

i	Приобретенный вами пистолет-распылитель HVLP должен быть оснащен сопловым комплектом, соответствующим типу выполняемой работы. Сопловой комплект включает иглу в сборе (рис. 17, поз. 1), сопло для жидкости (2) и воздушную головку (3).

⑰

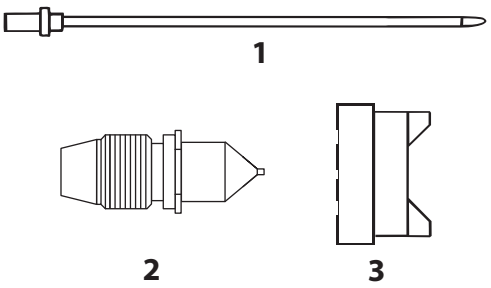

Сопловой комплект выбирается с учетом двух факторов: тип распыляемого материла и необходимое качество отделки.

Правильный выбор поможет сделать таблица на следующей странице.

8.1 ЗАМЕНА СОПЛОВОГО КОМПЛЕКТА

1. Снимите кольцо воздушной головки (рис. 18, поз. 1), воздушную головку (2) и пружинную пластину (3).

⑱

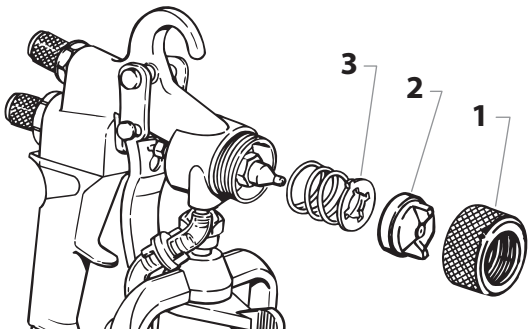

2. Снимите сопло для жидкости.

⑲

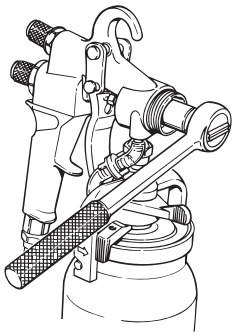

3. Снимите ручку регулировки расхода материала (рис. 19, поз. 1) и пружину (2).

⑳

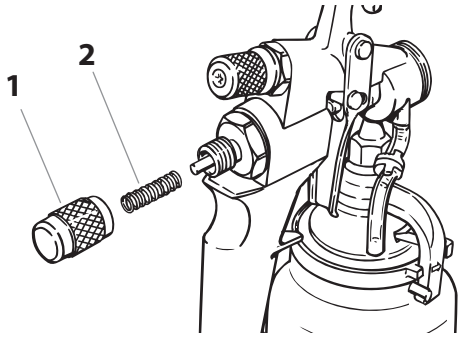

4. Снимите иглу (рис. 33, поз. 1).

注意	Если игла выходит с трудом, ослабьте уплотнительную гайку, чтобы не допустить повреждения иглы или уплотнения.

㉑

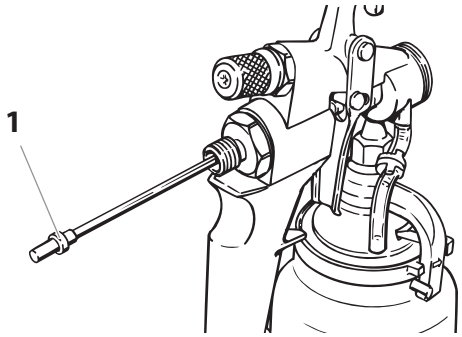

5. Установите новый сопловой комплект в обратном порядке.

9 ТАБЛИЦА СОПЛОВЫХ КОМПЛЕКТОВ / РАЗВЕДЕНИЯ МАТЕРИАЛА

Перед распылением следует развести используемый материал в соответствующем растворителе и установить нужный сопловой комплект. Для этого целесообразнее всего следовать рекомендациям производителя материала и инструкциям по разведению материала.

Нужная консистенция материала проверяется двумя простыми способами.

1. Опустите щуп для краски в материал и достаньте его, внимательно следя за тем, как стекает материал. Формирующиеся из материала капли должны отрываться с интервалом примерно в 1 секунду.
2. Используйте чашечный вискозиметр (№ по кат.: 0153165). Опустите чашку в материал и извлеките ее. Используйте часы или хронометр, чтобы проверить время, в течение которого материал будет стекать из чашки непрерывной струей. После того как струя станет прерывистой, прекратите хронометраж и сверьтесь с таблицей, приведенной ниже. Добавьте нужный растворитель и продолжите проверку, пока не добьетесь нужной консистенции для того типа материала, который предстоит использовать.

МАТЕРИАЛ	ВЯЗКОСТЬ В ДИН·С/СМ² (ЧАШКА DIN 4 MM)	СОПЛОВОЙ КОМПЛЕКТ
Лаковые краски на неводной основе	15 - 45	3 - 4
Водорастворимые лаковые краски	Следуйте указаниям производителя	4 - 5
Антисептики для древесины (непрозрачные краски, морилки и т.п.)	Неразбавленные	2 - 3
Материалы с эффектом многоцветности, многоцветная краска	Следуйте указаниям производителя	6 - 7
Текстурные и фактурные краски	Следуйте указаниям производителя	5 - 6

10 ДИАГНОСТИКА НЕИСПРАВНОСТЕЙ

Тип неисправности	Возможные причины	Меры по устранению неисправности
A. Снижение потока воздуха или его полное отсутствие	1. Закрыта ручка регулировки расхода воздуха на пистолете-распылителе. 2. Засорены воздушные фильтры.	1. Отрегулируйте ручку регулировки расхода воздуха. 2. Очистите или замените фильтры.
B. Включение контрольной лампы фильтра	1. Засорены воздушные фильтры.	1. Очистите или замените фильтры.
C. Отсутствие питания на турбине	1. Источник питания не подает напряжение. 2. Аварийное отключение прерывателем цепи. 3. Износ щеток турбины.	1. Проверьте источник питания. 2. Выполните сброс прерывателя цепи. Если неисправность не устранена, направьте турбину на проверку в авторизованный сервисный центр Wagner. 3. Замените щетки в авторизованном сервисном центре Wagner.
D. Чрезмерное дугообразование или искрение в турбине	1. Износ щеток турбины. 2. Поврежден коллектор.	1. Замените щетки в авторизованном сервисном центре Wagner. 2. Замените турбину (свяжитесь со специалистом по обслуживания компании Wagner).

Некачественное обслуживание может привести к повреждению электродвигателя турбины. Каждые 400 часов необходимо проверять щетки (кат. № комплекта № 0276878) в авторизованном сервисном центре.

Очистка фильтров должна выполняться регулярно. Засорение фильтров может привести к перегреву и повреждению устройства.

Для получения дополнительной информации по поиску и устранению неисправностей см. руководство, входящее в комплект поставки пистолета-распылителя.

10.1 ОБСЛУЖИВАНИЕ

Если система распыления потребует обслуживания в гарантийный период, верните устройство и документы доказательства покупки дистрибьютору, где было приобретено изделие. По нашему усмотрению устройство будет отремонтировано или заменено. В рамках целенаправленных усилий по повышению качества продукции мы оставляет за собой право изменять конструкцию изделия и его детали.

11 СПЕЦИАЛЬНЫЕ ПРИНАДЛЕЖНОСТИ

УДЛИНИТЕЛЬНЫЙ НАКОНЕЧНИК RN 30 (РИС. 22)

для пластинчатых радиаторов, длина 30 см

Деталь № **0261 020**

22

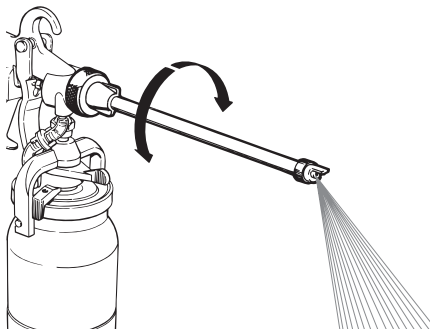

РАСПЫЛИТЕЛЬ WSL 50 (РИС. 23)

Сфера применения

Для обновления и ремонта

Для потолков и стен

Подача материала с помощью напорного бака (имеется в свободной продаже).

Деталь № **0261 023**

23

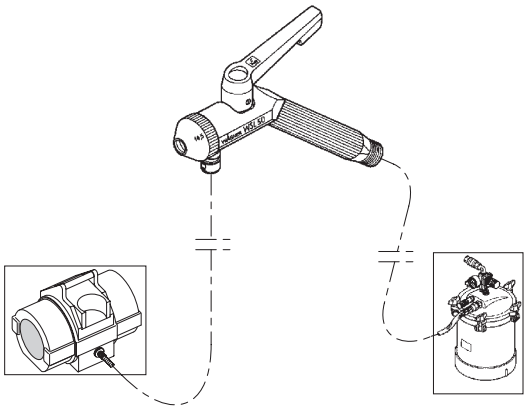

РАСПЫЛИТЕЛЬ WSL 60 (РИС. 24)

В каких случаях можно использовать лакокрасочные материалы?

Лакокрасочные материалы, которые, с учетом их свойств, нельзя распылять с помощью пистолета-распылителя, такие как жидкие обои с эффектом «деревянной штукатурки», многоцветная штукатурка, декоративная шпатлевка, текстурная и напыляемая шпатлевка и т.д.

Деталь № **0261 024**

24

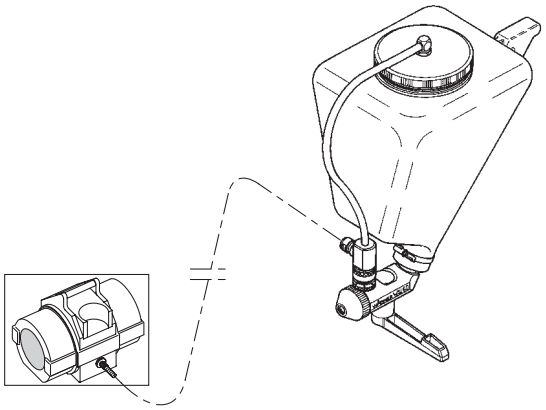

ТЕЛЕЖКА С МОТОРОМ (POWER CART)

Деталь № **0524 001**

ДИСТАНЦИОННЫЙ НАПОРНЫЙ БАК 1,9 Л (РИС. 25)

Деталь № **0524 230**

25

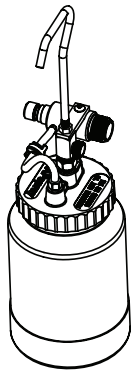

ГАРАНТИЯ

(по состоянию на 01.02.2009)

1. Объем гарантии

Все профессиональные аппараты для нанесения краски Wagner (ниже именуются изделия) тщательно проверяются, тестируются и подлежат строгому контролю службой качества Wagner.

Данная гарантия не ограничивает претензии покупателя по дефектам, связанным с договором купли-продажи, а также иные, установленные законом права.

Предоставляемая гарантия заключается в замене или ремонте, по нашему усмотрению, всего изделия или отдельных его частей или приеме аппарата обратно с возмещением закупочной цены. Замененные изделия или детали переходят в нашу собственность.

2. Срок гарантии и регистрация

Срок гарантии составляет 12 месяцев, при промышленном использовании или при приравненном к таковому применению, в частности, в случае сменной работы, или при аренде —12 месяцев.

Для бензиновых или воздушных приводов мы также предоставляем гарантию сроком 12 месяцев.

Гарантийный срок начинается со дня поставки авторизованным торговым предприятием. Определяющей является дата на оригинальном документе о покупке.

При предоставлении гарантийных услуг срок гарантии на изделие не продлевается и не возобновляется.

По окончании гарантийного срока претензии по гарантии нами больше не принимаются.

3. Реализация

Если в течение гарантийного срока будут выявлены дефекты материала, функционирования или мощности аппарата, требования по гарантии необходимо предъявить немедленно, но не позднее чем через 2 недели.

Принимать претензии по гарантии имеет право авторизованная фирма, которая поставила аппарат. Однако претензии по гарантии можно также предъявить нам или в сервисные центры, указанные в данной инструкции. Изделие вместе с оригиналом чека о покупке, в котором должна быть указана дата покупки и наименование изделия, можно переслать или доставить нам.

Расходы, а также риск утраты или повреждения изделия на пути в центр или из центра, который принял претензии по гарантии или который отправляет отремонтированное изделие, несет клиент.

4. Отказ от гарантийных обязательств

Претензии по гарантии не принимаются:

- на детали, которые подлежат обусловленному эксплуатацией износу или прочему естественному износу, а также на дефекты изделия, которые возникли из-за не надлежащего использования или из-за естественного износа. В частности, сюда относятся кабели, вентили, вкладки, сопла, цилиндры, поршни, части корпуса, проводящие среды, фильтры, шланги, прокладки, роторы, статоры и т.п. Повреждения, вызванные шлифовкой покрывными материалами, например, дисперсии, штукатурка, шпатлевка, клей, глазурь, кварцевая грунтовка.
- за дефекты на аппаратах, которые связаны с несоблюдением указаний по эксплуатации, ненадлежащим использованием, неправильным монтажом или ремонтом покупателем или третьими сторонами, аномальными окружающими условиями, неподходящими материалами для покрытия, химическими, электрохимическими или электрическими воздействиями, не подходящими производственными условиями, эксплуатацией с неправильным напряжением/частотой, перегрузкой или неправильным техническим обслуживанием, уходом или чисткой.
- за дефекты на аппарате, которые вызваны использованием принадлежностей, дополнительных или запасных частей, которые не являются оригинальными частями Wagner.
- за изделия, на которых производились изменения или дополнения.
- за изделия, у которых удален или не читается серийный номер.
- за изделия, на которых производились попытки ремонта неуполномоченными лицами.
- за продукты с незначительными отклонениями от заданных свойств, которые не влияют на пригодность аппарата для применения.

5. Дополнительные правила

Вышеуказанные правила по гарантии действуют исключительно для изделий, которые приобретены в ЕС, СНГ, Австралии у авторизованных продавцов и используются в пределах страны-импортера.

Если проверка покажет отсутствие гарантийного случая, ремонт производится за счет покупателя.

Вышеуказанные положения завершают наши правовые отношения. Дальнейшие претензии, в частности, связанные с убытками и расходами подобного рода, которые возникают из-за изделия или его использования, кроме тех, что входят в рамки законной ответственности по изделию, исключаются.

Это не затрагивает претензии, связанные с ответственностью за дефекты, по отношению к специализированным продавцам.

Для гарантии действует немецкое право. Язык договора – немецкий. При различиях в немецком тексте и тексте на другом языке приоритетным является немецкий текст.

Й. Вагнер ГмбХ

Отдел профессиональной обработки

Отто Лилиенталь Штрассе 18

88677 Маркдорф

Федеративная республика Германия

Право на изменения сохранено.

NL HOOFDCONSTRUCTIE

S HUVUDKOMPONENTER

CN 主机组件

DK HOVEDSAMLING

P CONJUNTO PRINCIPAL

RU ОСНОВНОЙ УЗЕЛ

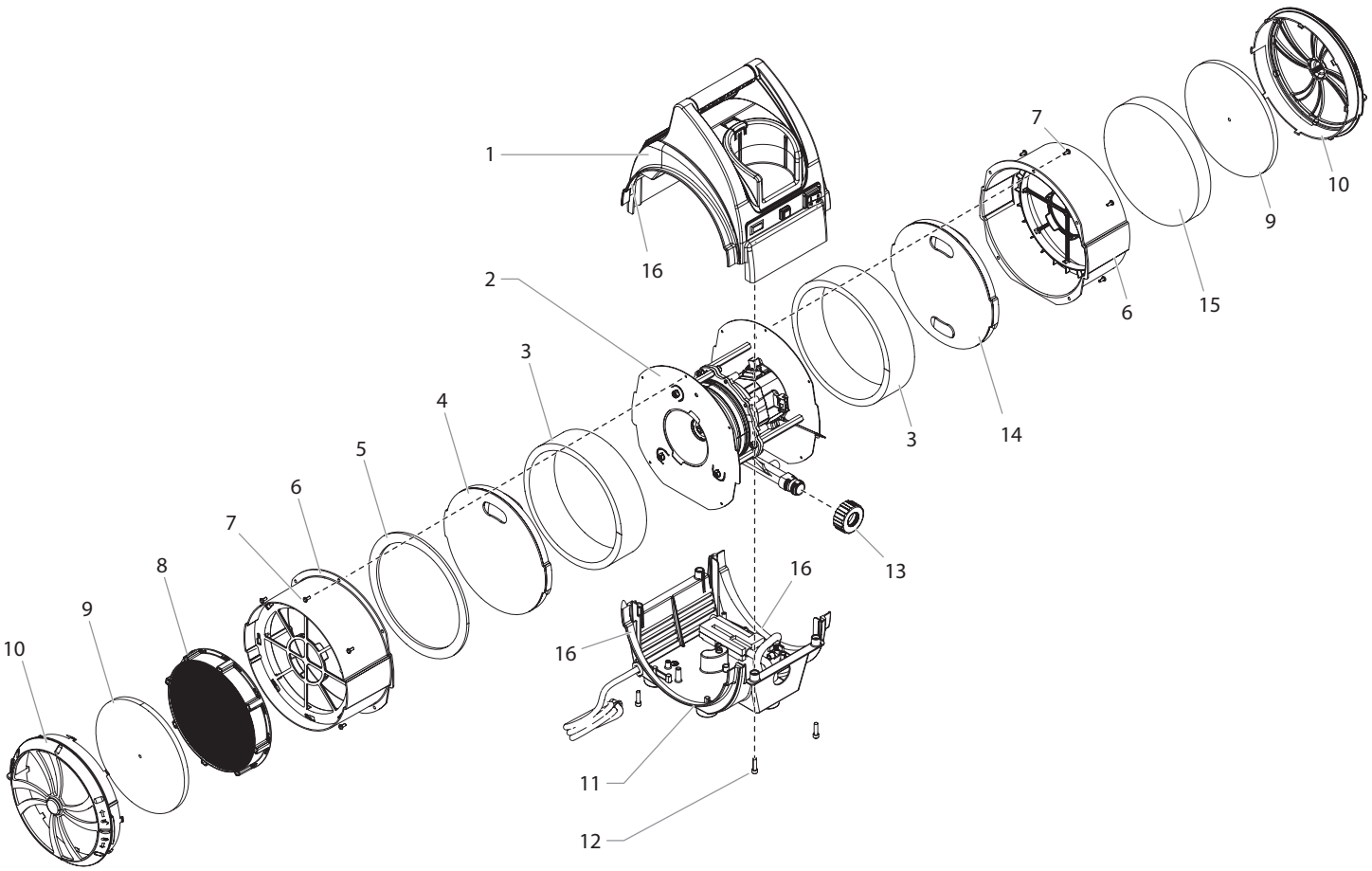

#	FC9900 Plus	Benaming	Betegnelse	Benämning
1	--------	Bovenste behuizingsconstructie (zie aparte vermelding)	Øverste hussamling (se særskilt liste)	Toppkåpa (se separat lista)
2	--------	5-traps turbineconstructie, 220V-240V~ (zie aparte vermelding)	5-faset turbinesamling, 220V-240V~ (se særskilt liste)	5-stegs turbinenhet, 220V-240V~ (se separat lista)
3	0524927	Zijwanddemper	Sidevægslyddæmper	Sidoväggsljuddämpare
4	0524593A	Demperconstructie	Lyddæmpersamling Silencer assembly	Ljuddämpare
5	0524524	Afdichtingsschuim	Tætningsskum	Tätningsskum
6	0524948A	Filterbeker	Filterdåse	Filterbehållare
7	0293395	Schroef	Skrue	Skruv
8	0524523A	Filter	Filter	Filter
9	0524526A	Voorfilter	Præ-filter	För-filter
10	0524949A	Filterdeksel	Filterlåg	Filterlock
11	--------	Onderste behuizingsconstructie (zie aparte vermelding)	Underste hussamling (se særskilt liste)	Bottenkåpa (se separat lista)

#	FC9900 Plus	Benaming	Betegnelse	Benämning
12	858-634	Schroef	Skrue	Skruv
13	0524596	Uitlaatring	Udstødningsring	Utblåsningsring
14	0524926	Demperconstructie	Lyddæmpersamling	Ljuddämpare
15	0524528A	Filter	Filter	Filter
16	0524594	Schuimband	Skumtape	Skumtejp
	277236	Luchtslang (niet afgebeeld)	Luftslange (ikke vist)	Luftslang (ej på bild)
	50345	Viscositeitsbeker (niet afgebeeld)	Viskositetskop (ikke vist)	Viskositetskopp (ej på bild)
	0275625	Snelontkoppelaar, vrouwelijk (niet afgebeeld)	Lynafbryder, hun (ikke vist)	Snabbkoppling med innergänga, (ej på bild)
	0524405A	Luchtslang, kort (niet afgebeeld)	Luftslange, whip (ikke vist)	Flexibel luftslang (ej på bild)
	0524041	Spuitpistool, FC9900 Plus (niet afgebeeld)	Sprøjtepistol, FC9900 Plus (ikke vist)	Sprutpistol, FC9900 Plus (ej på bild)

#	FC9900 Plus	Descrição	零件号	Описание
1	--------	Conjunto do alojamento superior (ver a lista em separado)	上壳体组件（参见单独的清单）	Верхний корпус в сборе (см. отдельный список)
2	--------	Conjunto da turbina de 5 estágios, 220V-240V~ (ver a lista em separado)	5级涡轮机总成，220V-240V~（参见单独的清单）	Узел 5-ступенчатой турбины в сборе, 220 В-240 В~ (см. отдельный список)
3	0524927	Silenciador da parte lateral	侧壁消音器	Боковой глушитель
4	0524593A	Conjunto do silenciador	消音器总成	Глушитель в сборе
5	0524524	Espuma selante	密封泡沫	Герметизирующая пена
6	0524948A	Caixa do filtro	滤桶	Контейнер фильтра
7	0293395	Parafuso	螺丝	Винт
8	0524523A	Filtro	过滤器	Фильтр
9	0524526A	Pré-filtro	预滤器	Фильтр предварительной очистки
10	0524949A	Tampa do filtro	过滤器盖	Крышка фильтра
11	--------	Conjunto do alojamento inferior (ver a lista em separado)	下壳体组件（参见单独的清单）	Нижний корпус в сборе (см. отдельный список)
12	858-634	Parafuso	螺丝	Винт
13	0524596	Anel de escape	排气环	Выпускное кольцо
14	0524926	Conjunto do silenciador	消音器总成	Глушитель в сборе
15	0524528A	Filtro	过滤器	Фильтр
16	0524594	Fita de espuma	泡沫胶带	Лента из пеноматериала
	277236	Tubo de ar (não ilustrado)	空气软管（未拍图片）	Воздушный шланг (не показан)
	50345	Copo da viscosidade (não ilustrado)	粘度杯（未拍图片）	Вискозиметр (не показан)
	0275625	Desconexão rápida, fêmea (não ilustrado)	母快脱接头（未拍图片）	Быстроразъемная охватывающая муфта (не показана)
	0524405A	Tubo de ar, flexível (não ilustrado)	快接空气软管（未拍图片）	Воздушный шланг, короткий (не показан)
	0524041	Pistola de pulverização, FC9900 Plus (não ilustrado)	FC9900 Plus喷枪（未拍图片）	Пистолет-распылитель, FC9900 Plus (не показан)

NL	**TURBINECONSTRUCTIE**	**DK**	**TURBINESAMLING**
S	**TURBINENHET**	**P**	**CONJUNTO DA TURBINA**
CN	涡轮机总成	**RU**	**ТУРБИНА В СБОРЕ**

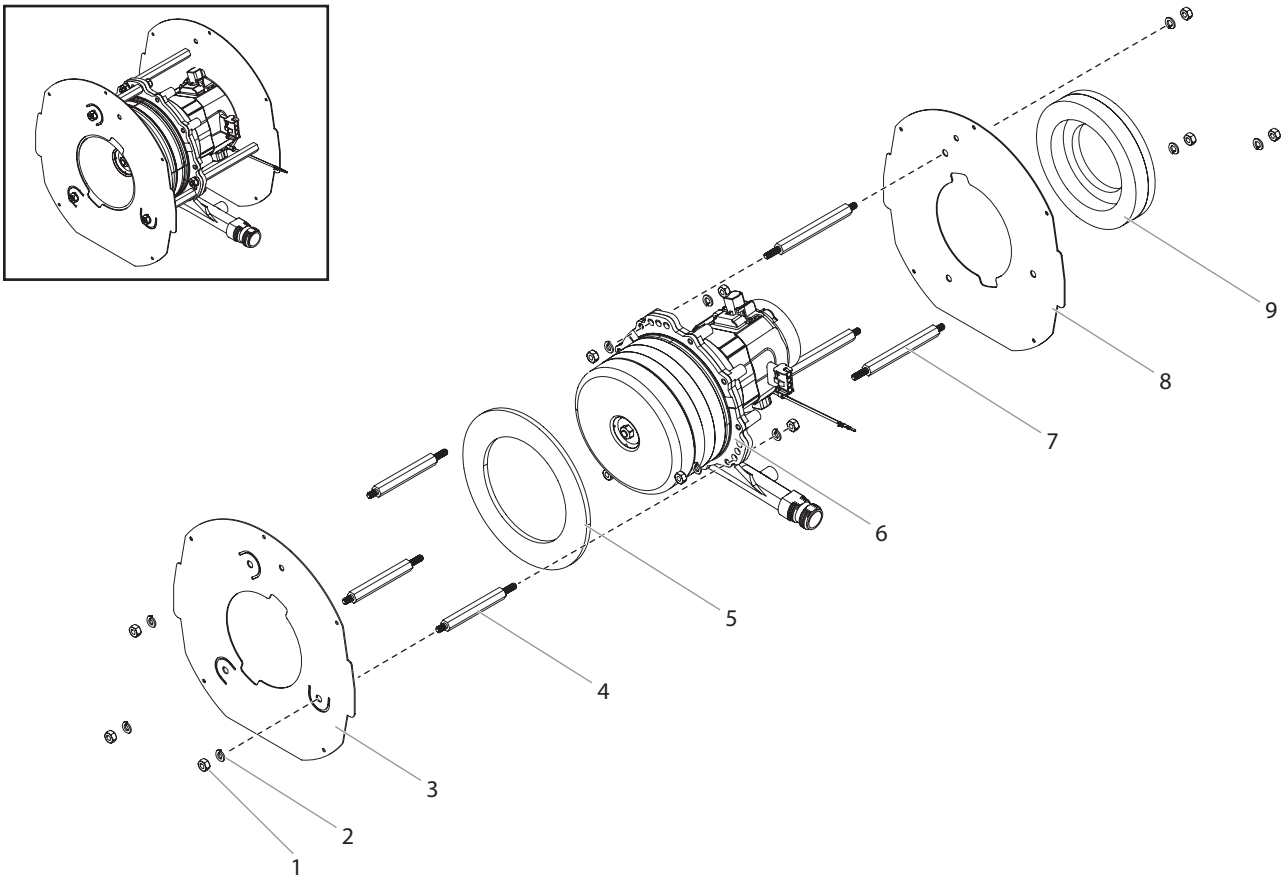

#	FC9900 Plus	Benaming	Betegnelse	Benämning
1	9810108	Moer	Møtrik	Mutter
2	9821503	Sluitring	Sikringsskive	Låsbricka
3	0524998	Bekerkap	Dåselåg	Behållarlock
4	0524590	Afstandsring	Afstandsstykke	Distansbricka
5	0277469	Schuimschijf	Skumskive	Skumskiva
6	0276133A	5-traps turbineconstructie, 220V-240V~	5-faset turbinesamling, 220V-240V~	5-stegs turbinenhet, 220V-240V~
7	0524591	Afstandsring	Afstandsstykke	Distansbricka
8	0524971A	Bekerkap	Dåselåg	Behållarlock
9	0524687	Motorafdichting	Motoromslutning, tætning	Tätning till motorhöljet
	0276878	Motorborstelkit	Motorbørstekit	Motorborste, sats

#	FC9900 Plus	Descrição	零件号	Описание
1	9810108	Porca	螺母	Гайка
2	9821503	Arruela de fixação	锁紧垫圈	Стопорная шайба
3	0524998	Tampa da lata	桶盖	Крышка контейнера
4	0524590	Espaçador	垫片	Прокладка
5	0277469	Disco de espuma	泡沫塑料盘	Диск из пеноматериала
6	0276133A	Conjunto da turbina de 5 estágios, 220V-240V~	5级涡轮机总成，220V-240V~	Узел 5-ступенчатой турбины в сборе, 220 В-240 В~
7	0524591	Espaçador	垫片	Прокладка
8	0524971A	Tampa da lata	桶盖	Крышка контейнера
9	0524687	Vedação do envoltório do motor	电机罩密封	Уплотнение кожуха электродвигателя
	0276878	Kit de escova do motor	电机电刷套件	Комплект щеток двигателя

NL BOVENSTE BEHUIZINGSCONSTRUCTIE

S TOPPKÅPA, KOMPLETT

CN 上壳体组件

DK ØVERSTE HUSSAMLING

P CONJUNTO DO ALOJAMENTO SUPERIOR

RU ВЕРХНИЙ КОРПУС В СБОРЕ

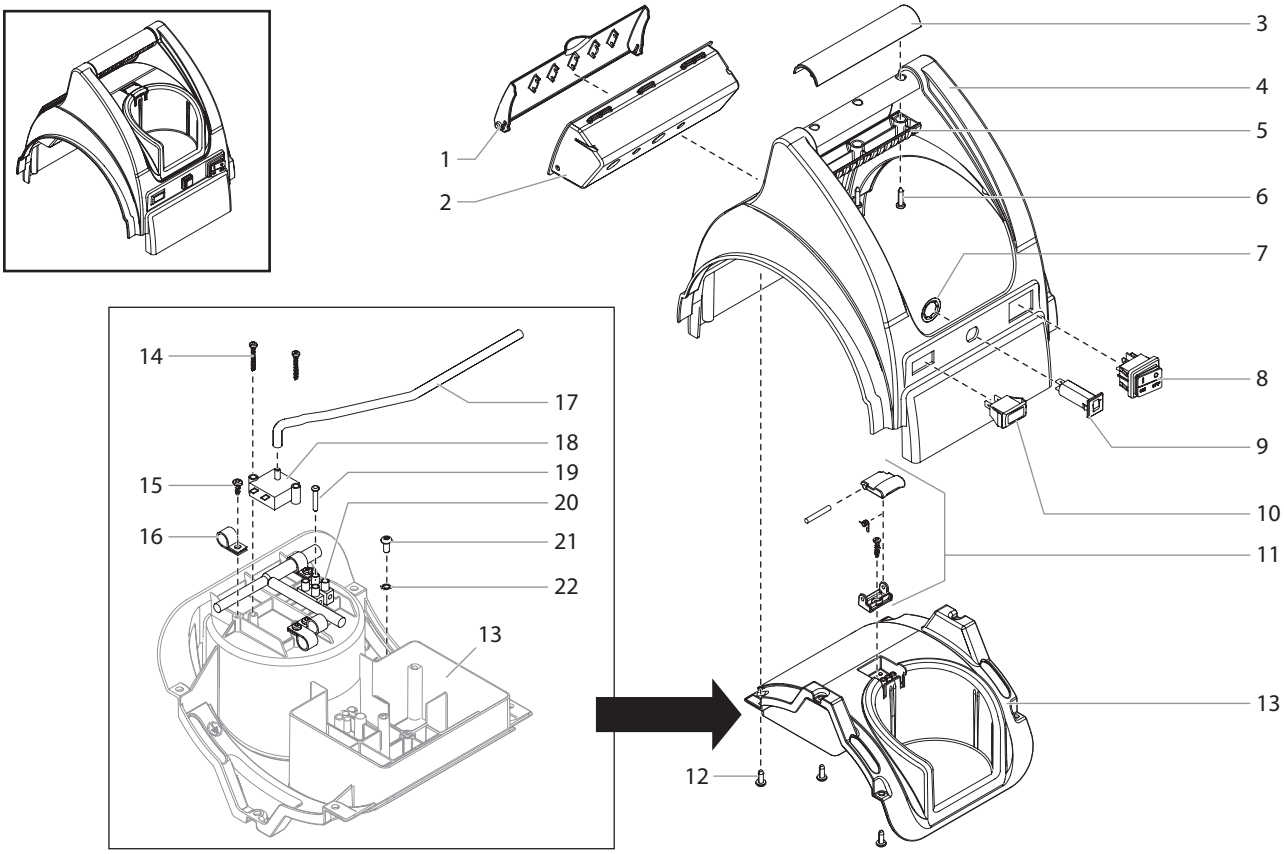

#	FC9900 Plus	Benaming	Betegnelse	Benämning
1	0524537	Deur van het gereedschaps-compartiment	Værktøjskasse, dør	Lucka till verktygslåda
2	0524538	Gereedschaps-compartiment	Værktøjskasse	Verktygslåda
3	0524557	Bovenste handvat	Øverste håndtag	Övre handtag
4	0524531A	Bovenste behuizing	Øverste hus	Toppkåpa
5	0524558	Onderste hendel	Underste håndtag	Nedre handtag
6	9802266	Schroef	Skrue	Skruv
7	0524963	Sluitring	Sikringsskive	Låsbricka
8	0524553	Schakelaar	Afbryder	Strömbrytare
9	N0078	Schakelaar installatieautomaat, 8A	Sikringskit, 8A	Kretsbrytaresats, 8 A
10	0276795	Waarschuwingslampcon-structie	Advarselslys, samling	Varningslampa, komplett
11	0524996	Elektrische afdekplaat	El-samling	Eltäckning
12	9803104	Schroef	Skrue	Skruv
13	0524536	Bekerhouder	Kopholder	Kopphållare
14	9805386	Schroef	Skrue	Skruv
15	9802265	Schroef	Skrue	Skruv

#	FC9900 Plus	Benaming	Betegnelse	Benämning
16	0524566	Kabelklem	Kabelklemme	Kabelklämma
17	0277475	Buis	Rør	Rör
18	0277472	Luchtstroomschakelaar	Luftstrømningsafbryder	Luftflödeskontakt
19	9802905	Schroef	Skrue	Skruv
20	0524625	Bedrading	Ledningssamling	Kablage
21	9805287	Grondschroef	Jordingsskrue	Jordskruv
22	9822106	Sluitring	Sikringsskive	Låsbricka

#	FC9900 Plus	Descrição	零件号	Описание
1	0524537	Porta da caixa de ferramentas	工具箱门	Дверца отсека для инструментов
2	0524538	Caixa de ferramentas	工具箱	Отсек для инструментов
3	0524557	Manípulo superior	上手柄	Верхняя ручка
4	0524531A	Alojamento superior	上壳体	Верхний корпус
5	0524558	Manípulo inferior	下手柄	Нижняя ручка
6	9802266	Parafuso	螺丝	Винт
7	0524963	Arruela de segurança	锁紧垫圈	Стопорная шайба
8	0524553	Interruptor	开关	Переключатель
9	N0078	Kit do interruptor do disjuntor, 8A	断路开关套件，8A	Комплект переключателя прерывателя цепи, 8 A
10	0276795	Conjunto da luz de aviso	警示灯组件	Контрольная лампа в сборе
11	0524996	Conjunto da tampa do circuito elétrico	电气盖组件	Крышка электрооборудования в сборе
12	9803104	Parafuso	螺丝	Винт
13	0524536	Suporte do copo	杯座	Держатель бачка
14	9805386	Parafuso	螺丝	Винт
15	9802265	Parafuso	螺丝	Винт
16	0524566	Grampo do cabo	电缆夹	Хомут для провода
17	0277475	Tubo	管	Трубка
18	0277472	Interruptor do fluxo de ar	空气流量开关	Реле расхода воздуха
19	9802905	Parafuso	螺丝	Винт
20	0524625	Conjunto dos fios	线缆组件	Провод в сборе
21	9805287	Parafuso de ligação à terra	接地螺钉	Винт заземления
22	9822106	Arruela de segurança	锁紧垫圈	Стопорная шайба

NL	**ONDERSTE BEHUIZINGSCONSTRUCTIE**	**DK**	**UNDERSTE HUSSAMLING**
S	**BOTTENKÅPA, KOMPLETT**	**P**	**CONJUNTO DO ALOJAMENTO INFERIOR**
CN	下壳体组件	**RU**	**НИЖНИЙ КОРПУС В СБОРЕ**

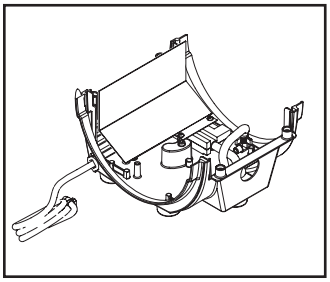

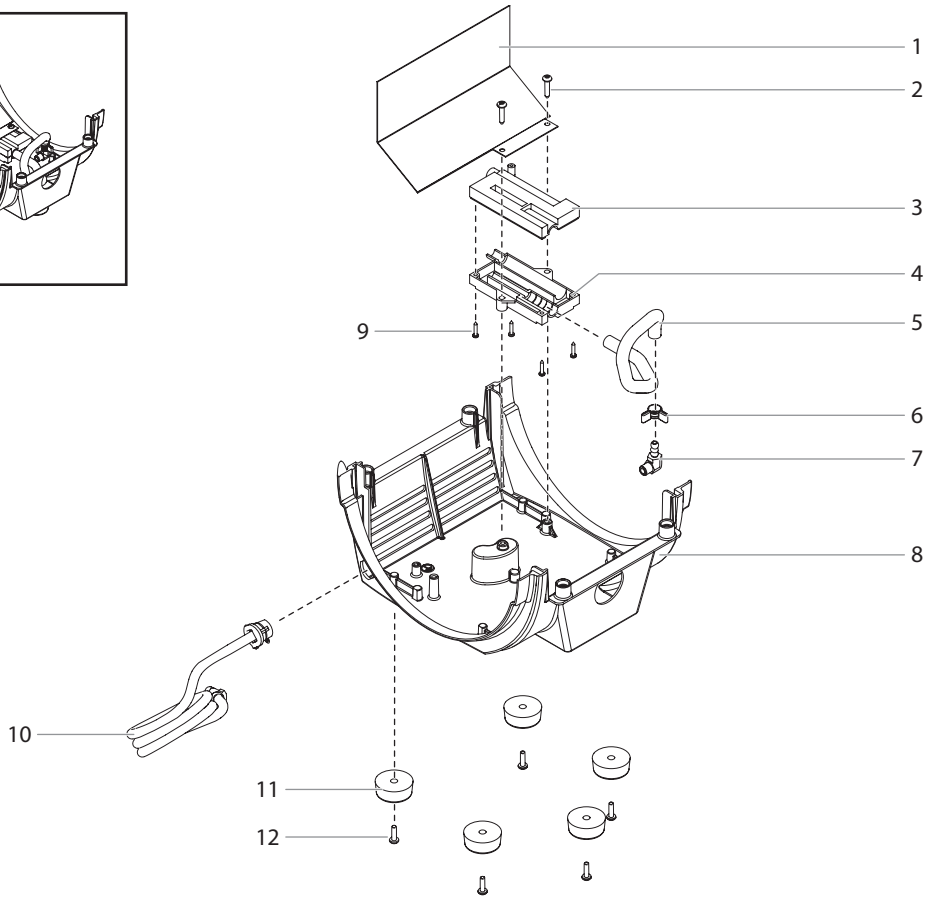

#	FC9900 Plus	Benaming	Betegnelse	Benämning
1	0277278	Waterbeschermer	Vandbeskytter	Vattenskyddare
2	9805387	Schroef	Skrue	Skruv
3	0277443	Deksel ontluchtingsdoos	Udluftningsdåse, låg	Luftningslåda, lock
4	0277442	Ontluchtingsdoos basis	Udluftningsdåse, bundplade	Luftningslåda, bottendel
5	9881911	Uitlaatslang	Udluftningsslange	Utblåsningsslang
6	0276512	Slangklem	Slangeklemme	Slangklämma
7	0276511	Fitting uitlaatpijp	Udluftningsfitting	Utblåsningsslangsdon
8	0524532A	Onderste behuizing	Underste hus	Bottenkåpa
9	9802213	Schroef	Skrue	Skruv
10	-------	Koord/spanningsopheffer	Snor /trækaflastning	Nätsladd / avlastning
11	0090628	Voetpad	Foddæmper	Fot
12	9802222	Schroef	Skrue	Skruv

#	FC9900 Plus	Descrição	零件号	Описание
1	0277278	Protetor de água	水保护器	Защитная пленка для воды
2	9805387	Parafuso	螺丝	Винт
3	0277443	Tampa da caixa de drenagem	分压箱盖	Крышка блока сливного крана
4	0277442	Base da caixa de drenagem	分压箱底	Основание блока сливного крана
5	9881911	Tubo de escape	排气软管	Выпускной шланг
6	0276512	Grampo do tubo	软管管箍	Хомут шланга
7	0276511	Conexão do tubo de escape	排气软管接头	Фитинг выпускного шланга
8	0524532A	Alojamento inferior	下壳体	Нижний корпус
9	9802213	Parafuso	螺丝	Винт
10	-------	Alívio de tensão / cabo	绳索/应变消除	Шнур/компенсатор натяжения
11	0090628	Pé	脚垫	Подкладка под ножку
12	9802222	Parafuso	螺丝	Винт

CEE 7/7

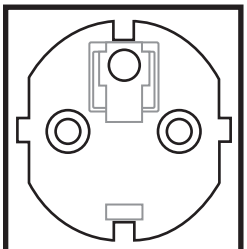

9952995
230V
3 m

AS-3112

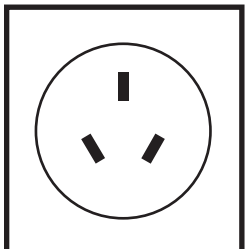

0279 180
220V~240V
3 m

NL **BEDRADINGSDIAGRAM**

S **KOPPLINGSSCHEMA**

CN 接线图

DK **EL-DIAGRAM**

P **ESQUEMA DE LIGAÇÕES**

RU **СХЕМА ЭЛЕКТРОПРОВОДКИ**

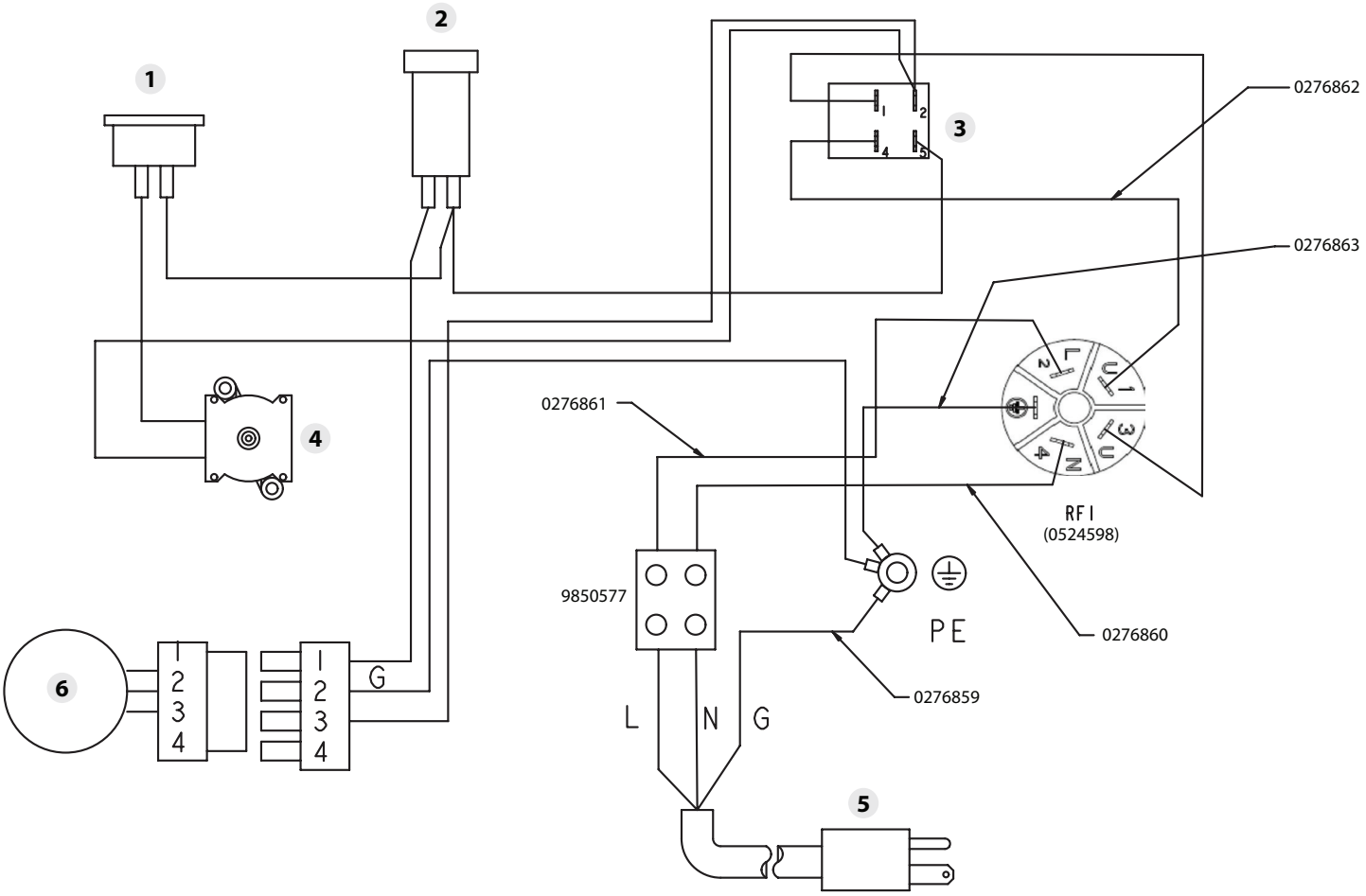

#	FC9900 Plus	Benaming	Betegnelse	Benämning
1	0276795	Waarschuwingslampconstructie	Advarselslys, samling	Varningslampa
2	0276877	Installatieautomaat	Sikring	Kretsbrytare
3	0524553	AAN-/UIT-schakelaar	ON/OFF (TÆND/SLUK) afbryder	ON/OFF-brytare
4	0277472	Luchtstroomschakelaar	Luftstrømningsafbryder	Luftflödesbrytare
5	-------	Netsnoer	Strømforsyningskabel	Nätsladd
6	-------	Turbine	Turbine	Turbin

#	FC9900 Plus	Descrição	零件号	Описание
1	0276795	Conjunto da luz de aviso	警示灯组件	Контрольная лампа в сборе
2	0276877	Disjuntor	断路器	Прерыватель цепи
3	0524553	Interruptor ON/OFF (Ligar/Desligar)	启/停开关	Двухпозиционный переключатель
4	0277472	Interruptor do fluxo de ar	空气流量开关	Реле расхода воздуха
5	-------	Cabo de alimentação	电源线	Шнур питания
6	-------	Turbina	涡轮机	Турбина

GB	**EU Declaration of conformity** We declare under sole responsibility that this product conforms to the following relevant stipulations: 2006/42/EC, 2014/30/EU, 2011/65/EU, 2012/19/EU Applied harmonised norms: EN ISO 12100, EN 1953, EN 60204-1, EN 61000-3-2, EN 61000-3-3, EN 61000-6-1, EN 61000-6-3 The EU declaration of conformity is enclosed with the product. If required, it can be re-ordered using order number **2389561**.
D	**EU Konformitätserklärung** Wir erklären in alleiniger Verantwortung, dass dieses Produkt den folgenden einschlägigen Bestimmungen entspricht: 2006/42/EG, 2014/30/EU, 2011/65/EU, 2012/19/EU Angewandte harmonisierte Normen: EN ISO 12100, EN 1953, EN 60204-1, EN 61000-3-2, EN 61000-3-3, EN 61000-6-1, EN 61000-6-3 Die EU Konformitätserklärung liegt dem Produkt bei. Sie kann bei Bedarf mit der Bestellnummer **2389561** nachbestellt werden.
F	**Déclaration de conformité UE** Nous déclarons sous notre responsabilité que ce produit est en conformité avec les réglementations suivantes: 2006/42/CE, 2014/30/UE, 2011/65/UE, 2012/19/UE Conforme aux normes et documents normalisés: EN ISO 12100, EN 1953, EN 60204-1, EN 61000-3-2, EN 61000-3-3, EN 61000-6-1, EN 61000-6-3 La déclaration de conformité UE est jointe à ce produit. Elle peut être commandée au besoin sous le numéro de commande **2389561**.
I	**Dichiarazione di conformità UE** Dichiariamo sotto la nostra esclusiva responsabilità, che il presente prodotto corrisponde alle relative disposizioni seguenti: 2006/42/CE, 2014/30/UE, 2011/65/UE, 2012/19/UE Norme armonizzate: EN ISO 12100, EN 1953, EN 60204-1, EN 61000-3-2, EN 61000-3-3, EN 61000-6-1, EN 61000-6-3 La dichiarazione di conformità UE è allegata al prodotto. Se necessario, può esserne richiesta una copia con il numero d'ordine **2389561**.
E	**Declaración UE de conformidad** Mediante la presente garantizamos, bajo nuestra exclusiva responsabilidad, que este producto cumple con las correspondientes disposiciones: 2006/42/CE, 2014/30/UE, 2011/65/UE, 2012/19/UE Normas armonizadas aplicadas: EN ISO 12100, EN 1953, EN 60204-1, EN 61000-3-2, EN 61000-3-3, EN 61000-6-1, EN 61000-6-3 El producto viene acompañado de la declaración UE de conformidad. Si lo necesita, puede pedirla adicionalmente por el número de pedido **2389561**.
NL	**EU-conformiteitsverklaring** Wij verklaren dat dit product voldoet aan de volgende normen: 2006/42/EG, 2014/30/EU, 2011/65/EU, 2012/19/EU En normatieve dokumenten: EN ISO 12100, EN 1953, EN 60204-1, EN 61000-3-2, EN 61000-3-3, EN 61000-6-1, EN 61000-6-3 De EU-conformiteitsverklaring wordt met het product meegeleverd. Indien nodig kan de verklaring met bestelnummer **2389561** worden nabesteld.

DK	**EU Overensstemmelseserklæring** Vi erklærer under almindeligt ansvar, at dette produkt er i overensstemmelse med følgende bestemmelser: 2006/42/EF, 2014/30/EU, 2011/65/EU, 2012/19/EU Anvendte harmoniserede normer: EN ISO 12100, EN 1953, EN 60204-1, EN 61000-3-2, EN 61000-3-3, EN 61000-6-1, EN 61000-6-3 EU Overensstemmelseserklæringen er vedlagt produktet. Om nødvendigt kan den efterbestilles med bestillingsnummer **2389561**.
S	**EU Konformitetsförklaring** Vi intygar och ansvarer för, att denna produkt överensstämmer med följande norm och dokument: 2006/42/EG, 2014/30/EU, 2011/65/EU, 2012/19/EU Använta harmoniserade normer: EN ISO 12100, EN 1953, EN 60204-1, EN 61000-3-2, EN 61000-3-3, EN 61000-6-1, EN 61000-6-3 EU-konformitetsförklaringen medföljer produkten. Den kan vid behov beställas genom ordernummer **2389561**.
P	**Declaração de Conformidade UE** Pela presente garantimos, soba nossa exclusiva responsabilidade, que este produto cumpre com as correspondentes disposições: 2006/42/CE, 2014/30/UE, 2011/65/UE, 2012/19/UE Normas harmonizadas aplicadas: EN ISO 12100, EN 1953, EN 60204-1, EN 61000-3-2, EN 61000-3-3, EN 61000-6-1, EN 61000-6-3 A Declaração de Conformidade EU é fornecida juntamente com o produto. Se necessário, pode ser pedido novo exemplar desta declaração com o número de encomenda **2389561**.

- NL -

Aanwijzing voor afvalverwerking:

Conform de Europese Richtlijn 2002/96/EG voor afvalverwerking van oude elektrische apparatuur en diens uitvoer volgens nationaal recht, mag dit product niet in het huisval worden gedeponeerd, en dient het milieuvriendelijk te worden gerecycled!

Uw oude Wagner-apparaat wordt door ons resp. onze handelsvertegenwoordigingen teruggenomen en op de betreffende inzamelpunten gedeponeerd. Wendt u zich in dit geval aan één van onze service-contactpunten, resp. handelsvertegenwoordigingen of direct aan ons.

- DK -

Henvisning vedrørende bortskafning:

I henhold til det europæiske direktiv 2002/96/EF vedrørende bortskafning af gamle elektriske apparater og direktivets optagelse i national lovgivning må dette produkt ikke bortskaffes sammen med husholdningsaffald. Af hensyn til miljøet skal det afleveres på et genbrugscenter.

Vi hhv. vore forhandlere tager imod Deres gamle Wagner-apparat, hvorefter det bortskaffes på miljøvenlig måde. Henvend Dem i dette tilfælde til et af vores service-centre, vore forhandlere eller direkte til os.

- S -

Information om avfallshantering:

Enligt det europeiska direktivet 2002/96/EG om avfall som utgörs av eller innehåller elektriska eller elektroniska produkter och tillämpningen av detta inom nationell rättspraxis, skall denna produkt inte kastas i hushållssoporna, utan måste återvinnas på ett miljövänligt sätt!

Din färdiganvända utrustning från Wagner återtas av oss eller våra agenturer och avfallshanteringen sköts sedan på ett miljövänligt sätt. Vänd dig till något av våra serviceställen, agenturer eller direkt till oss.

- P -

Observação sobre a inutilização/eliminação:

Em observância à Directiva Europeia 2002/96/EC sobre inutilização/eliminação de equipamentos electrónicos e eléctricos e respectiva implementação em conformidade com a lei nacional, este produto não deve ser eliminado juntamente com lixo doméstico, devendo ser reciclado de modo ecológico!

A Wagner ou um dos seus revendedores irão proceder à recolha do seu equipamento eléctrico ou electrónico Wagner para o eliminar por si, de forma ecológica. Contacte o centro de assistência ou revendedor Wagner local ou contacte-nos directamente.

- CN -

处置说明：

遵照欧盟关于废弃电气和电子设备的2002/96/EC号令和国家法律，不得将本品视为家庭生活垃圾一起丢弃，而必须将其按有利环保的方式回收！

Wagner或我们的经销商会为您回收并按有利环保的方式处置您废旧的Wagner电气或电子设备。详情请联系您当地的Wagner服务中心或经销商，或者直接与我们联系

- RU -

Примечание по утилизации

Согласно Директиве ЕС 2002/96/EC по утилизации электрического и электронного оборудования и в соответствии с национальным законодательством данный продукт не должен утилизироваться вместе с бытовыми отходами и подлежит переработке экологически безвредным способом!

Компания Wagner или один из наших дилеров заберет использованное электрическое или электронное оборудование Wagner и утилизирует его экологически безопасным способом. Для получения дополнительной информации обращайтесь в местный сервисный центр Wagner или к дилеру либо свяжитесь с нами напрямую.

Berlin
J. Wagner GmbH
Service-Stützpunkt
Flottenstraße 28–42
13407 Berlin
Tel. 0 30/ 41 10 93 86
Telefax 0 30 / 41 10 93 87

Grünstadt
J. Wagner GmbH
Service-Stützpunkt
Dieselstraße 1
67269 Grünstadt
Tel. 0 63 59/ 87 27 55 0
Telefax 0 63 59/ 80 74 80

Ratingen
J. Wagner GmbH
Service-Stützpunkt
Siemensstraße 6-10
40885 Ratingen
Tel. 0 21 02 / 3 10 37
Telefax 0 21 02 / 3 43 95

Heidersdorf in Sachsen
J. Wagner GmbH
Service-Stützpunkt
Olbernhauer Straße 11
09526 Heidersdorf
Tel. 03 73 61 / 1 57 07
Telefax 03 73 61 / 1 57 08

Hannover
J. Wagner GmbH
Servicestützpunkt
Kornstraße 20
31535 Neustadt
T el. 0 50 32-8 00 06 23
Telefax 0 50 32-8 00 06 24

München
Jahnke GmbH
Hochstraße 7
82024 Taufkirchen
Tel. 0 89 /6 14 00 22
Telefax 0 89 / 6 14 04 33
email: info@airless.de
www.airless.de

Nürnberg
Grimmer GmbH
Starenweg 28
91126 Schwabach
Tel. 0 91 22 / 7 94 73
Telefax 0 91 22 / 7 94 75 0
email: info@grimmer-sc.de
www.grimmer-sc.de

Markdorf – Zentrale
J. WAGNER GmbH
Otto-Lilienthal-Straße 18
88677 Markdorf
Postfach 11 20
88669 Markdorf
Tel. 0 75 44 / 505-0
Telefax 0 75 44 / 505-1200
www.wagner-group.com

Kundenzentrum
Tel. 0 75 44 / 505-1666
Telefax 0 75 44 / 505-1155
email: kundenzentrum@wagner-group.com

Technischer Service
Tel. 0180 5 59 24 637
(14 Cent/Minute aus dem deutschen Festnetz, Mobilfunk max. 42 Cent/Min)

WAGNER KONTAKTNETZ DEUTSCHLAND, IM INTERNET ZU FINDEN UNTER: WWW.WAGNER-GROUP.COM/PROFI

A
J. Wagner Ges.m.b.H.
Ottogasse 2/20
2333 Leopoldsdorf
Österreich
Tel. +43/ 2235 / 44 158
Telefax +43/ 2235 / 44 163
office@wagner-group.at

B
WSB Finishing Equipment
Veilinglaan 56-58
1861 Meise-Wolvertem
Belgium
Tel. +32/2/269 46 75
Telefax +32/2/269 78 45
info@wagner-wsb.nl

CH
Wagner International AG
Industriestrasse 22
9450 Altstätten
Schweiz
Tel. +41/71 / 7 57 22 11
Telefax +41/71 / 7 57 22 22
wagner@wagner-group.ch

D
J. Wagner GmbH
Otto-Lilienthal-Straße 18
D-88677 Markdorf
Postfach 11 20
D-88669 Markdorf
Deutschland
Tel.: +49 / 75 44 / 505 -1664
Fax: +49 / 75 44 / 505 -1155
wagner@wagner-group.com
www.wagner-group.com

CZ
E-Coreco s.r.o.
Na Roudné 102
301 00 Plzeň
Czechia
Tel. +420 734 792 823
Telefax 420 227 077 364
info@aplikacebarev.cz

DK
Wagner Spraytech
Scandinavia A/S
Helgeshøj Allé 28
2630 Taastrup
Denmark
Tel. +45 43 27 18 18
wagner@wagner-group.dk

E
Makimport Herramientas, S.L.
C/ Méjico nº 6
Pol. El Descubrimiento
28806 Alcalá de Henares (Madrid)
Tel. 902 199 021/ 91 879 72 00
Telefax 91 883 19 59
ventas@grupo-k.es
info@grupo-k.es

F
Euromair Antony
S.A.V. Ile-de-France
12-14, av. F. Sommer
92160 Antony
Tel. 01.55.59.92.42
Telefax +33 (0) 1 69 81 72 57
conseil.paris@euromair.com

F
Euromair Distribution
Siège Social / S.A.V. Sud
343, bd. F. Perrin
13106 Rousset Cedex
Tel. 04.42.29.08.96
Telefax 04.42.53.44.36
conseil@euromair.com

RU
Импортёр:
ООО «ВинТех рус»
143960 МО, г. Реутов, улица
Железнодорожная, д. 11, кв./оф. V
Телефон: +7 (499) 705-11-31
info@wagner.ru
Сайт: www.wagner.ru

GB
Wagner Spraytech (UK) Limited
Innovation Centre
Silverstone Park
Silverstone
Northants NN12 8GX
Great Britain
Tel. 01327 368410
enquiries@wagnerspraytech.co.uk

I
Wagner S.p.A.
23868 Valmadrera (Lc)
Via Santa Vecchia, 109
Italia
Tel./Fax 0341 210100 (centralino)

wagner_it_va@wagner-group.com

NL
WSB Finishing Equipment BV
De Heldinnenlaan 200,
3543 MB Utrecht
Netherlands
Tel. +31/ 30/241 41 55
Telefax +31/ 30/241 17 87
info@wagner-wsb.nl

S
Wagner Spraytech
Scandinavia A/S
Helgeshøj Allé 28
2630 Taastrup
Denmark
Tel. +45 43 27 18 18
wagner@wagner-group.dk

EAC

Изготовитель:
Дж. Вагнер Гмбх,
Отто-Лилентал, 18
Д-88677 Маркдорф, Германия
www.wagner-group.com

www.wagner-group.com