WAGNER

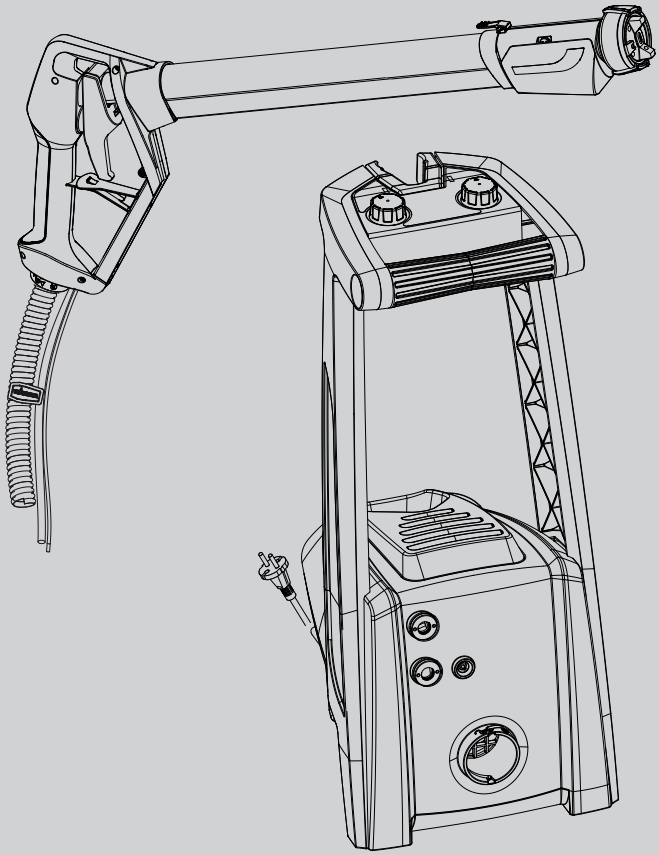

UNIVERSAL SPRAYER
W 950 FLEXIO/ W 975 FLEXIO
TRADUZIONE DELLE ISTRUZIONI PER L'USO

IT

wagner-group.com

Sommario

1. Spiegazione dei simboli utilizzati 1
2. Norme di sicurezza generali 2
3. Norme di sicurezza riguardanti gli apparecchi per l'applicazione di vernici. 5
4. Dotazione 6
5. Campo di utilizzo 7
6. Materiali di copertura lavorabili 7
7. Materiali di copertura non lavorabili 7
8. Preparazione del materiale di copertura 8
9. Preparazione del luogo di lavoro (con pittura murale per interni) 8
10. Montaggio della lancia (fig. 2) 9
11. Collegamento dei tubi (Fig. 3) 10
12. Impostazioni sul tasto multifunzione (Fig. 4, A) 11
13. Regolazione della quantità di materiale per l'applicazione con lancia a spruzzo (Fig. 4, B) 11
14. Regolazione dell'ampiezza del getto sulla lancia a spruzzo (Fig. 5) 11
15. Messa in funzione per l'applicazione con lancia a spruzzo 12
16. Tecnica di applicazione con lancia a spruzzo 12
17. Interruzione del lavoro. 13
18. Messa fuori servizio e pulizia per l'uso della lancia a spruzzo 13
19. Eliminazione delle anomalie nell'applicazione con lancia a spruzzo. 17
20. Messa in funzione per l'applicazione con spruzzatore 20
21. Impostazione del profilo di spruzzatura desiderato per l'applicazione con spruzzatore 21
22. Regolazione della quantità di materiale con spruzzatore (Fig. 22) 22
23. Tecnica di applicazione con spruzzatore 22
24. Interruzione del lavoro. 23
25. Messa fuori servizio e pulizia per l'uso dello spruzzatore 23
26. Eliminazione di anomalie 25
27. Manutenzione. 27
28. Stoccaggio 27
29. Elenco dei ricambi 28
30. Accessori 30
31. Dati tecnici 30

GRAZIE PER LA SUA FIDUCIA

Ci congratuliamo con lei per aver acquistato questo prodotto di marca Wagner, siamo sicuri che le darà molte soddisfazioni.
Prima di utilizzarlo, legga con attenzione le istruzioni per l'uso e osservi le avvertenze di sicurezza. Conservi con cura le istruzioni per l'uso e le consegni insieme al prodotto qualora un giorno lo debba passare ad altri.
Per domande, suggerimenti e richieste siamo volentieri a disposizione al numero di telefono indicato nel retro oppure all'indirizzo e-mail wagner_it_va@wagner-group.com.

1. Spiegazione dei simboli utilizzati

	Questo simbolo segnala un potenziale pericolo per Lei o per l'apparecchio. Al di sotto di tale simbolo troverà informazioni importanti che eviteranno a Lei di ferirsi e all'apparecchio di danneggiarsi.
	Pericolo di shock elettrico
	Indica i tipi di utilizzo e fornisce altre informazioni particolarmente utili.
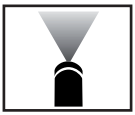	**Impostare un getto nebulizzato largo**
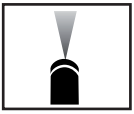	**Impostare un getto nebulizzato stretto**

2. Norme di sicurezza generali

Attenzione! Leggere tutte le istruzioni. *L'inosservanza delle istruzioni riportate nel seguito può causare la folgorazione elettrica, incendi o gravi lesioni. Il termine "attrezzo elettrico" utilizzato nel manuale si riferisce ad attrezzi elettrici collegati alla rete elettrica (con cavo di rete) e ad attrezzi elettrici ad accumulatore (senza cavo di rete).*

1. Sicurezza del luogo di lavoro

a) **Tenere pulita e ben illuminata la propria postazione di lavoro.** *Il disordine e la scarsa illuminazione possono causare incidenti*

b) **Non lavorare con l'apparecchio in ambienti a rischio di esplosione in cui siano presenti liquidi, gas o polveri infiammabili.** *Gli attrezzi elettrici generano scintille che possono incendiare la polvere o i vapori.*

c) **Durante l'uso dell'attrezzo elettrico tenere lontano i bambini o le persone estranee.** *In caso di distrazione, si può perdere il controllo dell'attrezzo.*

2. Sicurezza elettrica

a) **La spina di collegamento dell'apparecchio deve essere adatta alla presa. La spina non deve essere modificata in nessun modo. Non utilizzare spine adattatrici per apparecchi collegati a terra.** *Le spine non modificate e le prese adatte ad esse riducono il rischio di folgorazione elettrica.*

b) **Evitare il contatto del corpo con oggetti messi a terra, ad esempio tubi, radiatori, cucine elettriche e frigoriferi.** *Se il corpo è collegato a terra, il rischio di folgorazione elettrica aumenta.*

c) **Non esporre l'apparecchio alla pioggia o all'umidità.** La penetrazione di acqua in un apparecchio elettrico fa aumentare il rischio di folgorazione elettrica.

d) **Non utilizzare il cavo elettrico per trasportare l'apparecchio, per appenderlo o per estrarre la spina dalla presa. Tenere lontano il cavo da fonti di calore, dall'olio, da spigoli vivi o da parti in movimento dell'apparecchio.** *Un cavo danneggiato o aggrovigliato fa aumentare il rischio di folgorazione elettrica.*

e) **Se si lavora all'aperto con utensili elettrici, utilizzare solo prolunghe adatte all'uso esterno.** *Un cavo di prolunga adatto per l'impiego all'aperto riduce il rischio di folgorazione elettrica.*

f) **Se non si può evitare l'uso dell'apparecchio in ambienti umidi, utilizzare un interruttore differenziale.** *L'utilizzo di un interruttore differenziale evita il rischio di una scossa elettrica.*

3. Sicurezza di persone

a) **Prestare attenzione nel compiere qualsiasi operazione e concentrarsi durante il lavoro con un attrezzo elettrico. Non utilizzare l'apparecchio se si è stanchi o se sono stati assunti alcool, sostanze stupefacenti o medicinali.** *Un istante di disattenzione nell'uso dell'apparecchio può provocare serie lesioni.*

b) **Indossare un equipaggiamento di protezione personale e sempre occhiali protettivi.** L'utilizzo di un equipaggiamento di protezione personale (maschera antipolvere, scarpe di sicurezza antisdrucciolo, elmetto e protezione dell'udito, a seconda del tipo di impiego dell'apparecchio) riduce il rischio di lesioni.

c) **Evitare la messa in funzione accidentale. Assicurarsi che l'elettroutensile sia spento prima di collegarlo all'alimentazione elettrica, sollevarlo o trasportarlo.** Se si tiene il dito sull'interruttore mentre si trasporta l'apparecchio o si collega l'apparecchio acceso all'alimentazione elettrica, si possono verificare incidenti.

d) **Prima di accendere l'apparecchio togliere qualsiasi attrezzo di regolazione e chiavi.** *Un attrezzo o una chiave all'interno di una parte in rotazione dell'apparecchio può provocare lesioni.*

e) **Non sopravvalutare le proprie capacità. Provvedere costantemente ad un buon equilibrio.** In questo modo l'apparecchio può essere controllato meglio in situazioni impreviste.

f) **Indossare indumenti adatti. Non indossare indumenti larghi o monili.Tenere lontani i capelli, gli indumenti ed i guanti lontano da parti in movimento.** Gli indumenti larghi, i monili o i capelli lunghi possono impigliarsi in parti in movimento.

g) **Questo apparecchio può essere utilizzato da bambini aventi 8 anni di età o più e da persone con ridotte capacità fisiche, sensorie o mentali, oppure senza esperienza e mancata conoscenza dello stesso, solamente sotto sorveglianza oppure se hanno ricevuto da parte di una persona responsabile per la loro sicurezza le necessarie istruzioni circa l'uso dell'apparecchio e sui pericoli da esso risultanti.** I bambini non devono giocare con l'apparecchio. La pulizia e la manutenzione a cura dell'utente non devono essere eseguite da bambini se non sotto sorveglianza di una persona responsabile per la loro sicurezza.

4. Impiego corretto di attrezzi elettrici

a) **Non sovraccaricare l'apparecchio. Utilizzare l'attrezzo elettrico adatto al lavoro da svolgere.** Con l'attrezzo elettrico idoneo all'operazione da eseguire si lavora meglio e con più sicurezza.

b) Non utilizzare un attrezzo elettrico il cui interruttore è guasto. Un attrezzo elettrico che non può essere più acceso o spento è pericoloso e deve essere riparato.

c) Estrarre la spina dalla presa prima di regolare l'apparecchio, di sostituire accessori o di riporre l'apparecchio. *Queste misure precauzionali evitano l'avviamento non intenzionale dell'apparecchio.*

d) Riporre gli attrezzi non utilizzati fuori dalla portata dei bambini. L'apparecchio non deve essere utilizzato da persone che non abbiano familiarità con esso o che non abbiano letto le sue istruzioni. *Gli attrezzi elettrici sono pericolosi se utilizzate da persone inesperte.*

e) Sottoporre l'apparecchio a manutenzione con la massima cura.Controllare se le parti mobili dell'apparecchio funzionano regolarmente e non si incastrano, se parti di esso sono rotte o danneggiate in maniera tale da influenzare negativamente il funzionamento dell'apparecchio. Far riparare le parti danneggiate prima di utilizzare l'apparecchio. *Molti incidenti sono dovuti all'insufficiente manutenzione di attrezzi elettrici.*

f) Utilizzare attrezzi elettrici, accessori, utensili, ecc. conformemente alle istruzioni e come prescritto per il particolare tipo di apparecchio. Tenere conto delle condizioni di lavoro e delle attività da svolgere. L'utilizzo di attrezzi elettrici per applicazioni diverse da quelle previste può portare a situazioni pericolose.

5. Assistenza

a) Far riparare l'apparecchio solo da tecnici qualificati e con ricambi originali. Ciò garantisce il mantenimento della sicurezza dell'apparecchio.

b) Se è danneggiato, per evitare pericoli il cavo di collegamento in rete di questo apparecchio deve essere sostituito dal costruttore o dal suo servizio di assistenza, oppure da una persona sufficientemente qualificata.

3. Norme di sicurezza riguardanti gli apparecchi per l'applicazione di vernici.

- **Attenzione!** Indossare una maschera respiratoria: la nebbia di vernice ed i vapori dei solventi sono nocivi. Lavorare solo in ambienti ben ventilati o con ventilazione artificiale. Si raccomanda di indossare una tuta, occhiali di protezione, cuffie e guanti.

ATTENZIONE! Pericolo di lesioni !

Non puntare mai la lancia del nebulizzatore verso se stessi, persone o animali.

Coprire assolutamente le prese e gli interruttori.
Pericolo di shock elettrico per penetrazione di materiale nebulizzato!

- L'apparecchio non deve essere utilizzato per spruzzare materiali infiammabili.
- L'apparecchio non deve essere pulito con soluzioni infiammabili.
- Attenzione ai pericoli derivanti dalla sostanza spruzzata e rispettare anche le scritte sulle confezioni e le avvertenze fornite dal produttore della sostanza.
- Non spruzzare nessun tipo di sostanza la cui pericolosità non è nota.
- Non è consentito usare l'apparecchio in luoghi che rientrano nella normativa sulla protezione antideflagrante.
- Per prevenire il pericolo di deflagrazioni durante i lavori di spruzzatura, provvedere ad una buona aerazione naturale o artificiale.
- Durante la spruzzatura non deve essere presente nessun tipo di fonte di accensione, ad esempio fiamme libere, fumare sigarette, sigari, pipe, scintille, fili incandescenti, superfici ad alta temperatura, ecc.
- Attenzione a non aspirare vapori di solventi con l'apparecchio. Non spruzzare sull'apparecchio!
- L'apparecchio non è un giocattolo. Non permettere quindi ai bambini di maneggiarlo o di giocare con esso.
- Prima di qualsiasi lavoro sull'apparecchio staccare la spina elettrica dalla presa di corrente.
- Coprire le superfici da **non** verniciare. Durante il lavoro tenere presente che il vento può rasportare la nebbia di vernice per distanze notevoli e provocare danni.
- Spegnere sempre l'apparecchio prima di depositare la lancia del nebulizzatore nel suo supporto.
- Lo spruzzatore per vernici e velature deve essere utilizzato solo con la valvola funzionante. **Se la vernice sale nel tubo flessibile di aerazione (A), spegnere l'apparecchio!** Smontare il tubo flessibile di aerazione, la valvola e la membrana, pulirli e, se necessario, sostituire la membrana.
- **Non collocare la pistola a spruzzo.**

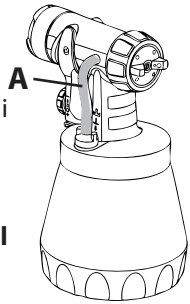

Con gli accessori ed i ricambi originali WAGNER si ha la garanzia del rispetto di tutte le norme di sicurezza.

4. Dotazione

Dotazione (Fig. 1)			
1	Apparecchio base W 950 / W975	2	Lancia a spruzzo (smontata) costituita da: impugnatura (a), tubo dell'aria (b) ed erogatore (c)
3	Guarnizione ugello di ricambio erogatore (2 pezzi, senza immagini).	4	Gruppo flessibili costituito da: flessibile dell'aria (d), flessibile del materiale (e) e flessibile di comando (f)
5	Tubo di aspirazione	6	Adattatore per il collegamento dell'impugnatura Click& Paint al flessibile dell'aria
7	Impugnatura per spruzzatori Click& Paint	8	Spruzzatore Standard per vernici e velature
9	Poster esercitazioni	10	Guarnizione ugello di ricambio per spruzzatore (senza immagini)
11	Grasso lubrificante (senza immagini)	12	Agitatore

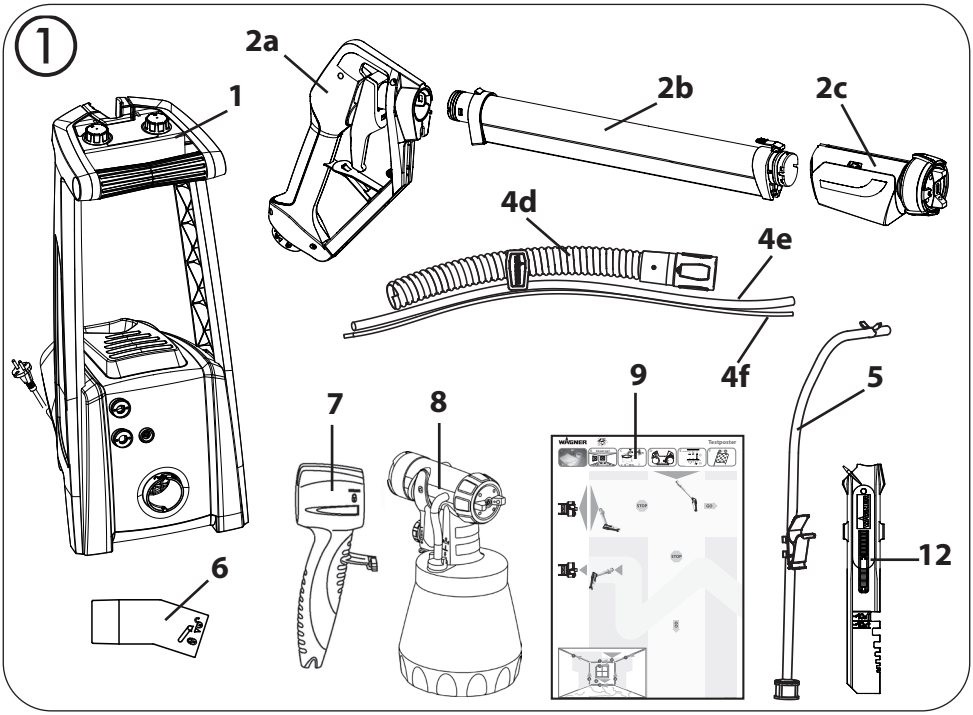

5. Campo di utilizzo

Con W 950 / W975 è possibile applicare le pitture per pareti interne con aspirazione diretta dal secchio. Inoltre, con l'adattatore Click&Paint è possibile utilizzare tutti gli spruzzatori Wagner per l'applicazione di vernici e velature.
A seconda del materiale da applicare, si deve utilizzare la lancia o lo spruzzatore.

Materiale di spruzzatura	**Dispositivo di applicazione da utilizzare**
Pittura murale **idrosolubile** (idropitture e pittura a base di lattice)	Lancia a spruzzo 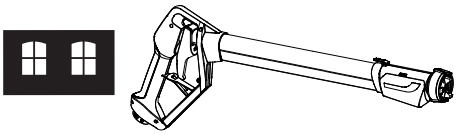
Lacche contenenti solventi ed idrosolubili, vernici trasparenti, primer, vernici a 2 componenti, vernici per ultima mano per autoveicoli, mordenti e sostanze conservanti del legno	Spruzzatore Standard 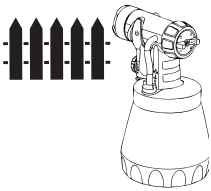

6. Materiali di copertura lavorabili

Pittura murale idrosolubile (idropitture e pittura a base di lattice)
Lacche contenenti solventi ed idrosolubili, vernici trasparenti, primer, vernici a 2 componenti, vernici per ultima mano per autoveicoli, mordenti e sostanze conservanti del legno.

Attenzione! I materiali contenenti solventi non devono mai essere prelevati direttamente con il sistema di aspirazione. La pompa e i tubi flessibili non sono resistenti ai solventi e si possono danneggiare.

7. Materiali di copertura non lavorabili

Materiali che contengono componenti fortemente smeriglianti, pittura per facciate, materiali di copertura acidi e di lisciviazione. Materiali di rivestimento infiammabili.

I materiali seguenti possono essere trattati solamente con gli accessori opzionali

Pittura murale a solvente (Spruzzatore Wall Extra I-Spray, n° ord. 2361749)

8. Preparazione del materiale di copertura

Conservare il ma teriale nel contenitore originale. Per la pittura murale per interni si consiglia di utilizzare un agitatore.

W 950 / W975 è stato sviluppato per poter utilizzare senza diluizione tutte le vernici comunemente in commercio. In caso di fondi lisci e di vernici particolarmente viscose e di tipo gelatinoso è necessario diluire al 10%. Anche in caso di polverizzazione troppo grossolana, oppure di una portata troppo piccola anche con l'impostazione massima, può essere necessario diluire.
Informazioni dettagliate sui singoli materiali e sulla diluizione massima ammessa sono riportate nelle scheda tecnica della casa produttrice del materiale (disponibile per esempio in Internet).

Materiale nebulizzato almeno a temperatura ambiente garantisce un risultato ottimale.

I seguenti capitoli 9-19 sono dedicati all'uso di W 950 / W975 come sistema di applicazione a spruzzo per pitture murali.
Se si desidera utilizzare W 950 / W975 per l'applicazione di vernici e velature, fare riferimento ai capitoli 20-26.

9. Preparazione del luogo di lavoro (con pittura murale per interni)

Coprire assolutamente le prese e gli interruttori.
Pericolo di shock elettrico per penetrazione di materiale nebulizzato!
Coprite tutte le superfici e gli oggetti che non devono essere verniciati, oppure allontanate questi ultimi dall'area di lavoro. L'azienda non si assume alcuna responsabilità per danni causati dalla nebbia di pittura (Overspray).
La pittura ai silicati si corrode a contatto con superfici di vetro e di ceramica! Tutte le superfici di questo tipo perciò devono essere assolutamente coperte completamente.

Prestate attenzione alla qualità del nastro adesivo utilizzato.
Su carta da parati e superfici verniciate non utilizzare nastri adesivi dall'aderenza troppo elevata per evitare danni al momento della loro rimozione. Staccare lentamente e in modo uniforme i nastri adesivi. In nessun caso a strattoni. Lasciate i nastri adesivi sulle pareti solo per il tempo necessario, onde evitare residui al momento della rimozione.
Attenetevi anche alle indicazioni del produttore del nastro adesivo.

10. Montaggio della lancia (fig. 2)

- Staccare il cavo di trazione arrotolato (Fig. 2, 1) dall'impugnatura (2) e svolgerlo.
- Inserire il condotto dell'aria (3) nell'impugnatura (2).

Condotto e impugnatura non potranno più essere separati dall'impugnatura dopo il montaggio. Non tentate di smontarli con la forza!

- Unire insieme l'erogatore (4) e il condotto dell'aria (3).
- Rimuovere la copertura (5) dell'erogatore (4).
- Inserire il cavo di trazione (6) nella guida (7) sul lato inferiore del tubo dell'aria e portarlo all'erogatore attraverso il gancio di guida (8).
- Spingere in dentro il grilletto (9) e agganciare il cavo traente. Fermare il cavo
- stringendo la vite di registro (10).

Attenzione! Non serrare a fondo la vite (10). L'apertura dell'ugello deve essere ancora chiusa, altrimenti potrebbe involontariamente fuoriuscire del materiale.

- Inserire la parte terminale del tubo del materiale senza clip (11) sul raccordo (12) situato sull'erogatore.
- Accompagnare il tubo del materiale facendolo aderire lungo l'erogatore e spingerlo nella guida (7) fino all'impugnatura.
- Reinserire la copertura (5) sull'erogatore.

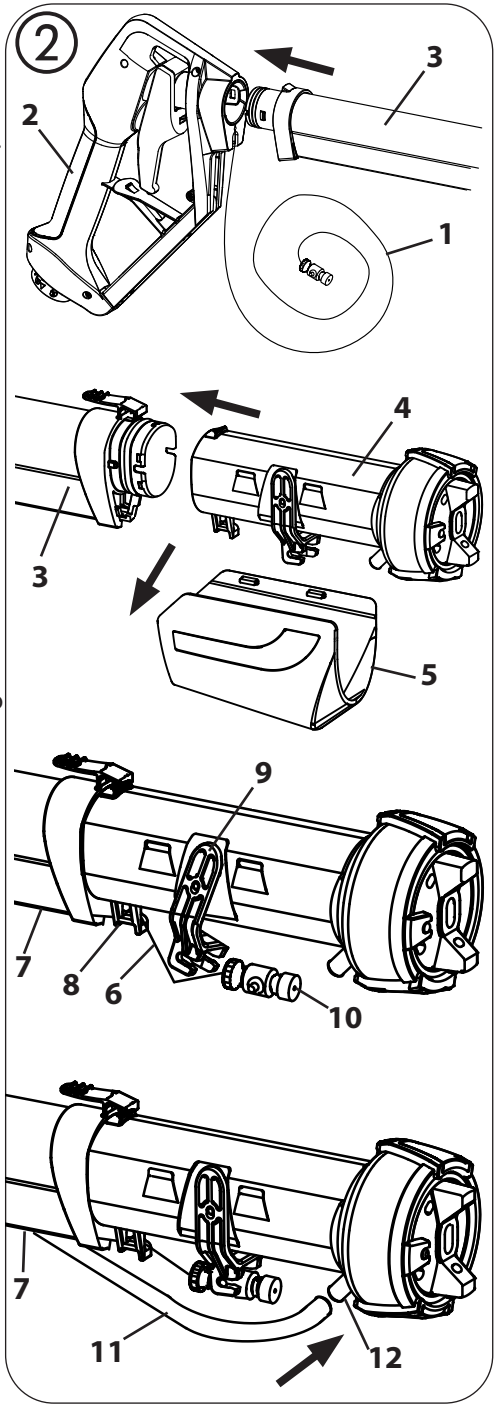

11. Collegamento dei tubi (Fig. 3)

- Introdurre il flessibile di comando (1) sul perno (2) sul lato inferiore dell'impugnatura (3).
- Introdurre la parte più sottile del tubo nero dell'aria (4) nell'impugnatura (3) (prestare attenzione alla marcatura) e fissarlo girandolo verso destra.
- Inserire la parte più grossa del tubo dell'aria (4) nel raccordo del tubo dell'aria (5) sull'apparecchio base (prestare attenzione alla marcatura) e fissarlo girandolo verso destra.
- Infilare il tubo del materiale (6) nel raccordo del tubo del materiale (7) e fissarlo con la graffa di sicurezza.
- Inserire il flessibile di comando (1) sul raccordo del flessibile di comando (8).
- Infilare il tubo di aspirazione (9) nel raccordo del tubo di aspirazione (10) e fissarlo con la graffa di sicurezza.
- Applicare la clip di fissaggio presente sul tubo di aspirazione (11) al bordo del contenitore del colore.
- Far scivolare il tubo di aspirazione fino alla base del contenitore del colore.

Non spingere troppo tubo in fondo al contenitore del colore, poiché potrebbe ripiegarsi verso l'alto e aspirare aria.

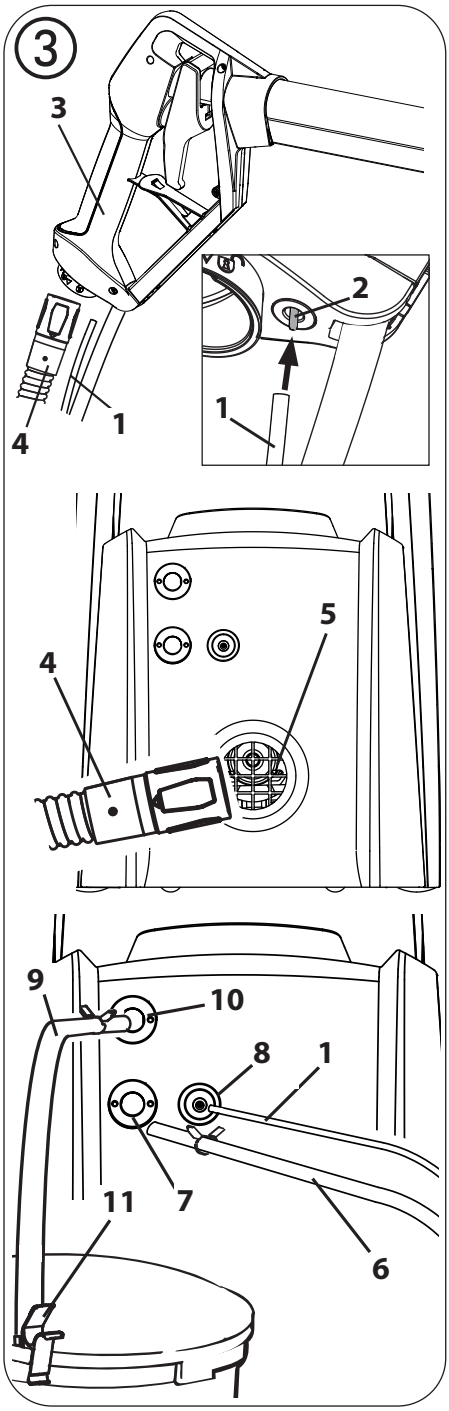

12. Impostazioni sul tasto multifunzione (Fig. 4, A)

FILL/ CLEAN → Impostare il lavaggio e pre-caricamento del sistema
OFF → Sistema spento
ON → Impostare il lavoro

Quando si utilizza lo spruzzatore per vernici e velature, le funzioni FILL/ CLEAN non sono disponibili!

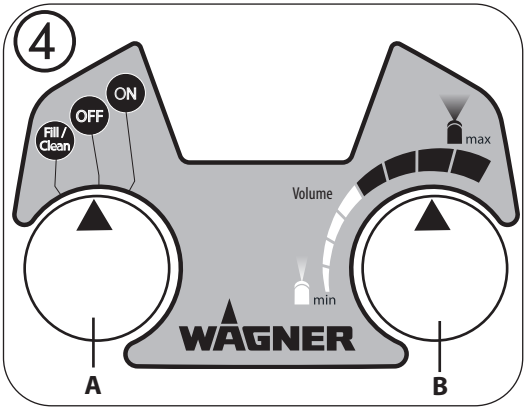

13. Regolazione della quantità di materiale per l'applicazione con lancia a spruzzo (Fig. 4, B)

La quantità di materiale deve essere impostata in base alla natura del materiale (viscosità) e della velocità di lavoro individuale.
Tale impostazione si effettua per mezzo della manopola di regolazione del volume di materiale:

riduzione della portata di materiale → rotazione a sinistra
aumento della portata di materiale → rotazione a destra

Consigliamo di cominciare con un dosaggio basso e di adeguare man mano la quantità al bisogno.

14. Regolazione dell'ampiezza del getto sulla lancia a spruzzo (Fig. 5)

A = Getto più largo (nero o giallo)
→ Per il rivestimento di superfici estese
→ Per lavori che richiedono una notevoleportata di materiale (zona nera o zona gialla sulla scala della quantità)

B = Getto più stretto (bianco)
→ Per il rivestimento di piccole superfici, angoli e spigoli
→ Per lavorare con portate ridotte (zona bianca sulla scala di quantità)

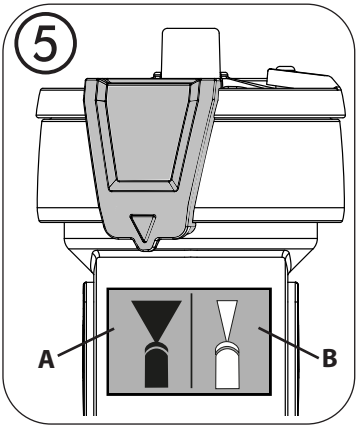

Per ridurre la nebbia di pittura e per migliorare il risultato della verniciatura, il colore sulla scala delle quantità (nero, giallo o bianco) dovrebbe coincidere con il colore del simbolo della larghezza del getto nebulizzato (nero, giallo o bianco).

15. Messa in funzione per l'applicazione con lancia a spruzzo

- Collocare l'apparecchio solo su una superficie piana e pulita.
- Prima dell'allacciamento alla rete elettrica verificare che il valore della tensione di rete corrisponda a quello indicato sulla targhetta dell'apparecchio.

Attenzione! Prima di avviare il sistema verificate che la staffa del grilletto non sia tirata / bloccata. Un grilletto bloccato in apertura avrebbe come conseguenza una fuoriuscita accidentale di colore. Bloccare la staffa del grilletto esclusivamente durante le operazioni di pulizia.

- Inserire il cavo dell'alimentazione.
- Posizionare il tasto multifunzione (Fig. 6, A) su "Fill/Clean".
- Tenere la lancia del nebulizzatore sul contenitore della pittura.
- Tenere premuto il grilletto fino a che dall'ugello non fuoriesce del colore.
  Il sistema è ora caricato di colore ed è pronto all'uso.
- Tenere la lancia a spruzzo lontana dal secchio della pittura.
- Posizionare il tasto multifunzione (Fig. 6, A) su "ON".

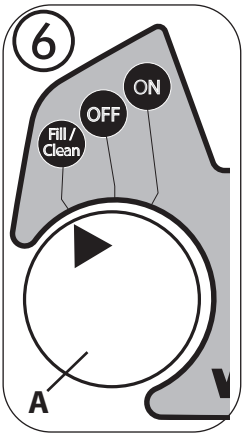

16. Tecnica di applicazione con lancia a spruzzo

- Non coprire le superfici da spruzzare.
- É consigliabile eseguire una prova di spruzzatura su del cartone o altra superficie simile, per poter studiare le impostazioni più appropriate.
  Importante: Verniciare la superficie partendo dai bordi. Iniziare con l'eseguire il movimento di spruzzatura e solo dopo premere il grilletto. Evitare interruzioni durante la spruzzatura della superficie.
- Mantenere una distanza di 10-30 cm.
  Fig. 7 A: **CORRETTO** distanza costante dall'oggetto
  Fig. 7 B: **ERRATO** una distanza variabile genera una verniciatura non uniforme

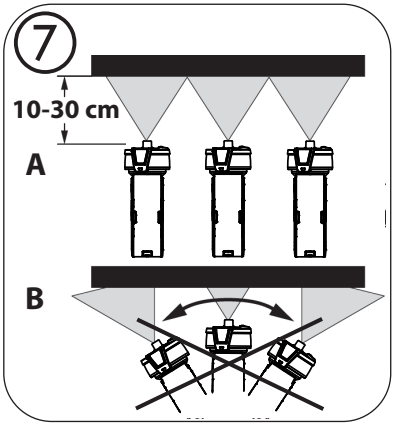

- Muovere la lancia in alto e in basso in maniera regolare.
- Per i lavori su superfici orizzontali ruotare la lancia di 90°.
- Il controllo costante della lancia nebulizzante consente di ottenere una superficie dalla qualità omogenea.
- In caso di accumulo di materiale di copertura sull'ugello e sulla calotta dell'aria, pulire entrambi i componenti con acqua.

Durante la lavorazione di materiali fluidi è possibile che il getto sia discontinuo. Ciò però solitamente non ha influssi negativi sul risultato finale.

Nei lavori di finitura (es bordi delle prese elettriche) non spingere completamente a fondo il grilletto. In questo modo la pompa di portata non si attiva e viene nebulizzato solo il materiale che già si trova nel sistema. Quando il materiale sta per esaurirsi, premere brevemente a fondo il grilletto per ricaricare di nuovo il sistema.

In caso di vernice scarsamente coprente o fondo molto assorbente nebulizzare secondo uno "schema incrociato" (fig. 8).

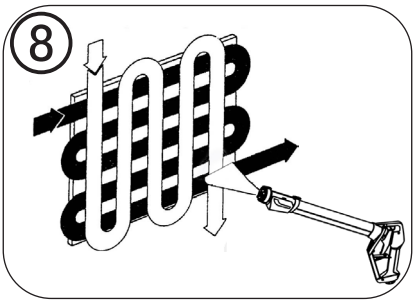

Applicare almeno due volte la pittura murale per interni in tonalità di colore forti (prima lasciar asciugare il primo strato di pittura). In questo modo si ottiene un'applicazione coprente.

17. Interruzione del lavoro

- Spegnere l'apparecchio. (Posizionare il tasto multifunzione su "OFF").
- Depositare la lancia nel suo supporto.
- Bagnare la superficie della vernice con un po'd'acqua per impedire che si formi una pelle.
- Dopo aver interrotto il lavoro pulire i fori degli ugelli.

18. Messa fuori servizio e pulizia per l'uso della lancia a spruzzo

Una pulizia corretta è condizione necessaria per il funzionamento regolare dell'apparecchio verniciatore. Se la pulizia non viene eseguita o viene eseguita in modo scorretto, la garanzia diventa nulla.

Per il lavaggio consigliamo di utilizzare acqua calda.

- Spegnere l'apparecchio. (Posizionare il tasto multifunzione su "OFF").
- Levare il tubo di aspirazione dal contenitore della pittura.
- Posizionare il tasto multifunzione su "Fill/ Clean".
- Tenere la lancia del nebulizzatore sulla tanica della pittura e premere il grilletto affinché la pittura residua venga espulsa dal sistema nel contenitore del materiale.
- Spegnere l'apparecchio. (Posizionare il tasto multifunzione su "OFF").
- Preparare un contenitore con acqua e fissare su questo il tubo di aspirazione.
- Incastrare la lancia nel suo supporto e ripiegarla in avanti sul contenitore con l'acqua. (Fig. 9)

Attenzione! Non lasciare incustodito l'apparecchio durante la pulizia automatica della pompa. Durante la pulizia i tubi potrebbero staccarsi e provocare dei danni.

- Posizionare il tasto multifunzione su "Fill/ Clean".
- Premere il grilletto (Fig. 10, 1) e bloccarlo (2) spingendo verso l'alto, per fissare la staffa del grilletto. Lasciar scorrere l'acqua all'interno dell'apparecchio per circa 10 minuti, in modo che pompa e flessibili si puliscano bene. Se necessario rinnovare l'acqua.
- Sganciare il blocco premendo di nuovo la staffa del grilletto.
- Spegnere l'apparecchio. (Posizionare il tasto multifunzione su "OFF").
- Staccare la lancia dal supporto e asportare la copertura (Fig. 11, 1) dall'erogatore.
- Sganciare il tubo del materiale (Fig. 11, 2) dal raccordo presente sull'erogatore.

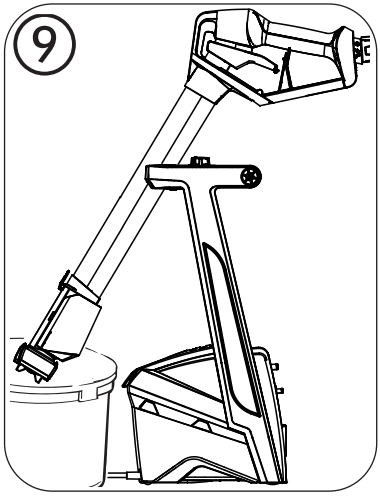

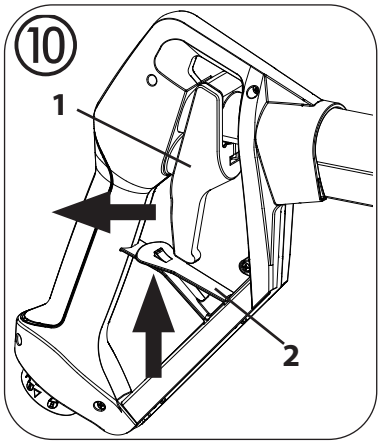

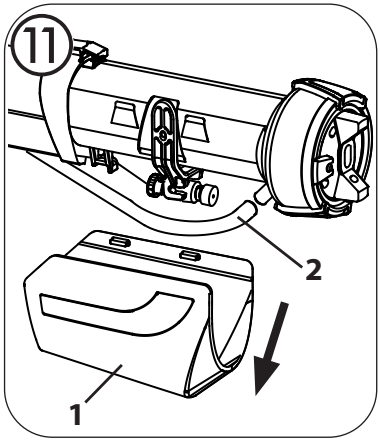

- Allentare il cavo traente per mezzo della vite di registro (Fig. 12, 1). Tirare indietro il grilletto (Fig. 12, 2) e sganciare il cavo traente.
- Premendo la leva (Fig 12, 3) smontare l'erogatore (Fig. 12, 4).
- Estrarre delicatamente l'anello di regolazione (Fig. 13,1) del dado a risvolto (Fig. 13, 2). Svitare il dado. Smontare il cappello dell'aria (3), la finta guarnizione dell'aria (4), l'ugello (5) e la guarnizione dell'ugello (6) dall'erogatore.
- Pulire a fondo il cappello dell'aria, la finta guarnizione dell'aria, l'ugello e la guarnizione dell'ugello.
  ATTENZIONE! Non utilizzare mai oggetti metallici appuntiti per pulire le guarnizioni, gli ugelli o i fori di passaggio dell'aria.
- Staccare il tubo di aspirazione e lavare bene il filtro di aspirazione sotto l'acqua corrente.
- Al bisogno pulire esternamente la lancia con uno strofinaccio.

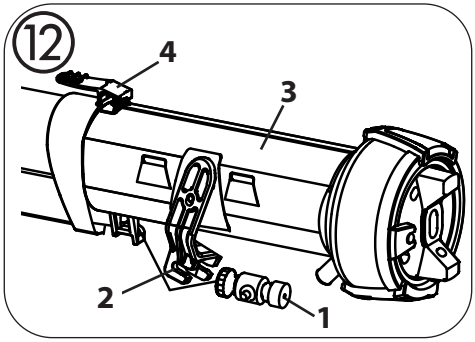

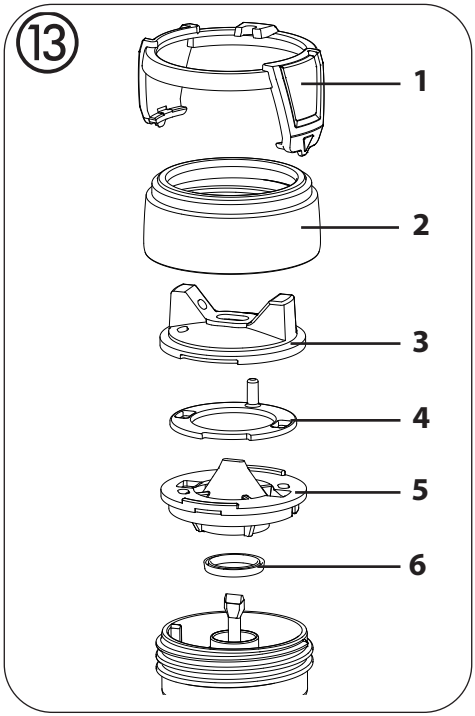

Rimontaggio

- Porre la guarnizione dell'ugello (Fig. 14, 6) sull'ago (8) verificando che la scanalatura (intaglio) sia rivolta verso di sé.
- Inserire l'ugello (Fig. 14, 5) nell'erogatore (7), prestando attenzione all'apposita scanalatura.
- Inserire la finta guarnizione (4) nel cappello dell'aria (3). Posizionare entrambi i pezzi sull'ugello (5) e fermare con il dado a risvolto (2).
- Incastrare l'anello di regolazione (Fig. 15, 1) nel dado in modo che l'occhiello venga a trovarsi sulla punta presente nel cappello dell'aria.

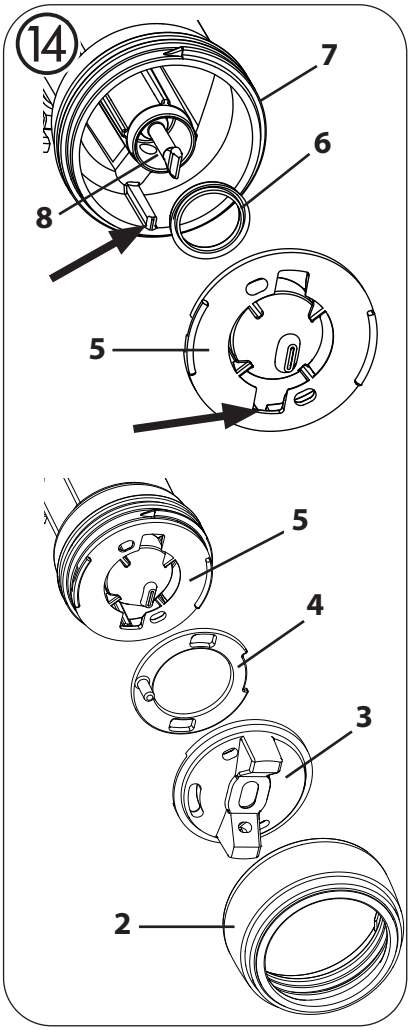

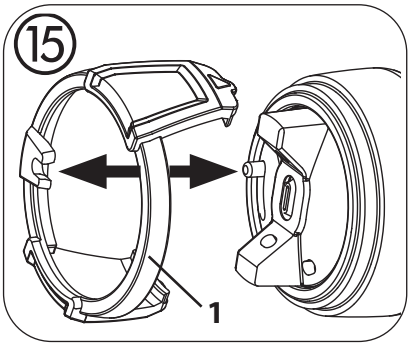

19. Eliminazione delle anomalie nell'applicazione con lancia a spruzzo

Anomalia	Causa	Rimedio
Il materiale di copertura non fuoriesce dall'ugello	• Ugello intasato	• Pulire
	• Regolatore della portata di materiale ruotato eccessivamente a sinistra	• Ruotare a destra
	• La staffa del grilletto non è stata schiacciata a fondo, la pompa di portata non è quindi stata attivata	• Premere a fondo il grilletto
	• Flessibile di comando non introdotto nell'impugnatura	• Introdurre il flessibile di comando (Fig. 3, 1)
	• Flessibile di comando intasato o danneggiato	• Pulire o sostituire
	• Serbatoio vuoto	• Nuovo contenitore pittura
	• Flessibile di aspirazione o filtro di aspirazione intasati	• Lavare
	• Il tubo di aspirazione si è staccato dall'apparecchio base	• Ricollegare il tubo di aspirazione
	• Il tubo d'aspirazione non si trova nella pittura	• Immergere il tubo di aspirazione
	• Cavo traente sganciato o poco tirato	• Agganciare e tirare il cavo traente
	• Il tubo del materiale si è staccato dall'erogatore dell'apparecchio base	• Ricollegare il tubo del materiale
	• Pompa guasta	• Rivolgersi all'assistenza Wagner
Il materiale di copertura gocciola dall'ugello	• Accumulo di materiale di copertura nella calotta dell'aria o nell'ago	• Pulire
	• Ugello allentato	• Serrare il dado a risvolto
	• Guarnizione dell'ugello usurata	• Sostituire
	• Ugello usurato	• Sostituire
	• Cavo traente troppo tesa	• Ridurre la tensione

Anomalia	Causa	Rimedio
La nebulizzazione è troppo grossolana	• Portata eccessiva di materiale Regolatore della portata di materiale ruotato eccessivamente a destra • Ugello sporco • Viscosità eccessiva del materiale di copertura • Filtro dell'aria eccessivamente sporco • Per una portata di materiale elevata è stato selezionato il getto stretto (bianco)	• Ruotare a sinistra la manopola di regolazione del volume del materiale • Pulire • Diluire ulteriormente • Sostituire • Commutare su getto nebulizzato largo (nero/giallo)
Getto di spruzzatura in modo disuguale / anomalo	• Materiale di copertura quasi esaurito nel serbatoio • Guarnizione dell'ugello usurata • Filtro dell'aria eccessivamente sporco • Filtro del tubo di aspirazione intasato.	• Rabboccare • Sostituire • Sostituire • Pulire
Il materiale di copertura presenta colature	• Applicazione di una quantità eccessiva di materiale di copertura • Viscosità insufficiente del materiale di copertura	• Ruotare a sinistra la manopola di regolazione del volume del materiale; Stendere il materiale in eccedenza sul muro con un rullo di verniciatura • Ridurre la portata di colore e applicare in più strati
Formazione di una quantità eccessiva di nebbia di materiale (overspray)	• Distanza eccessiva dall'oggetto da spruzzare • Troppo materiale • Per una portata di materiale bassa è stato selezionato il getto nebulizzato largo (nero/giallo)	• Ridurre la distanza di spruzzatura • Ruotare a sinistra la manopola di regolazione del volume del materiale • Commutare sul getto nebulizzato stretto (bianco)

Anomalia	Causa	Rimedio
Non è possibile impostare la larghezza del getto di pittura	• L'anello di regolazione non è collegato con la punta sul cappello dell'aria • Finta guarnizione dell'aria attaccata	• Collegare anello di regolazione e punta • Smontare l'erogatore e lavarlo
Cattivo potere coprente sulla parete	• Materiale nebulizzato troppo freddo • Fondo molto assorbente o pittura con cattivo potere coprente • Distanza eccessiva • La portata del materiale e il getto nebulizzato non corrispondono	• Il materiale da spruzzare dovrebbe innanzitutto trovarsi a temperatura ambiente • Nebulizzare secondo uno schema incrociato (fig. 8) • Più vicino all'oggetto • Regolare le impostazioni
Il materiale di copertura non viene polverizzato	• Il tasto multifunzione si trova su "Fill/Clean" • Turbina guasta	• Posizionare il tasto multifunzione su "ON" • Rivolgersi all'assistenza Wagner

i I seguenti capitoli 20-26 descrivono l'applicazione di vernici e velature con lo spruzzatore. Se si desidera utilizzare W 950 / W975 per l'applicazione di pitture murali, fare riferimento ai capitoli 9-19.

20. Messa in funzione per l'applicazione con spruzzatore

- Collocare l'apparecchio solo su una superficie piana e pulita.
- Prima dell'allacciamento alla rete elettrica verificare che il valore della tensione di rete corrisponda a quello indicato sulla targhetta dell'apparecchio.
- Inserire il cavo dell'alimentazione.
- Posizionare il tubo montante (Fig. 16).
  Se il tubo montante è posizionato correttamente, il contenuto del serbatoio può essere spruzzato quasi completamente.
  Per i lavori su oggetti in posizione orizzontale, ruotare il tubo montante in avanti. (Fig. 16 A)
  Per i lavori di spruzzatura di oggetti sopra testa, ruotare il tubo montante all'indietro. (Fig. 16 B)
- Collocare il serbatoio su un foglio di carta e preparare il materiale di copertura.
- Avvitare saldamente il serbatoio all'aerografo.
- Collegare l'impugnatura dell'aerografo e lo spruzzatore. (Fig. 17)
- Se montato, staccare il tubo flessibile dell'aria dall'impugnatura della lancia.

Per l'uso dell'attacco per nebulizzatore con i modelli W 950 / W975 è necessario solo il tubo flessibile dell'aria. Per una maggiore maneggevolezza si può staccare quindi il tubo flessibile del materiale dal tubo flessibile dell'aria e il tubo flessibile di aspirazione dall'apparecchio base.

- Collegare l'adattatore Click&Paint (Fig. 18, 2) inserendo l'attacco a baionetta sull'estremità più sottile del tubo flessibile aria (1).

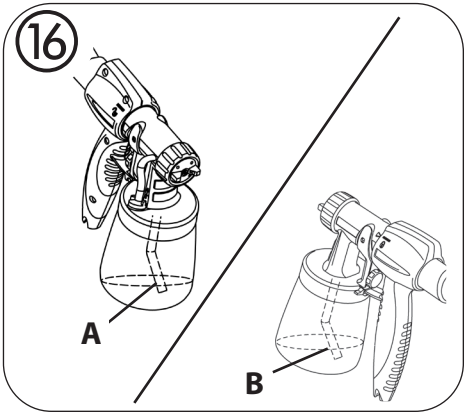

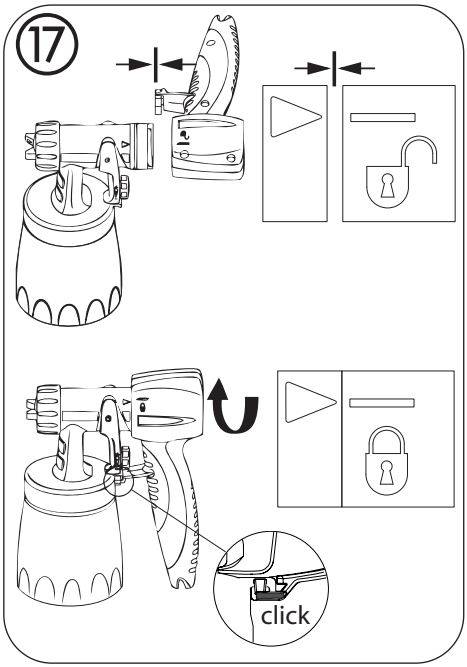

- Inserire l'altra estremità dell'adattatore nell'impugnatura dell'aerografo (3).
- Posizionare il tasto multifunzione (Fig. 19, A) su "ON".

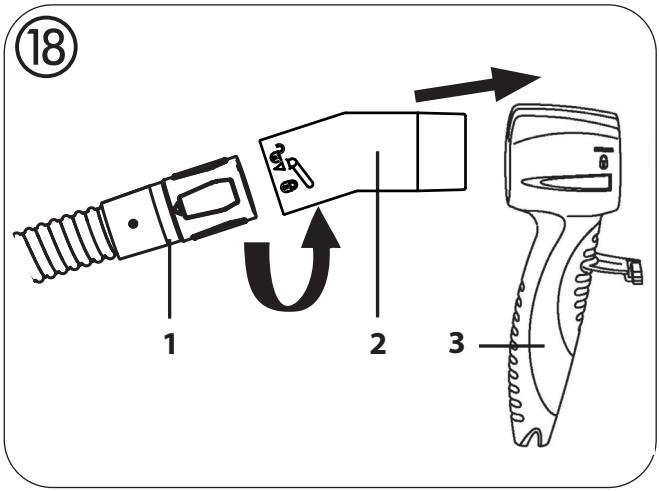

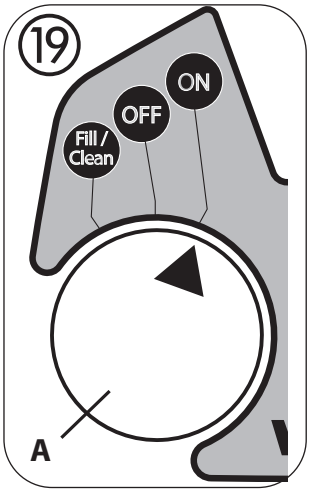

21. Impostazione del profilo di spruzzatura desiderato per l'applicazione con spruzzatore

AVVER TENZA! Pericolo di lesioni! Non tirare in nessun caso il grilletto mentre si regola la calotta dell'aria.

Con dado a risvolto (fig. 20, 1) leggermente allentato, ruotare la calotta dell'aria (2) nella posizione corrispondente alla figura di spruzzatura richiesta (freccia). Riserrare a fondo il dado a risvolto.

Fig. 21 A = getto a ventaglio verticale → per verniciatura orizzontale

Fig. 21 B = getto a ventaglio orizzontale → per verniciatura verticale

Fig. 21 C = getto conico → per angoli e spigoli e per superfici difficilmente accessibili

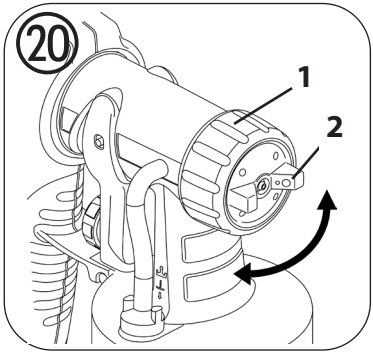

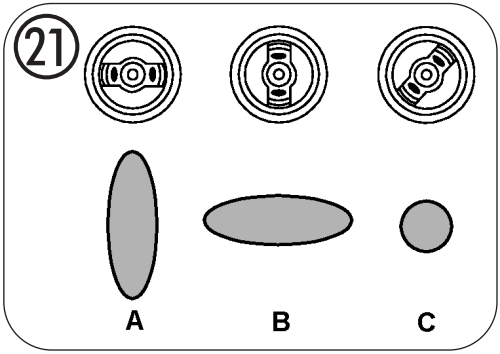

22. Regolazione della quantità di materiale con spruzzatore (Fig. 22)

Regolare la portata di materiale ruotando il regolatore sul grilletto dell'aerografo.

riduzione della portata di materiale →	girare in senso antiorario (-)
aumento della portata di materiale →	girare in senso orario (+)

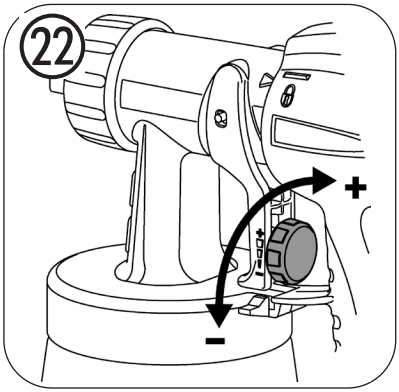

23. Tecnica di applicazione con spruzzatore

Il risultato della spruzzatura dipende in maniera decisiva dalla levigatezza e dalla pulizia della superficie prima della spruzzatura. È pertanto necessario pretrattare accuratamente la superficie e tenerla senza polvere.

- Coprire le superfici che non vanno spruzzate.
- Coprire le filettature ed elementi simili dell'oggetto da spruzzare.

Importante: Iniziare dal bordo della superficie da spruzzare. Iniziare con l'eseguire il movimento di spruzzatura e solo dopo premere il grilletto. Evitare interruzioni all'interno della superficie da spruzzare.

- Eseguire il movimento di spruzzatura con il braccio e non con il polso. In questo modo durante la spruzzatura la distanza tra l'aerografo e la superficie resta costante. Scegliere una distanza di 5 - 15 cm a seconda della larghezza del getto di materiale desiderata.

Fig. 23 A: **CORRETTO** distanza uniforme dall'oggetto

Fig. 23 B: **ERRATO** una distanza non uniforme genera una verniciatura non uniforme

- Spostare uniformemente l'aerografo in direzione trasversale o verticale, a seconda della regolazione della figura di spruzzatura.
- Con un movimento • uniforme dell'aerografo si ottiene una qualità costante della superficie.

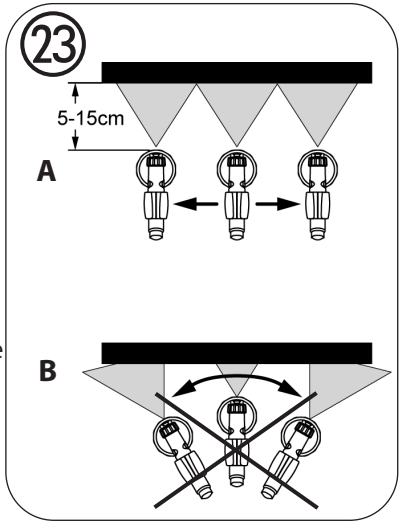

24. Interruzione del lavoro

- Spegnere l'apparecchio. (Posizionare il tasto multifunzione su "OFF").
- Porre lo spruzzatore sul pavimento.
- Bagnare la superficie della vernice con un po'd'acqua per impedire che si formi una pelle.
- Dopo aver interrotto il lavoro pulire i fori degli ugelli.

25. Messa fuori servizio e pulizia per l'uso dello spruzzatore

Una pulizia corretta è condizione necessaria per il funzionamento regolare dell'apparecchio verniciatore. Se la pulizia non viene eseguita o viene eseguita in modo scorretto, la garanzia diventa nulla.

La funzione Clean del tasto multifunzione non è disponibile per la pulizia dello spruzzatore.

- Spegnere l'apparecchio. (Posizionare il tasto multifunzione su "OFF").
- Premere leggermente in basso il gancio (Fig. 24 B "click"). Ruotare lo spruzzatore e l'impugnatura l'uno contro l'altra e smontarli.
- Svitare il serbatoio. Versare i residui di materiale di copertura nella confezione.
- Eseguire una prima pulizia del serbatoio e del tubo montante con un pennello. Pulire il foro di sfiato (Fig. 25, 1)
- Versare solvente o acqua nel serbatoio. Avvitare il serbatoio.
  Per la pulizia non utilizzare materiali infiammabili.
- Rimontare lo spruzzatore e l'impugnatura.
- Accendere l'apparecchio e spruzzare il solvente o l'acqua in un recipiente o su un panno.
- Ripetere le operazioni descritte fino ad assistere alla fuoriuscita di solvente o di acqua pulita dall'ugello.
- Spegnere l'apparecchio ed estrarre la spina di rete.
- Premere leggermente in basso il gancio (Fig. 24 B "click"). Ruotare lo spruzzatore e l'impugnatura l'uno contro l'altra e smontarli.
- Svitare il serbatoio e svuotarlo. Estrarre il tubo montante con la guarnizione del serbatoio.

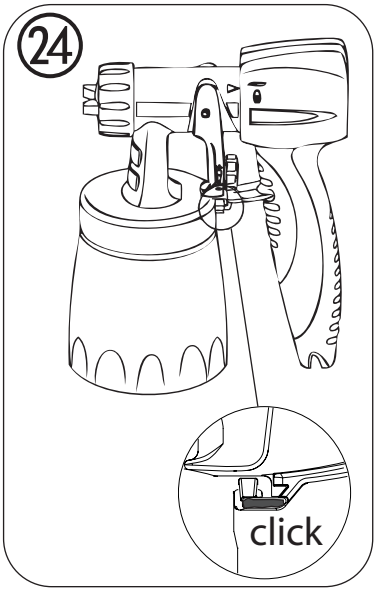

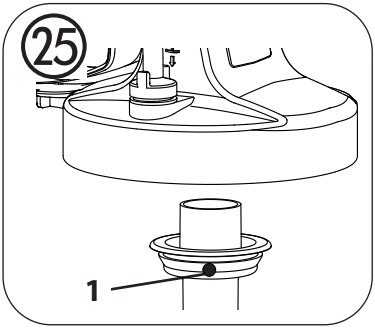

ATTENZIONE! Non pulire le guarnizioni, la membrana ed i fori dell'ugello o dell'aria dell'aerografo con oggetti metallici acuminati. Il tubo flessibile di sfiato e la membrana resistono ai solventi solo in modo limitato. Non inserire solventi, ma strofinare solamente.

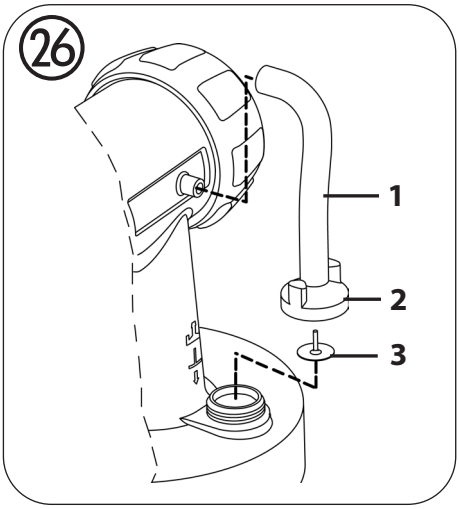

- Togliere il tubo flessibile di aerazione (fig. 26, 1) in alto dal corpo dell'aerografo. Avvitare il coperchio della valvola (2). Togliere la membrana (3). Pulire accuratamente tutti i componenti.
- Svitare il dado a risvolto (fig. 27, 1) e togliere la calotta dell'aria (2) e l'ugello (3). Pulire la calotta dell'aria, la guarnizione dell'ugello (4) e l'ugello con un pennello e solvente o acqua.
- Pulire l'esterno dello spruzzatore e del serbatoio con uno straccio imbevuto di solvente o d'acqua.
- Riassemblare l'aerografo. Nel montaggio dell'ugello, verificarne il corretto posizionamento (vedi rimontaggio).

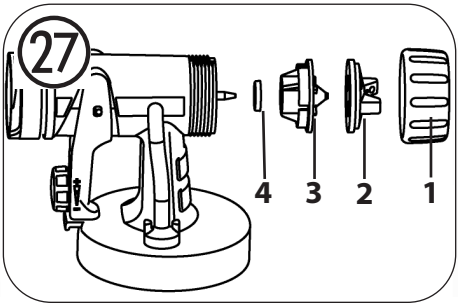

Rimontaggio

L'apparecchio deve funzionare solo con membrana integra (fig. 26, 3).

- Collocare la membrana (fig. 26, 3) sulla parte inferiore della valvola con la punta verso l'alto. Vedere anche la marcatura sul corpo dell'aerografo.
- Applicare delicatamente il coperchio della valvola (fig. 26, 2) ed avvitarlo.
- Collegare il tubo flessibile di aerazione (fig. 26, 1) al coperchio della valvola ed al nipplo del corpo dell'aerografo.
- Porre la guarnizione dell'ugello (Fig. 28, 4) sull'ago (5) verificando che la scanalatura (intaglio) sia rivolta verso di sé.
- Applicare l'ugello (Fig. 28, 4) sul corpo dell'aerografo e, ruotandolo, individuare la posizione giusta.

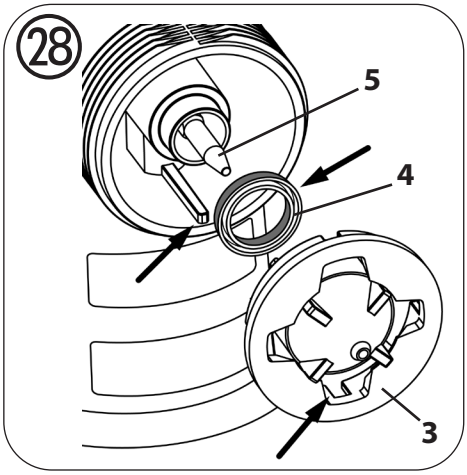

- Applicare la calotta dell'aria (Fig. 27, 2) sull'ugello e serrarla a fondo il dado a risvolto (1).
- Applicare la guarnizione del serbatoio (Fig. 29, 1) dal basso sul tubo montante (2) e spingerla fin oltre il collare. Ruotare leggermente il tubo montante.
- Inserire il tubo montante (Fig. 29, 2) con la guarnizione del serbatoio nel corpo dell'aerografo (3).

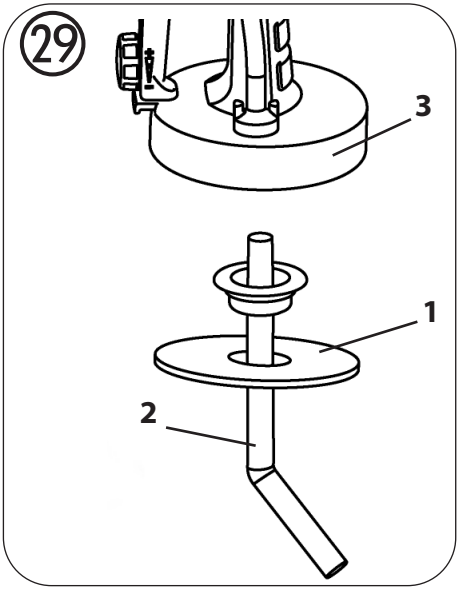

26. Eliminazione di anomalie

Anomalia	Causa	Rimedio
Il materiale di copertura non fuoriesce dall'ugello	• Ugello intasato • Regolatore della portata di materiale ruotato eccessivamente in senso antiorario • Tubo montante intasato • Tubo montante allentato • Assenza di aumento della pressione nel serbatoio • Foro di sfiato intasato (fig. 25,1)	• Pulire • Ruotare in senso orario • Pulire • Inserire • Serrare il serbatoio • Pulire
Il materiale di copertura gocciola dall'ugello	• Accumulo di materiale di copertura nella calotta dell'aria o nell'ago • Ugello allentato • La guarnizione dell'ugello non è presente o è usurata • Ugello usurato	• Pulire • Serrare • Utilizzare una guarnizione dell'ugello intatta • Sostituire

Anomalia	Causa	Rimedio
La nebulizzazione è troppo grossolana	• Portata eccessiva di materiale Regolatore della portata di materiale ruotato eccessivamente in senso orario • Ugello sporco • Filtro dell'aria eccessivamente sporco • Filtro dell'aria eccessivamente sporco • Aumento insufficiente della pressione nel serbatoio	• Ruotare la vite di regolazione della portata di materiale in senso antiorario • Pulire • Sostituire • Sostituire • Serrare il serbatoio
Il getto di spruzzatura pulsa	• Materiale di copertura quasi esaurito nel serbatoio • La guarnizione dell'ugello non è presente o è usurata • Filtro dell'aria eccessivamente sporco	• Rabboccare • Utilizzare una guarnizione dell'ugello intatta • Sostituire
Il materiale di copertura presenta colature	• Applicazione di una quantità eccessiva di materiale di copertura	• Ruotare la vite di regolazione della portata di materiale in senso antiorario
Formazione di una quantità eccessiva di nebbia di materiale (overspray)	• Distanza eccessiva dall'oggetto da spruzzare • Quantità eccessiva di materiale di copertura applicato	• Ridurre la distanza di spruzzatura • Ruotare la vite di regolazione della portata di materiale in senso antiorario (-)
Vernice nel tubo flessibile di aerazione	• Membrana sporca • Membrana danneggiata	• Pulire la membrana • Sostituire la membrana

27. Manutenzione

Controllare il filtro aria (fig. 30, 1) dopo ogni utilizzo e cambiarlo quando è molto sporco. Montare un nuovo filtro dell'aria (Cod. ord. 2310 812) e richiudere con la copertura (2).

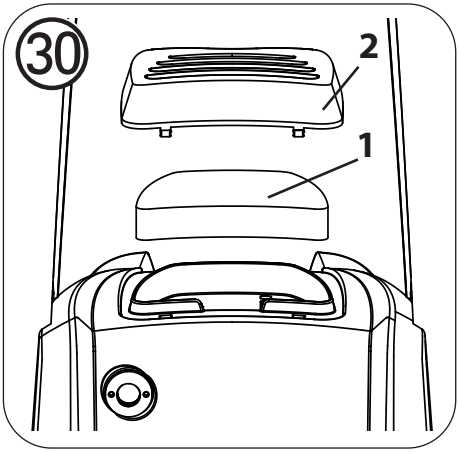

Importante! Non mettere in funzione l'apparecchio senza filtro dell'aria; lo sporco aspirato ne potrebbe influenzare negativamente il funzionamento.

Per facilitare il montaggio, applicare dopo la pulizia un abbondante strato di grasso lubrificante (incluso) nei punti indicati nella Fig. 31.

28. Stoccaggio

Condotto e impugnatura non potranno più essere separati dall'impugnatura dopo il montaggio. Non tentate di smontarli con la forza!

- Immagazzinare l'apparecchio solo quando è stato pulito a dovere.
- Allentare il cavo traente.
- Sbloccare la staffa del grilletto.

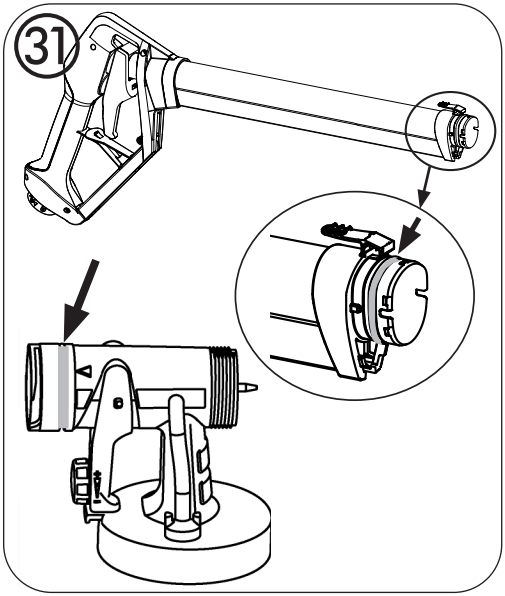

29. Elenco dei ricambi

Elenco dei ricambi: Lancia a spruzzo (fig. A1)		
Pos.	**Nome**	**N° ord.**
1,2	Anello di regolazione del getto nebulizzato, dado a risvolto *	2363 209
3,4,5,6	Set di ugelli *	2363 210
6	Guarnizione dell'ugello (2 pezzi)	2344 774
1-8	Erogatore completo *	2363 212
8	Copertura erogatore	2363 211
9	Anello O	2323 068
9,10	Lancia a spruzzo *	2363 213

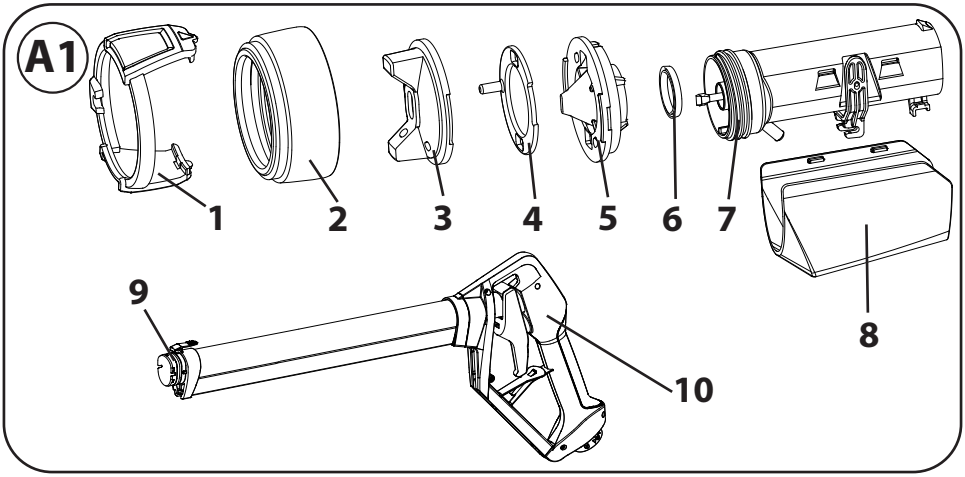

Elenco dei ricambi: Spruzzatore Standard (fig. A2)		
Pos.	**Nome**	**N° ord.**
	Spruzzatore Standard con serbatoio 800 ml	2361 730
1	Dado a risvolto	2362 873
2	Calotta dell'aria	2362 877
3	Ugello	2362 878
4	Guarnizione dell'ugello	0417 706
5	O-Ring attacco di spruzzatura	2362 875
6	Tubo flessibile di aerazione, coperchio della valvola, membrana	2304 027
7	Tubo montante	2362 876
8	Guarnizione del serbatoio	2323 039
9	Serbatoio (800 ml) con coperchio	0413 909

Elenco dei ricambi: W 950 / W975 Flexio (fig. A3)		
Pos.	**Nome**	**N° ord.**
1	Tubo flessibile dell'aria	2362 918
2	Graffa di sicurezza	2365 340
3	Flessibile del materiale e Flessibile di comando *	2362 919
4	Tubo di aspirazione completo *	2362 920
5	Copertura filtro dell'aria	2362 921
6	Filtro dell'aria (2 pezzi)	2310 812
7	Impugnatura per spruzzatori Click& Paint	2362 879
8	Adattatore per impugnatura Click&Paint	2344 437
9	Agitatore	2304 419
	Grasso lubrificante	2315 539

*** I componenti contrassegnati possono essere ordinati solo come kit!**

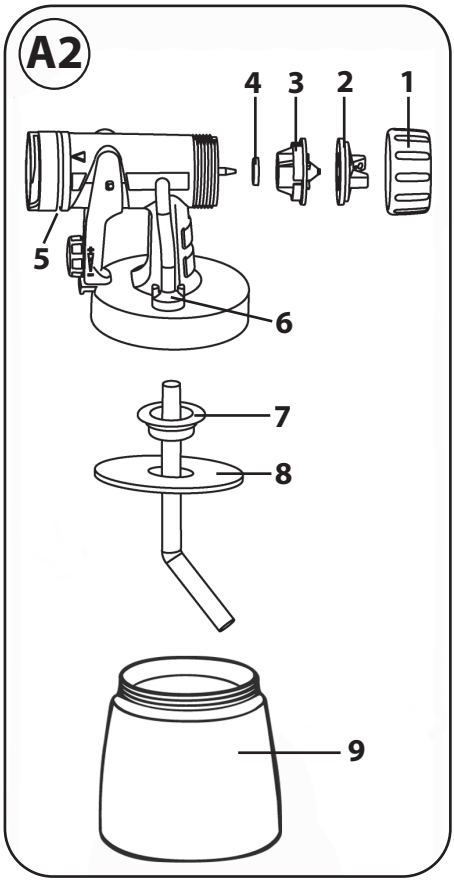

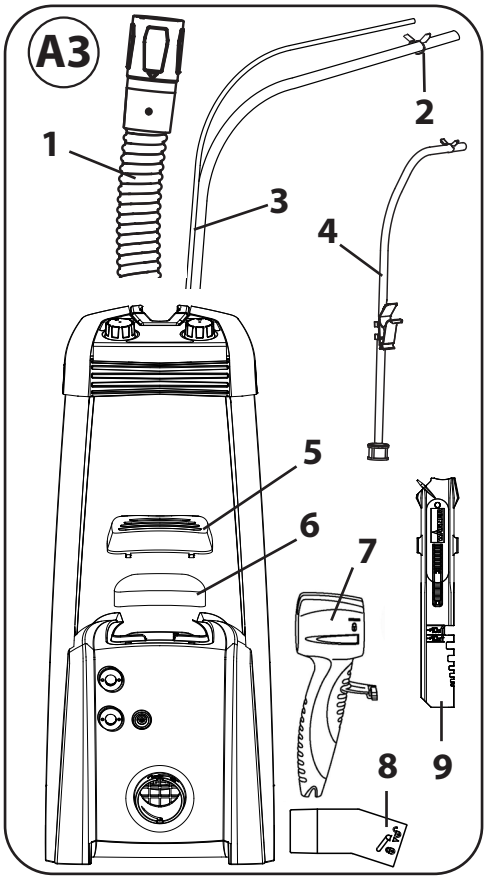

30. Accessori

Con altri spruzzatori ed accessori, il SISTEMA CLICK&PAINT offre l'attrezzo adatto per ogni lavoro.

Ulteriori informazioni sulla gamma di prodotti WAGNER per lavori di rinnovamento al sito www.wagner-group.com

31. Dati tecnici

Dati tecnici	
Viscosità massima: Pittura murale per interni	 4000 mPas
Tensione:	230 V ~ , 50 Hz
Potenza assorbita:	680 W
Potenza di nebulizzazione:	200 W
Portata max.: Pittura murale per interni	 525 ml/min
Isolamento doppio:	⧈
Livello di pressione acustica:*	83 dB (A); Insicurezza K = 4 dB
Potenza acustica:*	94 dB (A); Insicurezza K = 4 dB
Intensità di vibrazione:*	< 2,5 m/s^2; Insicurezza K = 1,5 m/s^2
Lunghezza del tubo flessibile:	3,5 m
Peso:	5,8 kg

* Misurato secondo la normativa EN 50580

Informazioni sul livello di vibrazione

Il livello di vibrazione indicato è stato misurato con un procedimento di prova normalizzato e può essere utilizzato per il confronto degli elettroutensili.
Il livello di vibrazione è utile anche a una valutazione preliminare del carico da vibrazioni.
Attenzione! Il valore di emissione di vibrazioni può differire dal valore nominale durante l'uso a seconda delle modalità effettive d'impiego dell'elettroutensile. È necessario stabilire misure di sicurezza per la protezione dell'operatore, basate su una valutazione dell'esposizione nelle condizioni effettive di utilizzo (occorre considerare tutte le fasi del ciclo operativo, ad esempio i periodi in cui l'elettroutensile è spento e quelli in cui è acceso ma funziona senza carico).

Indicazione per lo smaltimento

L'apparecchio completo di accessori e imballaggio dovrebbe essere riciclato nel rispetto dell'ambiente. Allo smaltimento dell'apparecchio, non gettarlo insieme ai rifiuti domestici. Supportate la tutela dell'ambiente e perciò portate il Vostro apparecchio ad un deposito di smaltimento locale oppure informatevi in un negozio specializzato dove smaltirlo. I residui di vernice e i solventi non devono essere gettati nelle fognature, negli scarichi o nei rifiuti domestici, ma smaltiti separatamente come rifiuti speciali. Seguire le indicazioni riportate sulle confezioni dei prodotti.

Avvertenza importante sulla responsabilità sul prodotto!

In base a una direttiva UE, il produttore risponde illimitatamente dei difetti del prodotto soltanto se tutti i componenti sono di sua produzione o sono stati da lui approvati e se gli apparecchi sono stati montati e utilizzati correttamente. L'utilizzo di accessori e ricambi di terze parti può far decadere interamente o parzialmente la garanzia quando l'uso di tali accessori o ricambi determina un difetto del prodotto.

3 anni + 1 di garanzia

Oltre alla garanzia di legge, sul presente prodotto, J. Wagner GmbH con sede in D-88677 Markdorf, concede una garanzia aggiuntiva di 36 mesi (garanzia sul dispositivo). Detto periodo di garanzia viene esteso di ulteriori 12 mesi se il dispositivo viene registrato entro 28 giorni dalla data di acquisto all'indirizzo https://go.wagner-group.com/3plus1.

La garanzia comprende l'eliminazione gratuita di difetti che siano riconducibili, in maniera comprovabile, all'utilizzo di materiale non privo di difetti al momento della produzione o a errori di montaggio del prodotto, nonché la sostituzione gratuita dei componenti difettosi, qualora non esclusi dalla garanzia.

I diritti di garanzia per i vizi della cosa spettanti per legge all'acquirente per lo scopo previsto a partire dalla consegna dell'oggetto acquistato, non è limitato dalla presente garanzia. Sia la garanzia che il diritto di garanzia per i vizi della cosa previsto dalle legge decadono nel caso in cui il dispositivo sia stato aperto da persone non facenti parte del personale di assistenza WAGNER autorizzato.

Su richiesta, le condizioni di garanzia dettagliate possono essere ottenute dai nostri partner autorizzati WAGNER (vedere il sito web o le istruzioni d'uso) o sotto forma di testo sul nostro sito web:

https://go.wagner-group.com/hf-warranty-conditions

- Con riserva di modifiche -

Dichiarazione di conformità UE

Dichiariamo sotto la nostra esclusiva responsabilità, che il presente prodotto corrisponde alle relative disposizioni seguenti:
2006/42/CE, 2014/30/UE, 2011/65/UE, 2012/19/UE
Norme armonizzate:
EN 60335-1, EN 50580, EN 55014-1, EN 55014-2, EN IEC 61000-3-2, EN 61000-3-3, EN 62233

La dichiarazione di conformità UE è allegata al prodotto.
Se necessario, può esserne richiesta una copia con il numero d’ordine **2362409**.

ISPIRAZIONI SPECIALI

Siete alla ricerca del vostro prossimo progetto? Bene, date uno sguardo al nostro cerca progetti allora.
Scoprite le nostre istruzioni pratiche sui temi Rinnovare, Abbellire e Fai da te.
Fate della vostra casa un luogo speciale. Abbellitela!

Rifate il make up alla terrazza!

E ora di cambiare la carta da parati!

Decorate i vostri ambienti interni ed esterni con colori fantastici!

Volete più ispirazione?
wagner-group.com/projects

D

J. WAGNER GMBH
Otto-Lilienthal-Str. 18
88677 Markdorf
T +49 0180 - 55 92 46 37
hotline@wagner-group.com

SK

E-CORECO SK S.R.O.
Kráľovská ulica 8/7133
927 01 Šaľa
T +42 1948882850
F +42 1313700077

CZ

E-CORECO S.R.O.
Na Roudné 102
301 00 Plzeň
T +42 734 792 823
F +42 227 077 364

F

J. WAGNER FRANCE SARL
Parc Work Center
8 Route des Bois, Bâtiment C
F-38500 Voiron - France
T +33 (0)4 58 09 04 12

GB

UK IMPORTER
WAGNER SPRAYTECH (UK) LTD
Innovation Centre
Silverstone Park, Silverstone
Northants NN12 8GX
T + 44 (0) 1327 368410

DK

DVA A/S
Marielundvej 48 C
2730 Herlev
T +45 70 234 239

DK

ORKLA HOUSE CARE DANMARK A/S
Stationsvej 13
3550 Slangerup
Danmark
T +45 47 33 74 00
F +45 47 33 74 01

NOR

ORKLA HOUSE CARE NORGE AS
Nedre Skøyen vei 26,
PO Box 423, Skøyen
0213 Oslo
T +47 22 54 40 19
kunderservice.ohc@orkla.no

PL

PUT WAGNER SERVICE
ul. E. Imieli 27
41-605 Swietochlowice
T +48/32/346 37 00
F +48/32/346 37 13

S

ORKLA HOUSE CARE AB
Box 133
564 23 Bankeryd
Sweden
T +46(0)36 37 63 00
info@anza.se

ROM

ROMIB S.R.L.
str. Poligonului nr. 5 - 7
100070 Ploiesti ,judet Prahova
T +40-344801240
office@romib.com.ro

CH

J. WAGNER AG
Industriestraße 22
9450 Altstätten
T +41 71 - 7 57 22 11
F +41 71 - 7 57 23 23

E
P

MAKIMPORT
HERRAMIENTAS, S.L.
C/ Méjico nº 6
Pol. El Descubrimiento
28806 Alcalá de Henares (Madrid)
T +34 902 199 021 /
+34 91 879 72 00
F +34 91 883 19 59

AUS

WAGNER SPRAYTECH
AUSTRALIA PTY. LTD.,
8 – 10 Dansu Court
Hallam, Victoria, 3803
T +61 3 9587 2000
F +61 3 9580 9120

I

WAGNER SPA
Via S. Vecchia 109,
23868 Valmadrera (LC)
Mobile +39 0341 210100
wagner_it_va@wagner-group.com

99098100376

Con riserva di errori e modifiche.

Part. No. 2361923 E
04/2024_RS

© Copyright by J.Wagner GmbH